

Para maiores informações sobre a Revisão Chevrolet, acesse o site www.chevrolet.com.br e aproveite para agendar sua revisão on-line.

Centro de Contatos com Clientes GM

Argentina	**0800-888-2438** www.chevrolet.com.ar	Chile	**800 800 115** www.chevrolet.cl	Paraguay	**009-800-542-0087** www.chevrolet.com.py
Brasil	**0800-702-4200** www.chevrolet.com.br	Colombia	**424 93 93 (Bogotá) / 01-800-124389 (Resto del país)** www.chevrolet.com.co	Peru	**0800-51101** www.chevrolet.com.pe
Bolivia	800 121 800 www.chevrolet.com.bo	Ecuador	**1800 (243-876) / (02) 4004700** www.chevrolet.com.ec	Uruguay	**0800-2438** www.chevrolet.com.uy

ROAD SERVICE
CHEVROLET

Para os países que possuem o serviço de Road Service, há uma seção específica neste manual do proprietário ou folheto com mais informações sobre seu funcionamento.

GM GENUINE PARTS | ACDelco

Manual do Proprietário

Não é permitida a reprodução ou tradução, total ou parcial, do conteúdo deste guia sem autorização prévia por escrito da General Motors. Todos os relatórios, ilustrações e especificações contidos neste guia são dados explicativos de funcionamento (existentes na época de sua publicação) que podem não ser aplicáveis ao seu veículo. Reservamo-nos o direito de fazer alterações a qualquer momento, tanto no produto quanto no guia, sem aviso prévio.

O equipamento dos veículos pode variar dependendo das versões comercializadas em seu país e do modelo adquirido no momento da venda. As informações e descrições dos equipamentos contidos neste guia são baseadas em um veículo totalmente equipado com opcionais e acessórios disponíveis na data de publicação indicada na lombada. Portanto, pode haver discrepâncias entre as informações contidas neste guia e a configuração do seu veículo. Consulte uma concessionária Chevrolet oficial sobre os equipamentos dos veículos. Para localizar uma concessionária Chevrolet, entre em contato com o Centro de Atendimento ao Cliente ou acesse nosso site.

Este modelo pode não estar equipado com recursos de conectividade: Bluetooth, Wi-Fi, Projeção sem fio e recursos relacionados ao Android Auto e Apple Car Play. Em caso de dúvidas, entre em contato com uma concessionária Chevrolet para obter mais informações.

Este manual contém detalhes das operações de manutenção por quilometragem, as quais, por sua natureza, devem ser realizadas nas concessionárias Chevrolet para a conservação da garantia.

Índice

Introdução 1
Chaves, portas e janelas 3
Bancos e dispositivos de segurança 20
Compartimentos de carga 51
Comandos e controles 59
Iluminação 90
Sistema de conforto e conveniência 96
Sistema de ventilação e de ar condicionado 136
Condução e operação 143
Cuidados com o veículo 182
Serviços e manutenção 233
Especificações 241
Informações sobre a garantia 253
Informações ao consumidor 261
OnStar 264
Serviços conectados 270
Índice alfabético 272

Introdução

O pacote com a literatura do cliente deverá ser mantido sempre à mão no veículo. Ele encontra-se dentro do porta-luvas.

Sempre que o indicador de controle aparecer em combinação com outro indicador de controle no painel de instrumentos ou em uma etiqueta, consulte o Manual do Proprietário.

Siga sempre as leis e normas específicas do país em que se encontra. Essas leis podem diferir das informações contidas neste manual.

⚠ Perigo

Nunca execute nenhum reparo ou regulagem no motor, chassi ou componentes relacionados com a segurança do veículo. Você pode estar infringindo leis ambientais e/ou de segurança.

Todas as concessionárias Chevrolet fornecem serviço de primeira classe, usando mecânicos treinados que trabalham de acordo com instruções específicas.

Você poderá conhecer um pouco mais sobre a GM e os produtos Chevrolet acessando o site:

www.chevrolet.com.br

Como Utilizar este Manual

- Este manual descreve todas as opções e as funções disponíveis para esse modelo. **Certas descrições, incluindo aquelas para o visor e funções do menu, podem não se aplicar ao seu veículo devido à variação de modelo, especificações do país, equipamentos especiais ou acessórios.**
- O índice, no início deste manual, mostra onde estão as informações em cada capítulo.
- O índice permite procurar informações específicas.
- O Manual do Proprietário usa as designações de fábrica, que podem ser encontradas no capítulo "Especificações".

©2026 General Motors LLC. Todos os direitos reservados.

- As direções indicadas, por ex. esquerda ou direita, dianteira ou traseira, sempre se relacionam ao sentido de condução.
- As telas de exibição do veículo poderão não suportar seu idioma específico.

Perigo, atenção e cuidado

⚠ Perigo

Textos marcados com ⚠ **Perigo** fornecem informações sobre o risco de ferimentos fatais. Ignorar essas informações pode colocar a vida em risco.

⚠ Atenção

Textos marcados com ⚠ **Atenção** fornecem informações sobre o risco de acidentes ou ferimentos. Ignorar essas informações pode acarretar ferimentos.

Cuidado

Textos marcados com **Cuidado** fornecem informações sobre possíveis danos ao veículo. Ignorar essas informações pode acarretar danos ao veículo.



Este símbolo indica um procedimento proibido que pode causar ferimentos ou danos ao veículo.

Desejamos que desfrute do prazer de dirigir este veículo.

Chevrolet

Chaves, portas e janelas

Chaves e travas
Chaves 3
Sistema de Acionamento remoto por radiofrequência (Remote Keyless Entry - RKE) 4
Operação do Acionamento remoto por radiofrequência (Remote Keyless Entry - RKE) (Acesso por chave) 4
Operação do Acionamento remoto por radiofrequência (Remote Keyless Entry - RKE) (Acesso remoto) 6
Travas das portas 9
Travas elétricas das portas 10
Travas automáticas de portas 11
Travas de segurança 11

Portas
Tampa traseira 12

Segurança do veículo
Segurança do veículo 12
Sistema de alarme antifurto do veículo 12
Operação do Imobilizador (Acesso por chave) 13
Operação do Imobilizador (Acesso remoto) 14

Espelhos externos
Espelhos convexos 14
Espelhos manuais 15
Espelhos elétricos 15
Espelhos escamoteáveis 15

Espelhos internos
Espelhos retrovisores internos 16
Espelho retrovisor manual 16

Vidros
Vidros 16
Vidros elétricos 17
Desembaçador do vidro traseiro (Se equipado) 19
Para-sóis 19

Chaves e travas

Chaves

Chaves de reposição

Caso necessite uma chave reposição e os respectivos códigos de ativação, eles poderão ser solicitados em uma Concessionária Chevrolet.

Chave retrátil



Pressione o botão para estendê-la. Para dobrar a chave, pressione primeiro o botão e depois gire a chave para a posição inicial.

Nota
Este veículo poderá ter uma chave reserva rígida.

Acesso remoto



Retire a chave pressionando o botão na lateral do transmissor RKE, perto da parte de baixo, e puxe a chave para fora. Nunca puxe a chave sem pressionar o botão.

Sistema de Acionamento remoto por radiofrequência (Remote Keyless Entry - RKE)

Se houver uma diminuição no alcance operacional do acionamento remoto por radiofrequência (RKE):

- Verifique a distância. O transmissor poderá estar muito longe do veículo.
- Verifique o local. Outros veículos ou objetos poderão estar bloqueando o sinal.
- Verifique a bateria do transmissor. Consulte "Substituição da bateria" mais adiante nesta seção.
- Se o transmissor ainda não estiver funcionando corretamente, consulte uma Concessionária Chevrolet.

Desativar/ativar o destravamento das maçanetas externas das portas e do porta-malas/tampa do porta-malas

Se equipado, o destravamento por controle remoto das maçanetas externas das portas e do porta-malas/ tampa do porta-malas pode ser desativado e ativado.

Como desativar o destravamento por controle remoto

Com o veículo desligado, pressione e segure o transmissor RKE ao mesmo tempo durante aproximadamente três segundos. Caso desativado, desarme o sistema de alarme antes de destravar / dar partida no veículo.

Como ativar o destravamento por controle remoto

Com o veículo desligado, pressione e segure o transmissor RKE ao mesmo tempo durante aproximadamente três segundos.

Operação do Acionamento remoto por radiofrequência (Remote Keyless Entry - RKE) (Acesso por chave)

O transmissor RKE pode funcionar a uma distância de até 30 m do veículo.

Outras condições podem afetar o desempenho do transmissor. Consulte *Sistema de Acionamento remoto por radiofrequência (Remote Keyless Entry - RKE)* ⇨ *4*.



Poderá estar disponível o seguinte:

: Pressione para travar todas as portas. As setas podem piscar e/ou a buzina pode soar, ao pressionar pela segunda vez, para indicar o travamento. Consulte *Personalização do veículo (Modelo completo)* ⇨ *86 Personalização do veículo (Modelo básico)* ⇨ *87*.

Pressionar também poderá armar o sistema de alarme antifurto. Consulte *Sistema de alarme antifurto do veículo* ⇨ *12*.

Se equipado, pressione e segure até que os vidros estejam completamente fechados. Os vidros não operarão a não ser que a operação remota de vidro esteja habilitada. Consulte *Personalização do veículo (Modelo completo)* ⇨ *86 Personalização do veículo (Modelo básico)* ⇨ *87*.

: Pressione para destravar a porta. Pressionar também pode desarmar o sistema antifurto. Consulte *Sistema de alarme antifurto do veículo* ⇨ *12*.

Se equipado, pressione e segure até que os vidros estejam completamente abertos. Os vidros não operarão a não ser que a operação remota de vidro esteja habilitada. Consulte *Personalização do veículo (Modelo completo)* ⇨ *86 Personalização do veículo (Modelo básico)* ⇨ *87*.

Programação de transmissores para o veículo

Somente transmissores de RKE programados para o veículo funcionarão. Caso um transmissor seja perdido ou roubado, poderá ser adquirido e programado um substituto em sua Concessionária. O veículo pode ser reprogramado para que transmissores perdidos ou roubados não funcionem mais. Cada veículo pode ter até oito transmissores compatibilizados.

Substituição da Bateria

Substitua a bateria assim que o alcance diminuir.



As baterias não fazem parte do resíduo doméstico. Elas devem ser descartadas em um ponto de coleta de reciclagem adequado.

Para substituir:

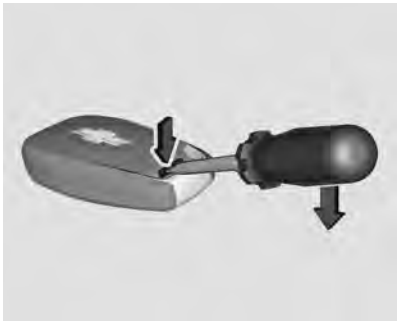

1. Insira uma chave de fenda na ranhura e separe a tampa traseira do controle remoto.

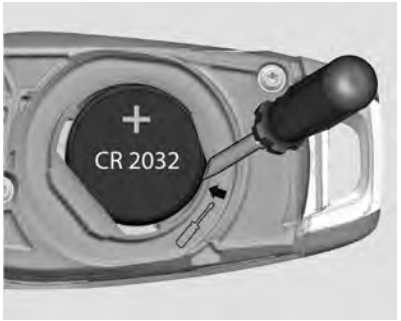

2. Remova a bateria com uma chave de fenda pequena na marca, veja a figura.
3. Substitua a bateria. Use bateria CR 2032 (ou equivalente). Preste atenção na posição de instalação, com terminal positivo para cima.
4. Instale a tampa traseira no controle remoto e engate pressionando a tampa.
5. Verifique a operação do transmissor com seu veículo.

Operação do Acionamento remoto por radiofrequência (Remote Keyless Entry - RKE) (Acesso remoto)

O transmissor RKE pode funcionar a uma distância de até 30 m do veículo.

Outras condições podem afetar o desempenho do transmissor. Consulte *Sistema de Acionamento remoto por radiofrequência (Remote Keyless Entry - RKE)* ⇨ *4*.



Poderá estar disponível o seguinte:

🔒 **:** Pressione para travar todas as portas. As setas podem piscar e/ou a buzina pode soar, ao pressionar pela segunda vez, para indicar o travamento. Consulte *Personalização do veículo (Modelo completo)* ⇨ *86 Personalização do veículo (Modelo básico)* ⇨ *87*.

Pressionar 🔒 também poderá armar o sistema de alarme antifurto. Consulte *Sistema de alarme antifurto do veículo* ⇨ *12*.

Se equipado, pressione e segure 🔒 até que os vidros estejam completamente fechados. Os vidros não operarão a não ser que a operação remota de vidro esteja habilitada. Consulte

Personalização do veículo (Modelo completo) ⇨ *86 Personalização do veículo (Modelo básico)* ⇨ *87*.

: Pressione para destravar a porta. Pressionar também pode desarmar o sistema antifurto. Consulte *Sistema de alarme antifurto do veículo* ⇨ *12*.

Se equipado, pressione e segure até que os vidros estejam completamente abertos. Os vidros não operarão a não ser que a operação remota de vidro esteja habilitada. Consulte *Personalização do veículo (Modelo completo)* ⇨ *86 Personalização do veículo (Modelo básico)* ⇨ *87*.

Operação de acesso por controle remoto (se equipado)

O sistema de acesso sem as chaves permite travar e destravar as portas e acessar o porta-malas sem remover o transmissor RKE do bolso, bolsa, pasta etc. O transmissor RKE deve estar a 1 m da porta ou do porta-malas a ser aberto. Se equipado, haverá um botão na maçaneta da porta do motorista.

Destravamento/travamento da porta por controle remoto

Quando as portas estão travadas e o transmissor RKE está dentro de 1 m da maçaneta da porta do motorista, pressionar o botão de travar/destravar na maçaneta da porta destravará a porta.

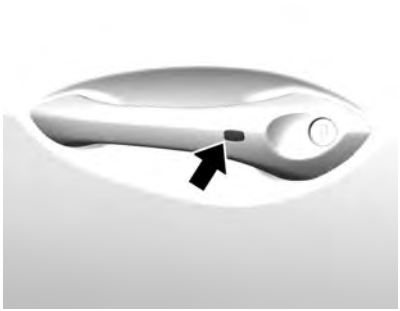

Alerta de chave remota deixada no veículo

Se esta função tiver sido ativada, quando o veículo for desligado e um transmissor RKE for deixado em seu interior, a buzina soará três vezes depois que todas as portas forem fechadas. Para ligar e desligar, consulte *Personalização do veículo (Modelo completo)* ⇨ *86 Personalização do veículo (Modelo básico)* ⇨ *87*.

Programação de transmissores para o veículo

Somente transmissores de RKE programados para o veículo funcionarão. Caso um transmissor seja perdido ou roubado, poderá ser adquirido e programado um substituto em sua Concessionária. O veículo pode ser reprogramado para que transmissores perdidos ou roubados não funcionem mais. Cada veículo pode ter até oito transmissores compatibilizados.

Como dar partida no veículo sem uma chave remota ou com um transmissor com bateria fraca

Se equipado, quando o veículo for ligado, se a bateria do transmissor estiver fraca, o DIC poderá exibir uma mensagem indicando essa condição.

Para dar partida no veículo:



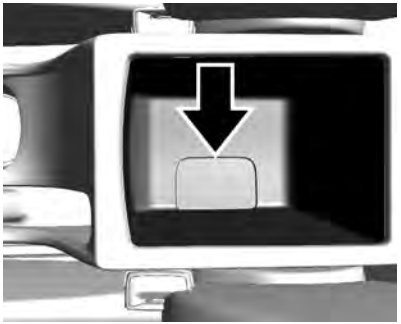

1. Coloque a chave não remota ou o transmissor no console central ou no apoio de braço. As posições corretas são mostradas nas figuras.

   Nota
   Objetos metálicos no console podem interferir com a comunicação da chave.

2. Para veículos com transmissão automática com o veículo em P (Estacionamento) ou N (Neutro), pressione o pedal do freio e pressione o botão ENGINE START/STOP.

   Para veículos com transmissão manual pressione o pedal da embreagem e pressione o botão ENGINE START/STOP.

   Substitua a bateria do transmissor o mais rápido possível.

Substituição da Bateria

Substitua a bateria caso seja exibida uma mensagem no DIC indicando esse problema.

Cuidado
Ao trocar a bateria, não toque em nenhum dos circuitos do transmissor. A eletricidade estática do seu corpo pode danificar o transmissor.

A bateria não é recarregável. Para substituir a bateria:



1. Pressione o botão na lateral do transmissor e puxe a chave para fora.



2. Separe as duas metades do transmissor usando uma ferramenta chata inserida na área próxima à fenda da chave.



3. Remova a bateria pressionando a bateria e deslizando-a para a parte de baixo do transmissor.
4. Insira uma nova bateria, com o lado positivo voltado para a parte de trás. Pressione a bateria para baixo até que trave no lugar. Substitua por uma bateria CR2032 ou equivalente.
5. Trave novamente a tampa da bateria no transmissor.

Travas das portas

⚠ Atenção

Portas destravadas podem ser perigosas.

(Continua)

Atenção (Continua)

- Os passageiros, principalmente crianças, podem facilmente abrir as portas e cair do veículo em movimento. As portas podem ser destravadas e abertas enquanto o veículo estiver em movimento. A probabilidade de ser lançado para fora do veículo em uma colisão aumenta se as portas não estão travadas. Portanto, todos os passageiros devem usar corretamente os cintos de segurança, e deve-se manter as portas travadas sempre ao conduzir o veículo.
- Crianças pequenas que entram em um veículo aberto podem não conseguir sair. A criança pode ser asfixiada pelo calor extremo, sofrendo lesões permanentes ou mesmo morte por hipertermia. Sempre tranque o veículo ao sair dele.
- Alguém que está do lado de fora do veículo poderá facilmente entrar por uma porta destravada quando você reduzir ou parar o veículo. Travar as portas poderá ajudar a evitar que isso aconteça.

Para travar ou destravar as portas pelo lado de fora:

- Pressione 🔒 ou 🔓 no transmissor RKE do Acionamento remoto por radiofrequência. Consulte *Operação do Acionamento remoto por radiofrequência (Remote Keyless Entry - RKE) (Acesso por chave)* ⇨ *4 Operação do Acionamento remoto por radiofrequência (Remote Keyless Entry - RKE) (Acesso remoto)* ⇨ *6*.
- Use a chave na porta do motorista.

Caso a bateria do veículo descarregue, a porta do motorista pode ser travada e destravada por fora usando a chave na porta. As portas dos passageiros remanescentes podem ser travadas, caso necessário, girando o pino localizado na trava da porta lateral com a haste de chave fechando a porta, como mostrado na figura.

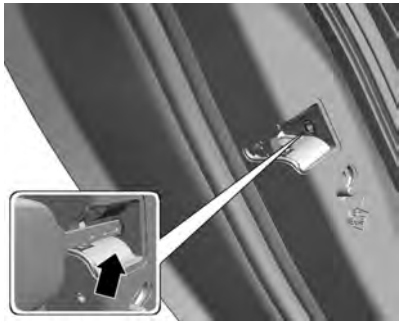

Após essa ação, as portas só poderão ser destravadas usando a maçaneta interna e não o pino.

Para travar ou destravar as portas por dentro:

- Pressione 🔒 no interruptor de travamento elétrico da porta.
- Puxe a maçaneta da porta para destravar a porta.

Acesso remoto

Se equipado, o transmissor RKE deve estar dentro de 1 m da tampa do porta-malas ou porta a ser aberta. Pressione o botão na maçaneta da porta para abrir. Consulte *Operação do Acionamento remoto por radiofrequência (Remote Keyless Entry - RKE) (Acesso por chave)* ⇨ *4 Operação do Acionamento remoto por radiofrequência (Remote Keyless Entry - RKE) (Acesso remoto)* ⇨ *6*.

Travas elétricas das portas



🔒 **:** Pressione para travar as portas. A luz indicadora acenderá quando a porta for travada. Para destravar a porta, pressione o interruptor novamente.

Travas automáticas de portas

Travamento automático das portas (transmissão automática)

Todas as portas travarão automaticamente quando todas as portas estiverem fechadas e a velocidade do veículo for superior a 13 km/h (8 mph).

Para destravar as portas:

- Pressione no interruptor de travamento elétrico da porta.
- Mude para P (Estacionamento).

O travamento e o destravamento automáticos de portas podem ser configurados. Consulte *Personalização do veículo (Modelo completo)* ⇨ *86 Personalização do veículo (Modelo básico)* ⇨ *87*.

Travamento automático das portas (Transmissão manual - se equipado)

Este recurso de segurança trava automaticamente todas as portas assim que o veículo atinge a velocidade de 15 km/h.

As configurações podem ser alteradas no menu de Conforto e de conveniência. Consulte *Personalização do veículo (Modelo completo)* ⇨ *86 Personalização do veículo (Modelo básico)* ⇨ *87*

⚠ Perigo

Não destrave a porta enquanto estiver dirigindo. Se um passageiro abrir a porta acidentalmente, poderá resultar em ferimentos graves ou morte em caso de um acidente inesperado.

O veículo destravará automaticamente as portas quando a chave for removida do interruptor da ignição.

Travas de segurança



⚠ Perigo

Use as travas de segurança para crianças sempre que alguma criança ocupar os bancos traseiros.

Para ativar as travas de segurança, empurre a alavanca na direção da seta. As portas não poderão ser abertas por dentro quando a trava de segurança para crianças estiver ativada.

Para desativar as travas de segurança, empurre a alavanca na direção oposta. As portas poderão ser abertas por dentro quando a trava de segurança para crianças estiver desativada.

Portas

Tampa traseira



Para abrir a tampa do compartimento de carga, o veículo deve estar desligado ou parado, com a alavanca de mudança em P (Estacionamento), se equipado.

Pressione no interruptor da trava elétrica da porta ou pressione no transmissor RKE para destravar todas as portas. Pressione a superfície tátil na parte inferior da maçaneta para abrir a tampa do compartimento de carga.

A tampa do compartimento de carga pode ser aberta, quando travada, se o transmissor RKE estiver a até 1 m de distância da superfície tátil.

Consulte *Operação do Acionamento remoto por radiofrequência (Remote Keyless Entry - RKE) (Acesso por chave)* ⇨ *4 Operação do Acionamento remoto por radiofrequência (Remote Keyless Entry - RKE) (Acesso remoto)* ⇨ *6*.

A tampa do compartimento de carga possui uma trava elétrica. A tampa do compartimento de carga não abrirá se a bateria estiver desconectada ou com baixa voltagem. Reconecte a bateria carregada para abrir a tampa do compartimento de carga.



Segurança do veículo

Este veículo possui recursos de sistema antifurto; no entanto, eles não impossibilitam o roubo do veículo.

Sistema de alarme antifurto do veículo

O veículo tem um sistema de alarme antifurto.



A luz indicadora, integrada no interruptor das travas elétricas, indica o status do sistema.

acende: teste, retardo na armação.

pisca lentamente: sistema está armado.

Como armar o sistema de alarme

1. Desligue o veículo.
2. Trave o veículo da seguinte forma:
   - Use o transmissor RKE.
   - Use o sistema de acesso remoto, se equipado.
3. Após 30 segundos o sistema de alarme armará e o indicador luminoso começará a piscar lentamente indicando que o sistema de alarme está funcionando. Pressionar no transmissor RKE uma segunda vez cancelará o retardo de 30 segundos e armará imediatamente o sistema.

Se a porta do motorista for aberta sem antes destravar como transmissor RKE, a buzina soará e as luzes piscarão para indicar o pré-alarme. O alarme será ativado se o veículo não for ligado ou a porta não for destravada pressionando no transmissor RKE durante o pré-alarme de 10 segundos.

Se uma porta, o capô ou o porta-malas for aberto antes de desativar o sistema, as setas piscarão e a buzina soará por aproximadamente 30 segundos. O sistema de alarme então rearmará para monitorar o próximo evento não autorizado.

O sistema de alarme do veículo não armará caso as portas sejam travadas com a chave.

Como desarmar o sistema de alarme

Para desarmar o sistema de alarme ou desligar o alarme se ele tiver sido ativado:

- Pressione no transmissor RKE.
- Destrave o veículo usando o sistema de acesso remoto, se equipado.
- Dê partida no veículo.

Para evitar desligar o alarme acidentalmente:

- Trave o veículo após todos os ocupantes deixarem o veículo e todas as portas estarem fechadas.
- Sempre destrave uma porta com o transmissor de RKE ou use o sistema de acesso remoto, se equipado.

Destravar a porta do motorista com a chave não desarmará o sistema ou desligará o alarme.

Como detectar uma condição de intrusão

Se for pressionado no transmissor RKE, a buzina soar e as luzes piscarem três vezes, um alarme foi ativado anteriormente enquanto o sistema de alarme estava armado.

Operação do Imobilizador (Acesso por chave)

Este veículo possui um sistema antifurto passivo.

O sistema não precisa ser armado ou desarmado manualmente.

O veículo é imobilizado automaticamente quando a chave é removida da ignição.

O sistema será automaticamente desarmado quando o veículo for ligado com a chave correta. A chave utiliza um transponder que corresponde a uma unidade de controle do imobilizador no veículo e desarma automaticamente o sistema. Somente uma chave autorizada pode dar partida no veículo. O veículo poderá não ligar se a chave estiver danificada.



A luz do imobilizador no painel de instrumentos acende caso exista algum problema para armar ou desarmar o sistema antifurto.

Ao tentar dar a partida no veículo, a luz de segurança acende rapidamente quando a ignição é ligada.

Se o motor não ligar e a luz de segurança permanecer acesa, existe um problema com o sistema. Desligue a ignição e tente novamente.

Se o motor ainda não ligar e a chave não parecer danificada ou a luz continuar acessa, tente usar outra chave de ignição. Se o motor não ligar com a outra chave, então o veículo necessitará de reparos. Se o veículo ligar, a primeira chave poderá estar danificada. Leve o veículo até a concessionária que pode consertar o sistema de imobilização antifurto e fazer uma chave nova.

Não deixe a chave ou dispositivo que desarme ou desative o sistema antifurto no veículo.

Operação do Imobilizador (Acesso remoto)

Este veículo possui um sistema antifurto passivo.

O sistema não precisa ser armado ou desarmado manualmente.

O veículo é imobilizado automaticamente quando desligado.

O sistema de imobilização é desarmado quando é dada partida no veículo ou quando a ignição está em ACC/ACCESSORY, e há um transmissor válido dentro do veículo.



A luz do Imobilizador no painel de instrumentos acende caso exista algum problema para armar ou desarmar o sistema antifurto.

O sistema tem um ou mais transmissores RKE correspondentes a uma unidade de controle do imobilizador no veículo. Somente um transmissor RKE corretamente correspondente dará partida no veículo.

Se o indicador de controle piscar ou acender quando a ignição estiver ligada, há uma falha no sistema e não será possível ligar o motor. Desligue a ignição e, em seguida, tente dar partida novamente.

Se o indicador de controle continuar a piscar ou ficar aceso, tente dar a partida no motor usando a chave sobressalente e procure ajuda de uma Concessionária ou Oficina Autorizada Chevrolet.

Espelhos externos

Espelhos convexos

⚠ Atenção

Um espelho convexo pode fazer que coisas, como outros veículos, pareçam estar mais longe do que realmente estão. Se você mudar para a faixa adjacente muito bruscamente, poderá atingir um veículo que esteja próximo. Verifique o espelho retrovisor interno ou olhe por sobre o ombro antes de trocar de faixa.

Os espelhos laterais são convexos então a faixa de visão a partir do banco do motorista será ampliada.

Espelhos manuais

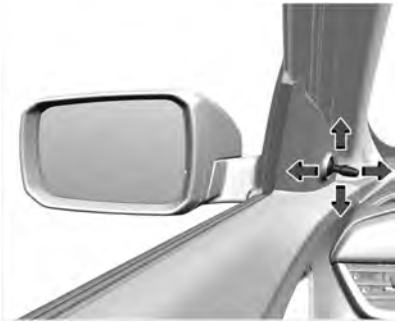

Ajuste o espelho externo manualmente utilizando a alavanca.

Espelhos elétricos



Se equipado, o controle dos espelhos elétricos se localiza no acabamento da porta do lado do motorista.

Selecione o espelho externo esquerdo ou direito com o interruptor do seletor e ajuste-o com o interruptor de quatro posições.

Espelhos escamoteáveis



Para segurança do pedestre, os espelhos externos sairão da posição de montagem normal caso alguém colida com eles com força suficiente para isso. Reposicione o espelho ao aplicar uma leve pressão na caixa do espelho. Essa função é útil também para reduzir a largura total do veículo e evitar danos quando o veículo estiver estacionado. Coloque o espelho de volta na posição funcional antes de dirigir.

⚠ Perigo

Mantenha sempre os espelhos regulados adequadamente e use-os ao dirigir para aumentar a visibilidade de objetos e de outros veículos à sua volta. Não dirija com qualquer um dos espelhos retrovisores dobrados.

A superfície dos espelhos é convexa para aumentar o campo de visão do motorista e, devido a isso, os objetos refletidos estão mais próximos do que parecem estar. Não subestime a distância real dos veículos refletidos nos espelhos. Sempre verifique também a retaguarda no espelho retrovisor interno ou olhe por sobre o ombro antes de trocar de faixa.

Espelhos internos

Espelhos retrovisores internos

Ajuste o espelho retrovisor para ter uma visão clara da área atrás do veículo.

Não pulverize limpa-vidros diretamente no espelho. Use uma toalha macia umedecida com água.

Espelho retrovisor manual

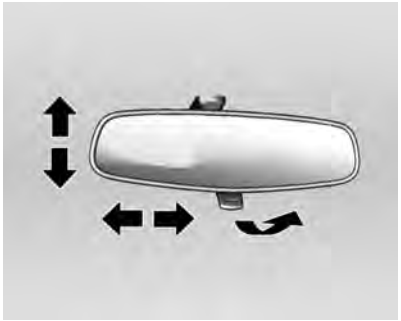

Ajuste inclinando o espelho para uma posição adequada.

Ajuste a alavanca sob o espelho para reduzir o ofuscamento.

⚠ Atenção

Sua visão através do espelho pode perder um pouco de nitidez quando ele está ajustado para modo antiofuscamento.

(Continua)

Atenção (Continua)

Tenha cuidado especial ao usar o espelho retrovisor interno quando ele estiver ajustado para o modo antiofuscamento.

O espelho retrovisor interno deverá ser ajustado antes de conduzir o veículo, com o para-sol desdobrado para evitar o contato entre eles. Isso ocorre porque o espelho retrovisor interno é biarticulado.

A falha em garantir uma visibilidade traseira nítida para dirigir pode resultar em colisão, causando danos ao seu veículo ou ao de outra pessoa e/ou ferimentos.

Vidros

⚠ Atenção

Nunca deixe crianças, adultos desprotegidos ou animais de estimação sozinhos em um veículo, especialmente com os vidros fechados, em climas temperados ou quentes. Eles podem ser asfixiados pelo calor extremo e sofrer lesões permanentes ou mesmo morte por hipertermia.



A aerodinâmica do veículo é projetada para melhorar o desempenho da economia de combustível. Isso pode resultar em um som pulsante quando o vidro traseiro está abaixado e os vidros dianteiros estão levantados. Para reduzir o som, abra um vidro dianteiro ou o teto solar, se equipado.

Vidros elétricos

⚠ Perigo

Tome cuidado ao operar os vidros elétricos. Risco de lesão, principalmente para crianças. Se houver crianças sentadas no banco traseiro, ative o sistema de segurança dos vidros elétricos. Tome cuidado ao fechar os vidros. Assegure-se de que não fique nada preso nos vidros durante o movimento deles.

Os vidros elétricos funcionam quando a ignição está ligada, em ACC/ACCESSORY ou em Energia estendida para acessórios (RAP). Consulte *Energia estendida para acessórios (RAP)* ⇨ *160*.

Após desligar a ignição, o funcionamento do vidro será desativado ao abrir qualquer porta.



Opere o interruptor do vidro respectivo, apertando-o para abrir ou puxando-o para fechar.

⚠ Perigo

Partes do corpo fora do veículo poderão ser atingidas por objetos passantes. Mantenha todas as partes do corpo dentro do veículo.

Crianças podem operar e ficar presas nos vidros elétricos.

Não deixe as chaves nem crianças sem supervísão no carro.

O uso indevido dos vidros elétricos poderá resultar em ferimentos graves ou morte.

Funcionamento

Você pode utilizar os vidros elétricos acionando os controles dos vidros elétricos no painel de cada porta.

Para abrir o vidro, pressione o interruptor para baixo.

Para fechar o vidro, puxe o interruptor para cima.

Solte o interruptor quando o vidro atingir a posição desejada.

Operação de movimento expresso do vidro

Os vidros com o recurso de movimento expresso para cima ou para baixo permitem que eles sejam levantados ou abaixados sem segurar o interruptor. Todos os vidros possuem abertura e fechamento expressos Puxe um interruptor do vidro para cima ou pressione-o totalmente para baixo, solte-o, e o vidro fechará ou abaixará automaticamente. Pare o vidro empurrando ou puxando o interruptor na mesma direção uma segunda vez ou operando brevemente o interruptor para a primeira posição em qualquer das direções.

Programação eletrônica dos vidros

Poderá ser necessário programar os vidros elétricos se a bateria do veículo for desconectada ou descarregar. Para programar o vidro:

1. Feche todas as portas.
2. Ligue o interruptor de ignição.
3. Abra parcialmente o vidro a ser programado, e então feche-o e continue a puxar o interruptor brevemente após o vidro ter sido completamente fechado.
4. Abra o vidro e continue a pressionar o interruptor brevemente depois que o vidro abrir por completo.
5. Repita esses passos para cada vidro que necessite ser programado.

Função antiesmagamento

Se equipado, caso haja detecção de obstáculos enquanto o vidro estiver sendo fechado na operação de movimento expresso, o vidro abrirá automaticamente por questão de segurança.

Cuidado

A função antiesmagamento poderá não funcionar depois de ser usada várias vezes. Não opere o interruptor do vidro sem finalidade.

Desativação da função antiesmagamento

Em uma emergência, o recurso antiesmagamento pode ser anulado em um modo supervisionado. Segure o interruptor do vidro para cima até a segunda posição. O vidro fechará enquanto o interruptor for segurado. Nesse modo, o vidro ainda poderá ser fechado sobre um objeto que esteja em seu caminho. Tome cuidado ao usar o modo de desativação.

⚠ Perigo

Se o recurso antiesmagamento for anulado, a janela pode ser fechada em um objeto em curso. Antes de usar a anulação de antiesmagamento, certifique-se de que nenhuma pessoa ou objeto esteja obstruindo o percurso da janela.

(Continua)

Perigo (Continua)

O uso indevido de vidros elétricos ou a anulação do antiesmagamento pode resultar em ferimentos graves ou morte.

Sistema de segurança dos vidros traseiros para crianças



Pressione o interruptor para desativar o interruptor dos vidros elétricos traseiros. Para ativar, pressione novamente.

Sobrecarga

Se os comandos dos vidros forem ativados repetidamente em intervalos curtos, o funcionamento dos vidros será desativado por um tempo.

Desembaçador do vidro traseiro (Se equipado)

Operado ao pressionar o botão .

O aquecimento funciona com o motor em operação e é desligado automaticamente após algum tempo ou pressionando o botão novamente.

Cuidado

Não utilize objetos cortantes ou limpadores de vidro abrasivos no vidro traseiro do veículo.

Não arranhe ou danifique os fios do desembaçador ao limpar ou trabalhar ao redor do vidro traseiro.

Para-sóis



Se pode baixar ou girar os para-sóis para o lado para evitar o ofuscamento.

Ambos os para-sóis têm espelhos integrais. O espelho do motorista deve estar fechado durante a condução.

⚠ Perigo

Não coloque o para-sol de forma a bloquear a visibilidade da estrada, do tráfego ou de outros objetos.

Bancos e dispositivos de segurança

Apoios de cabeça
Apoios de cabeça 20
Bancos dianteiros
Posição do assento 22
Ajuste do assento 22
Reclinamento de encostos 24
Cintos de segurança
Cintos de segurança 25
Como usar os cintos de segurança corretamente 26
Cinto de três pontos 27
Uso do cinto de segurança durante a gravidez 30
Verificação do sistema de segurança 30
Cuidados com o cinto de segurança 30
Substituição de peças do sistema do cinto de segurança após um acidente 31
Sistema de airbag
Sistema de airbag 31
Sistema de air bag dianteiro 33
Sistema de air bag lateral 35
Sistema de air bag tipo cortina 35
Interruptor liga-desliga do air bag (Se equipado) 36
Dispositivos de retenção para crianças
Crianças maiores 37
Dispositivos de retenção para crianças 38
Onde colocar a proteção 41
Dispositivo de retenção para crianças ISOFIX 47
Fixação de dispositivos de retenção para crianças (Com o cinto de segurança) 48

Apoios de cabeça

Bancos dianteiros

⚠ Atenção

Com apoios de cabeça que não estejam instalados e ajustados corretamente, há um risco maior de que os ocupantes sofram uma lesão no pescoço/coluna em caso de acidente. Não conduza o veículo até que os apoios de cabeça de todos os ocupantes estejam instalados e ajustados corretamente.

Os bancos dianteiros do veículo têm apoios de cabeça ajustáveis nas posições externas do assento.



Ajuste o apoio de cabeça de forma que a parte superior do apoio fique na mesma altura da parte superior da cabeça do ocupante. Essa posição reduz a probabilidade de lesão do pescoço em caso de colisão.

A altura do apoio de cabeça pode ser ajustada.



Puxe o apoio de cabeça para levantá-lo. Tente mover o apoio de cabeça para se certificar de que ele está travado na posição.

Para abaixar o apoio de cabeça, pressione o botão, localizado na parte superior do encosto do banco, e pressione para baixo o apoio de cabeça. Tente mover o apoio de cabeça depois que o botão for liberado, para se certificar de que ele esteja travado na posição.

Bancos traseiros

Os assentos traseiros possuem apoios de cabeça nas posições laterais que podem ser abaixados para uma melhor visibilidade quando os assentos não estão ocupados.

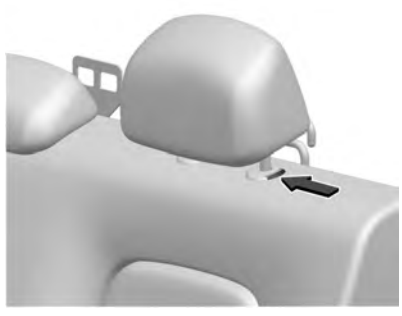

Para abaixar o apoio de cabeça, pressione o botão, localizado na parte superior do encosto do banco, e pressione para baixo o apoio de cabeça.

Quando um assento está ocupado, o apoio de cabeça deve ser colocado na posição superior. Puxe o apoio de cabeça para cima para levantar até que trave no lugar. Empurre e puxe o apoio de cabeça para certificar-se de que esteja travado.

Remoção e reinstalação dos apoios de cabeça

Se for necessário remover o apoio de cabeça para instalar um dispositivo de retenção para crianças, as instruções abaixo poderão ser

usadas para instalar e remover. Reinstale os apoios de cabeça antes que o banco seja ocupado.

Para remover o apoio de cabeça:

1. Pressione os dois botões nos suportes do apoio de cabeça ao mesmo tempo e puxe-o para cima.
2. Guarde o apoio de cabeça em um local seguro.

⚠ Atenção

Com apoios de cabeça que não estejam instalados e ajustados corretamente, há um risco maior de que os ocupantes sofram uma lesão no pescoço/coluna em caso de acidente. Não conduza o veículo até que os apoios de cabeça de todos os ocupantes estejam instalados e ajustados corretamente.

Para reinstalar o apoio de cabeça:

1. Insira os suportes dos apoios de cabeça nos orifícios no topo do encosto do banco.
2. Empurre o apoio de cabeça para baixo.
3. Tente mover o apoio de cabeça para se certificar de que ele está travado na posição.

Bancos dianteiros

Posição do assento

⚠ Perigo

Conduza o veículo somente com o banco ajustado corretamente.



- Sente o mais distante possível para trás contra o encosto. Ajuste a distância entre o banco e os pedais para que suas pernas fiquem levemente dobradas ao pressionar os pedais.
- Sente com os ombros o mais distante possível para trás contra o encosto. Ajuste o ângulo do encosto para poder alcançar facilmente o volante com os braços levemente dobrados. Mantenha o contato entre os ombros e o encosto ao girar o volante. Não incline o encosto muito para trás. Recomendamos um ângulo máximo de cerca de 25°.
- Ajuste o volante. Consulte *Ajuste de posição do volante* ⇨ *60*.
- Se equipado, ajuste a altura do banco alta o bastante para ter um campo de visão nítido em todos os lados e de todos os instrumentos do visor.

Ajuste do assento

⚠ Perigo

Para permitir o acionamento seguro do airbag, não se sente a menos de 25 cm do volante.

Nunca coloque objetos de qualquer tamanho ou formato sob os bancos dianteiros, pois eles podem interferir no

(Continua)

Perigo (Continua)

mecanismo de movimentação, em outras partes da estrutura do banco ou em componentes elétricos quando disponíveis, reduzindo ou anulando o desempenho correto desses componentes e dos sistemas de segurança. Ainda assim, caso seja necessário colocar algum objeto sob os bancos dianteiros, é recomendável colocar primeiramente os bancos na posição mais afastada para trás e, assim, facilitar o acesso.

Não ajuste o assento usando mãos, dedos, pés ou outras partes do corpo embaixo do assento, pois ele tem mecanismo de metal e peças móveis que podem causar ferimentos.

⚠ Perigo

Nunca ajuste os bancos ao conduzir, uma vez que poderão mover-se de forma incontrolável.

(Continua)

Perigo (Continua)

Sempre que precisar ajustar o banco, certifique-se de sentar confortavelmente e use a alavanca para destravar, ou os botões de ajuste elétricos, quando disponíveis.

Depois de ajustar a posição dos bancos, tente movê-los para frente e para trás para se certificar de que estejam travados na posição.

Quando estiver ajustando um banco, cuide para não atingir um passageiro ou bagagem.

Mantenha as mãos, dedos, pés e outras partes do corpo longe das áreas de funcionamento do mecanismo de ajuste, trava dos bancos e outros componentes metálicos.

Caso seja necessário pegar algum objeto embaixo do banco do passageiro dianteiro, é recomendável colocar os bancos na posição mais afastada para trás.



Para ajustar a posição dos bancos:

1. Puxe a alavanca na frente da almofada do banco, pela região central, para destravá-lo.
2. Mova o banco para frente ou para trás, e solte a alavanca.
3. Tente mover o banco para frente e para trás para se certificar de que esteja travado na posição.

Ajuste da Altura do Banco



Se equipado, mova a alavanca para cima ou para baixo para levantar ou abaixar o banco.

Reclinamento de encostos

⚠ Atenção

Pode ser perigoso sentar-se em posição reclinada quando o veículo estiver em movimento. Mesmo quando afivelados, os cintos de segurança não cumprirão seu papel.

(Continua)

Atenção (Continua)

O cinto de três pontos não estará contra seu corpo. Ao invés disso, estará na sua frente. Em uma colisão você poderá bater nele, obtendo ferimentos no pescoço ou de outros tipos.

O cinto subabdominal poderá se mover para o abdome. As forças do cinto estarão lá e não em seus ossos pélvicos. Isso pode causar ferimentos internos graves.

Para obter uma proteção apropriada quando o veículo estiver em movimento, mantenha o encosto na posição vertical. Então, sente-se bem para trás no banco e use o cinto de segurança corretamente.



Não recline o encosto se o veículo estiver em movimento.

Encostos reclináveis manuais

⚠ Atenção

Se o encosto de algum dos bancos não estiver travado, ele pode avançar em caso de parada brusca ou colisão. Isso poderia ferir a pessoa sentada no banco. Sempre empurre e puxe os encostos dos bancos para certificar-se de que estão travados.

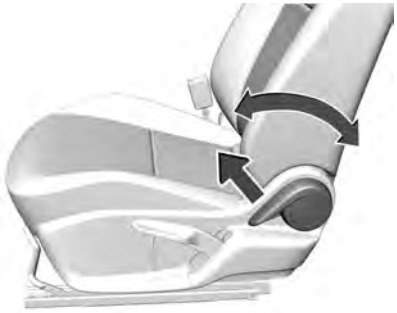

Para reclinar um encosto manual:

1. Levante a alavanca.
2. Mova o encosto para a posição desejada, então solte a alavanca e trave o encosto na posição.
3. Empurre e puxe o encosto para certificar-se de que esteja travado.

Para retornar o encosto para a posição vertical:

1. Levante totalmente a alavanca sem aplicar pressão ao encosto e ele voltará para a posição vertical.
2. Empurre e puxe o encosto para certificar-se de que esteja travado. Deixe o banco engatar de forma audível.

Cintos de segurança

⚠ Atenção

Não deixe ninguém viajar quando um cinto de segurança não puder ser usado corretamente. Em uma colisão, se você ou seu(s) passageiro(s) não estiverem usando cintos de segurança, os ferimentos podem ser muito mais graves do que se estivesse usando os cintos. Pode haver ferimentos graves ou morte ao bater com força em objetos dentro do veículo ou ser ejetado do veículo. Além disso, uma pessoa que não está com o cinto afivelado pode bater nos outros passageiros do veículo.

É extremamente perigoso viajar na área de carga, dentro ou fora do veículo. Em uma colisão, os passageiros que viajam nessas áreas estão mais propensos a sofrer ferimentos graves ou mesmo morrer. Não permita que passageiros viajem em nenhuma área do veículo que não esteja equipada com bancos e cintos de segurança.

(Continua)

Atenção (Continua)

Afivele sempre seu cinto de segurança e verifique se o(s) passageiro(s) também está(ão) protegido(s) corretamente.

Os cintos de segurança são projetados para uso de uma pessoa por vez. Eles não são apropriados para pessoas menores que 150 cm. O uso de dispositivo de retenção para cadeirinha de criança apropriado é obrigatório para pessoas menores do que 150 cm.

Periodicamente, verifique todas as peças do sistema de cinto para ver se apresentam danos e a funcionalidade correta. Providencie a substituição dos componentes danificados.

Após um acidente, providencie a substituição dos cintos em uma Concessionária Chevrolet.

Nota
Certifique-se de que os cintos não estejam danificados por sapatos, objetos pontiagudos ou desfiados. Evite entrada de sujeira no retrator do cinto.

Este veículo tem indicadores como lembrete para afivelar os cintos de segurança. Consulte *Lembretes do cinto de segurança* ⇨ *69*.

Como usar os cintos de segurança corretamente

Siga estas regras para a proteção de todos.

Existem outras coisas para conhecer sobre cintos de segurança e crianças, incluindo crianças pequenas e bebês. Se uma criança for andar no veículo, consulte *Dispositivos de retenção para crianças* ⇨ *38*. Revise e siga as regras para crianças além das seguintes regras:

É muito importante que todos os ocupantes estejam com seus cintos afivelados. As estatísticas mostram que pessoas que não usam cinto de segurança se ferem com mais frequência em acidentes do que pessoas que usam.

Existem fatores especiais a conhecer sobre o uso correto do cinto de segurança.

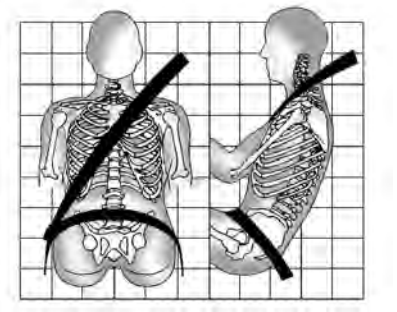

- Sente-se reto e mantenha sempre os pés no assoalho em frente a você (se possível).
- Use sempre a fivela certa para sua posição no banco.
- Use a parte subabdominal do cinto em posição baixa rente aos quadris, tocando as coxas. Em um acidente, será aplicada força nos fortes ossos pélvicos e você estará menos propenso a deslizar para baixo do cinto subabdominal. Se você deslizasse do cinto, ele aplicaria força em seu abdômen. Isso poderia trazer ferimentos graves ou mesmo fatais.
- Use o cinto diagonal sobre o ombro e transversalmente ao tórax. Estas partes do corpo são as mais adequadas para receber as forças dos cintos de segurança. O cinto diagonal trava em caso de parada súbita ou de acidente.

⚠ Atenção

Você pode se ferir gravemente ou até morrer, caso não use o cinto de segurança corretamente.

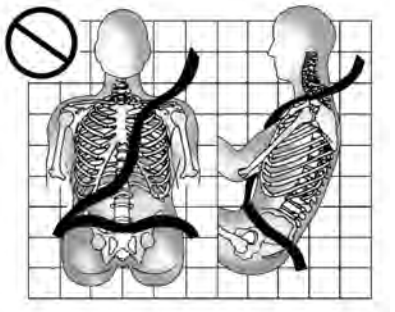

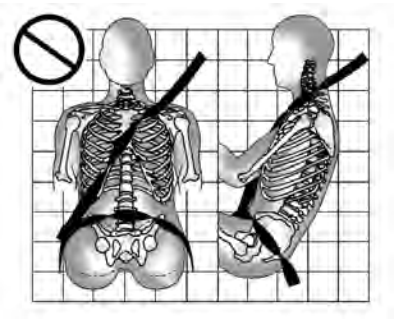

Nunca deixe o cinto subabdominal ou diagonal solto ou torcido.

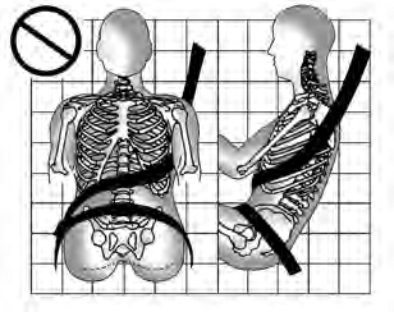

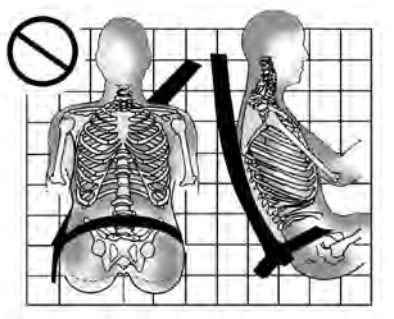

Nunca use o cinto diagonal sob os braços ou atrás das costas.

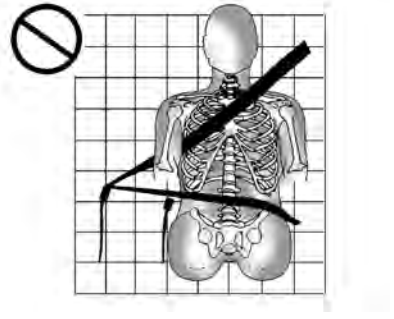

Use sempre a fivela certa para sua posição no banco.

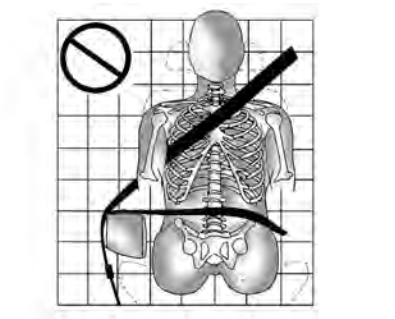

Nunca passe o cinto subabdominal ou diagonal sobre um apoio de braço.

Cinto de três pontos

Todas as posições de assento no veículo têm um cinto de três pontos.

As instruções seguintes explicam como usar um cinto de três pontos corretamente.

1. Ajuste o banco, se ele for ajustável, de forma que você possa se sentar reto.

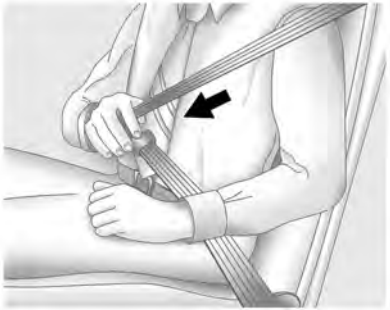

2. Pegue a lingueta do fecho e puxe o cinto transversalmente. Não deixe que o fio fique torcido.

   O cinto de três pontos pode travar se você o puxar muito rapidamente. Se isso acontecer, deixe o cinto voltar lentamente para destravá-lo. Então, puxe o cinto transversalmente de forma mais lenta.

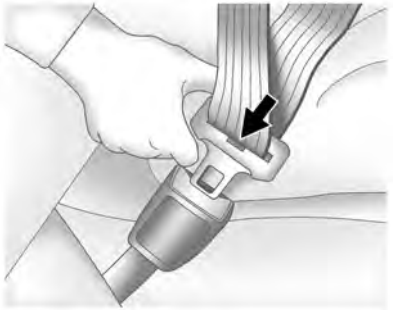

3. Empurre a lingueta do fecho na fivela até perceber um clique.

   Puxe a lingueta do fecho para cima para se certificar de que esteja firme.

   Posicione o botão de liberação na fivela para que o cinto de segurança possa ser desafivelado rapidamente, se necessário.



4. Para apertar a parte subabdominal, puxe o cinto diagonal.



Para destravar o cinto, pressione o botão na fivela. O cinto deve voltar à posição de armazenado.

Sempre manuseie o cinto de segurança com cuidado. Se o cinto de segurança retorna rapidamente à posição de retração, o retrator pode travar, impossibilitando puxá-lo para fora. Se isso acontecer puxe o cinto de segurança em linha reta firmemente para destravá-lo e em seguida solte-o. Se o cinto permanecer travado no retrator, contate uma concessionária.

Antes de fechar a porta, verifique se o cinto de segurança está fora do caminho. Se a porta for batida contra o cinto de segurança, tanto o cinto de segurança quanto o veículo podem ficar danificados.

Regulador de altura do cinto diagonal

O veículo tem um ajustador do cinto na altura do ombro para a posição em que o motorista senta.

Ajuste a altura para que a parte do ombro do cinto fique no ombro e não caindo do ombro. O cinto deve estar próximo ao pescoço, porém sem tocá-lo. O ajuste inadequado do cinto de segurança na altura do ombro pode reduzir a eficácia do cinto em caso de colisão. Consulte *Como usar os cintos de segurança corretamente* ⇨ *26*.



Pressione o botão de liberação e mova o ajustador de altura para a posição desejada. O regulador pode ser movido para cima empurrando para cima o controle deslizante/acabamento. Depois de regulado na posição correta, tente mover o regulador para baixo sem pressionar o botão de destravamento para certificar-se de que esteja travado na posição.

Pré-tensionadores dos cintos de segurança

Este veículo possui pré-tensionadores dos cintos de segurança para os ocupantes dos bancos laterais dianteiros. Embora os pré-tensionadores do cinto de segurança não possam ser vistos, eles fazem parte do conjunto do cinto de segurança. Eles podem ajudar a apertar os cintos de segurança durante os estágios iniciais de colisões frontais moderadas a severas, quase frontais ou traseiras, se forem atendidas as condições-limite de ativação do pré-tensionador. E se o veículo possui airbags de impacto lateral no banco, os pré-tensionadores do cinto de segurança podem ajudar a apertar os cintos de segurança em uma colisão lateral.

Os pré-tensionadores só funcionam uma vez. Se os pré-tensionadores forem ativados em uma colisão, estes e provavelmente outras peças do sistema de cintos de segurança do veículo deverão ser substituídos. Consulte *Substituição de peças do sistema do cinto de segurança após um acidente* ⇨ *31*.

Não sente sobre o cinto de segurança externo ao entrar ou sair do veículo, ou em qualquer momento enquanto estiver sentado no veículo. Sentar no cinto de segurança pode danificar a correia e o equipamento.

Uso do cinto de segurança durante a gravidez

Os cintos de segurança servem para todas as pessoas, incluindo mulheres grávidas. Como todos os ocupantes, as grávidas estão mais propensas a se ferir seriamente caso não usem cintos de segurança.



Uma mulher grávida deve usar o cinto de segurança de três pontos, e a parte subabdominal deve ser colocada o mais baixo possível, abaixo da circunferência da barriga, por toda a gravidez.

A melhor forma de proteger o feto é proteger a mãe. Quando o cinto de segurança é usado corretamente, é maior a probabilidade de o feto não se ferir em um acidente. Para as gestantes, bem como para qualquer pessoa, o fundamental para tornar os cintos eficazes é usá-los corretamente.

Verificação do sistema de segurança

Verifique regularmente o lembrete do cinto de segurança, cintos de segurança, fivelas, linguetas do fecho, retratores, ajustadores de altura do cinto de segurança de três pontos (se equipado) e fixações do cinto de segurança para se certificar de que estejam todos funcionando corretamente. Verifique se há outras peças frouxas ou danificadas do sistema de cinto de segurança que possam impedir o funcionamento adequado desse sistema. Vá até a concessionária para solicitar o reparo. Cintos de segurança rasgados, desfiados ou enrolados podem não protegê-lo em um acidente. Cintos de segurança rasgados ou desfiados podem arrebentar sob as forças de impacto. Se um cinto estiver cortado ou desfiado, substitua-o imediatamente. Caso o cinto esteja torcido, poderá ser possível destorcer invertendo a lingueta do cinto. Se isso não puder ser corrigido, peça para a concessionária consertar.

Certifique-se de que a luz de lembrete do cinto de segurança esteja funcionando. Consulte *Lembretes do cinto de segurança* ⇨ *69*.

Mantenha os cintos de segurança limpos e secos. Consulte *Cuidados com o cinto de segurança* ⇨ *30*.

Cuidados com o cinto de segurança

Mantenha os cintos de segurança limpos e secos.

Os cintos de segurança devem receber cuidado e manutenção adequados.

Os componentes do cinto de segurança devem ser mantidos limpos e secos. Se necessário, as superfícies rígidas externas e o cordão do cinto e segurança podem ser limpos suavemente com sabão neutro e água. Certifique-se

de que não haja excesso de poeira nem detritos no mecanismo. Se houver poeira ou detritos no sistema após a limpeza, consulte a concessionária. As peças podem precisar ser trocadas para garantir o funcionamento adequado do sistema.

⚠ Atenção

Não clareie nem tinja a correia do cinto de segurança. Isso pode enfraquecer seriamente a correia. Em caso de colisão, é possível que não forneçam proteção adequada. Lave e enxágue a correia do cinto de segurança somente com sabão neutro e água morna. Deixe a correia secar.

Substituição de peças do sistema do cinto de segurança após um acidente

⚠ Atenção

Um acidente pode danificar o sistema de cinto de segurança do veículo. Um sistema de cinto de segurança danificado pode não proteger corretamente a pessoa que o utilize, o que resulta em lesão grave ou mesmo morte, em caso de acidente. Para ajudar a garantir que os sistemas de cinto de segurança estejam funcionando corretamente após um acidente, inspecione-os e providencie as substituições necessárias o mais rápido possível.

Após um acidente de pouca gravidade, a substituição dos cintos de segurança talvez não seja necessária. Mas os conjuntos de cinto de segurança que foram usados durante qualquer acidente podem ter sido forçados ou danificados. Consulte a concessionária para solicitar a inspeção ou a substituição dos conjuntos de cinto de segurança.

Podem ser necessários novas peças e reparos, mesmo que o sistema de cinto de segurança não tenha sido usado no momento do acidente.

Solicite a verificação dos pré-tensionadores do cinto de segurança caso o veículo tenha passado por acidente, ou se a luz indicadora do airbag ficar acesa depois que você der partida no veículo, ou enquanto estiver dirigindo. Consulte *Luz indicadora do airbag* ⇨ *71*.

⚠ Atenção

Os procedimentos de segurança devem ser sempre observados ao descartar o veículo ou peças dele. O descarte deve ser realizado apenas por uma assistência técnica autorizada, para ajudar a proteger o ambiente e a sua saúde.

Sistema de airbag

O sistema de airbag consiste em uma série de sistemas individuais.

Quando acionados, os airbags inflam em milissegundos. Eles também esvaziam tão rápido que geralmente não se nota durante a colisão.

⚠ Perigo

Se manuseados de forma inadequada, os sistemas de airbag podem ser ativados e inflar.

O motorista deve sentar-se o mais para trás possível, sem comprometer o controle do veículo. Se estiver sentado muito próximo ao airbag, ele poderá causar ferimentos fatais ou graves quando inflado.

Para uma proteção máxima em todos os tipos de colisões, todos os ocupantes, incluindo o motorista, sempre deverão usar cintos de segurança para minimizar o risco de ferimentos fatais ou graves em caso de acidente. Não sente ou se encoste desnecessariamente próximo ao airbag enquanto o veículo estiver em movimento.

O airbag poderá causar arranhões na face ou no corpo, ferimentos devido a óculos quebrados ou queimaduras ao inflar se for acionado.

Nota

Os sistemas eletrônicos dos airbags e dos pré-tensionadores encontram-se na área do console central. Não colocar objetos magnéticos nessa área.

Não se deve colar nada nas tampas dos airbags e nem cobri-las com outros materiais.

Cada airbag é acionado uma só vez. Substitua os airbags acionados em uma Concessionária Chevrolet.

Não faça alterações nos componentes do sistema do airbag, pois isso invalidará a aprovação do veículo. Remova o volante, o painel de instrumentos, todas as partes do revestimento, as vedações da porta, as maçanetas e os bancos em uma Concessionária Chevrolet.

Quando os airbags inflam, os gases aquecidos podem causar queimaduras.

⚠ Perigo

Nunca deixe que crianças, bebês, gestantes, idosos e deficientes sentem no banco dianteiro do passageiro equipado com airbags. Não dirija com um bebê conforto

(Continua)

Perigo (Continua)

instalado nesse banco. Em caso de acidente, o impacto do airbag inflado poderá causar ferimentos na face ou morte.

Cuidado

Se o veículo colidir com lombadas ou objetos em estradas sem asfalto ou calçadas, os airbags poderão ser ativados. Dirija lentamente sobre superfícies que não foram projetadas para o tráfego de veículos para evitar a ativação acidental do airbag.

Consulte *Luz indicadora do airbag* ⇨ *71*.

Dispositivo de retenção para crianças no banco do passageiro dianteiro com sistema de airbag.



NUNCA use um dispositivo de retenção para crianças em um banco protegido por um AIRBAG ATIVO na frente dela, podem ocorrer FERIMENTOS FATAIS ou GRAVES à CRIANÇA.

Por motivos de segurança, o dispositivo de retenção para crianças virado para a frente só deve ser usado de acordo com as instruções e as restrições da tabela.

A etiqueta do airbag está localizada nos dois lados do para-sol do passageiro. Consulte Desativação do airbag.

Sistema de air bag dianteiro

O sistema de airbags dianteiros consiste em um airbag no volante e um no painel de instrumentos do lado do passageiro. Eles podem ser identificados pela palavra **AIRBAG**.

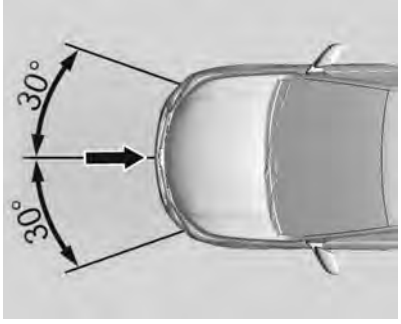

O sistema de airbag dianteiro é acionado em caso de acidente de certa gravidade na área descrita. A ignição deve estar ligada.

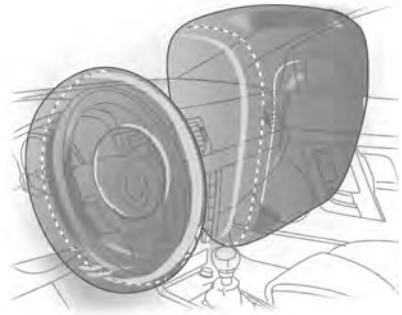

Os airbags dianteiros são dispositivos de segurança complementares que, em conjunto com os cintos de segurança, aumentam a proteção dos passageiros dianteiros em uma colisão frontal com desaceleração muito abrupta. Sua função é proteger a cabeça e o tórax de impacto violento contra o volante ou painel de instrumentos em acidentes nos quais os cintos de segurança não seriam suficientes para evitar lesões graves e/ou morte.

O sistema de airbag não acionará em uma colisão frontal de gravidade inferior, em que o cinto de segurança é suficiente para proteger os passageiros, nem nas colisões das partes laterais e traseiras, em capotamentos,

derrapadas e outras situações em que o ocupante não é projetado à frente de forma intensa.

É importante enfatizar que a velocidade do veículo e a desaceleração imposta aos ocupantes são os fatores determinantes para o acionamento do airbag.

Um módulo eletrônico gerencia a ativação do sistema.

Sendo necessário, será ativada a ignição dos geradores de gás e enchimento dos airbags, amortecendo o contato dos ocupantes dianteiros com o volante e com o painel de instrumentos.

O som gerado pelo sistema de ativação dos airbags, através do gerador de gases, não é prejudicial ao sistema auditivo humano.

⚠ Perigo

A proteção máxima só é obtida quando o banco está na posição adequada, consulte Posição do banco em *Posição do assento* ⇨ *22*. Mantenha a área onde o airbag infla livre de obstruções. Ajuste o cinto

(Continua)

Perigo (Continua)

de segurança corretamente e prenda-o adequadamente. Só assim o airbag poderá fornecer proteção.

Recomendações importantes

- Não mantenha nenhum tipo de objeto entre o airbag e os ocupantes dos bancos, pois caso as bolsas inflem estes objetos podem ser lançados contra os ocupantes causando ferimentos.
- Não instale acessórios não originais no volante ou no painel de instrumentos, pois poderão interferir no curso do airbag quando inflar, evitando a operação do sistema ou mesmo sendo lançados contra os ocupantes causando ferimentos.
- Nunca altere os componentes do sistema do airbag. O manuseio incorreto pode fazer com que o airbag infle inadvertidamente causando ferimentos no motorista e no passageiro.
- O sistema eletrônico que controla o airbag se localiza no console dianteiro. Para evitar falhas, nenhum objeto imantado deve ser colocado nas proximidades do console.
- No caso de veículos expostos a enchentes, procure a assistência de uma Concessionária Chevrolet.
- A desmontagem do volante e do painel de instrumentos somente deverá ser executada em uma Concessionária Chevrolet.
- O airbag foi projetado para disparar apenas uma vez. Depois de disparado, ele deverá ser substituído imediatamente em uma Concessionária Chevrolet.
- Não carregue nem mantenha nenhum objeto em sua boca enquanto estiver dirigindo. No caso do airbag inflar, o risco de uma lesão ou acidente fatal aumenta consideravelmente.
- Ao vender o veículo para um novo dono,informe-o de que o veículo está adaptado com sistema de airbag e de que as instruções deste manual devem ser lidas e seguidas.
- Desmontar um veículo com airbag não inflado pode ser muito perigoso. Ao descartar um veículo, procure a assistência de uma Concessionária Chevrolet.

Sistema de air bag lateral

O sistema de airbags laterais consiste em um airbag em cada encosto do banco dianteiro. Isso pode ser identificado pela palavra AIRBAG.

O sistema de airbag lateral é acionado em caso de impacto lateral de certa gravidade. A ignição deve estar ligada.

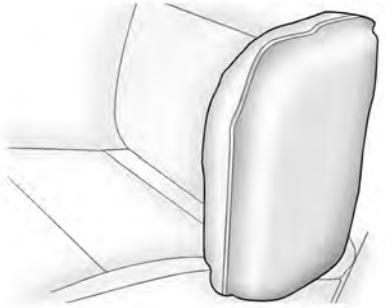

O risco de ferimento na parte superior do corpo e na pelve, em caso de impacto lateral, é consideravelmente reduzido.

Cuidado

- Não instale coberturas de banco.
- Não substitua o revestimento original por outro tipo de tecido, incluindo couro, nem instale coberturas protetoras nos bancos e no caso de substituição ou danos, procure ajuda de uma Concessionária Chevrolet.
- Não coloque seu corpo ou qualquer objeto (incluindo travesseiros) entre os bancos dianteiros e as portas. Os passageiros dos bancos dianteiros não devem apoiar-se ou dormir nas portas. Sempre sente no centro do banco.
- Sempre use seu cinto de segurança.

⚠ Perigo

Mantenha a área onde o airbag infla livre de obstruções.

⚠ Perigo

Crianças sentadas bem próximas a um Airbag lateral podem ser vítimas de lesões fatais se o Airbag acionar, especialmente se a cabeça, pescoço ou peitoral da criança estiver próxima ao airbag na hora do impacto.

Nunca deixe seu filho apoiado na porta ou próximo do módulo do airbag lateral.

Sistema de air bag tipo cortina

O sistema de airbag "cortina" consiste em um airbag na estrutura do teto em cada lado. Ele pode ser identificado pela palavra AIRBAG nas colunas do teto.

O sistema de airbag "cortina" é acionado em caso de impacto na lateral de certa gravidade. A ignição deve estar ligada.

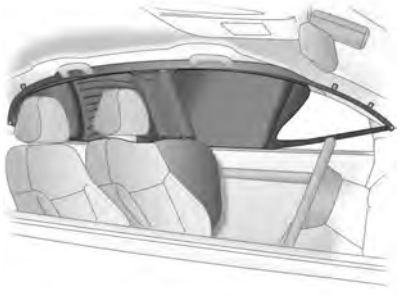

O risco de ferimento na cabeça, em caso de impacto lateral, é consideravelmente reduzido.

⚠ Perigo

- Não fique próximo da zona de acionamento do airbag (nem coloque objetos, incluindo almofadas).
- Use os ganchos localizados sobre as portas somente para pendurar roupas leves.
- Não coloque objetos dentro dos bolsos de roupas penduradas.

(Continua)

Perigo (Continua)

- Não segure nos ganchos auxiliares (sobre as portas) enquanto o veículo estiver sendo conduzido.
- Sempre afivele o cinto de segurança.
- Não se encoste (nem durma apoiado) nas portas dianteiras nem traseiras. Sempre sente-se na parte central do banco.

Interruptor liga-desliga do air bag (Se equipado)

O sistema de airbag dianteiro do banco do passageiro dianteiro deverá ser desativado se for necessário utilizar um dispositivo de retenção para crianças neste assento. Os sistemas de airbag de "cortina" e lateral, os pré-tensionadores e todo o sistema de airbag do motorista permanecerão ativos.



O sistema de airbag do passageiro pode ser desativado a partir de uma trava no painel de instrumentos, visível quando a porta dianteira do passageiro está aberta.

O indicador de status do airbag do passageiro está localizado no console do teto.

Use a chave do veículo para escolher a posição:

OFF (Desligado) o airbag do passageiro dianteiro será desativado e não inflará no caso de uma colisão. O indicador de controle OFF fica aceso continuamente. O dispositivo de retenção para crianças pode ser instalado de acordo com o quadro Locais de instalação de dispositivos de retenção para crianças.

ON (ligado) o airbag do passageiro dianteiro está ativo. Nenhum dispositivo de retenção para crianças pode ser instalado.

Altere a posição do interruptor apenas quando o veículo estiver parado e a ignição estiver desligada.



Enquanto o indicador de controle ON estiver aceso, os sistemas de airbag do banco do passageiro dianteiro inflarão em caso de colisão.

Se os dois indicadores acenderem ao mesmo tempo ou se nenhum indicador acender, há uma falha no sistema. Conserte a causa da falha em uma concessionária Chevrolet imediatamente.

⚠ Perigo

Ative o sistema de airbag do passageiro dianteiro quando um adulto estiver no banco do passageiro dianteiro.

Caso contrário, há um risco de ferimento ou morte à pessoa que usar este banco com o airbag do passageiro dianteiro desativado.

Dispositivos de retenção para crianças

Crianças maiores



Uso correto do cinto de segurança para crianças mais velhas

Para verificar se uma criança pode usar um cinto de três pontos, certifique-se de que os joelhos da criança dobrem confortavelmente na borda do banco. O cinto diagonal deve estar posicionado entre o pescoço e o braço da criança, e o cinto subabdominal o mais baixo possível sobre o quadril da criança.

⚠ Perigo

- Estatísticas de acidentes mostram que as crianças estão mais seguras se estiverem no banco traseiro e usando o cinto de segurança de forma adequada.
- Crianças que não estejam usando cinto de segurança podem ser lançadas para fora em uma colisão.
- Sempre que uma criança estiver ocupando o banco, o cinto subabdominal deve estar em posição baixa, próximo aos quadris, tocando as coxas da criança. Isso impede a carga no abdômen em caso de acidente.



⚠ Perigo

Esta imagem mostra uma criança sentada em um banco com cinto de três pontos usado incorretamente. Se a criança usar o cinto dessa forma, poderá sofrer lesões e risco de morte em uma colisão.

Dispositivos de retenção para crianças

Bebês e crianças devem ser colocados no banco traseiros e contidos corretamente, de acordo com os termos deste manual.

Os ossos do quadril de uma criança são tão pequenos que o cinto de segurança normal do veículo pode não permanecer baixo nos ossos do quadril, como deveria. Em vez disso, existe a possibilidade de ele carregar o abdômen e causar lesão grave ou fatal em caso de colisão.



⚠ Perigo

NUNCA use um dispositivo de retenção para crianças em um banco protegido por um AIRBAG ATIVO na frente dele, podem ocorrer MORTE ou FERIMENTOS GRAVES à CRIANÇA.

⚠ Perigo

O airbag do banco do passageiro dianteiro deverá ser desativado caso seu veículo possua um interruptor liga-desliga do airbag do passageiro e você estiver usando um dispositivo de retenção para crianças voltado para trás no banco do passageiro dianteiro. Isso também se aplica a certos dispositivos de retenção para crianças voltados para frente, como indicado nas tabelas listadas neste manual.

Não coloque um dispositivo de retenção para crianças voltado para trás caso seu veículo não possua um interruptor liga-desliga do airbag do passageiro.

Uma criança em um dispositivo de retenção para crianças voltado para trás pode sofrer lesões graves ou até morrer se o airbag frontal do passageiro dianteiro inflar. Isso ocorre porque a parte de trás do dispositivo de retenção para crianças voltado para trás estaria muito próxima do airbag inflado. Uma criança no dispositivo de retenção para crianças voltado para frente pode sofrer lesões graves ou até

(Continua)

Perigo (Continua)

morrer se o airbag frontal do passageiro dianteiro inflar e o banco estiver em uma posição avançada.

Consulte *Interruptor liga-desliga do air bag (Se equipado)* ⇨ *36*, se equipado.

Quando um dispositivo de retenção para crianças estiver em uso, preste atenção nas instruções de instalação e uso seguintes e também nas fornecidas com o dispositivo de retenção para crianças.

Sempre obedeça aos regulamentos locais e nacionais. Em alguns países, o uso de dispositivos de retenção para crianças é proibido em certos bancos.

Grupo	Classe de peso
Grupo 0	Até 10 kg (22 lb)
Grupo 0+	Até 13 kg (28 lb)
Grupo I	9 a 18 kg (20 a 39 lb)
Grupo II	15 a 25 kg (34 a 55 lb)
Grupo III	22 a 36 kg (49 a 79 lb)

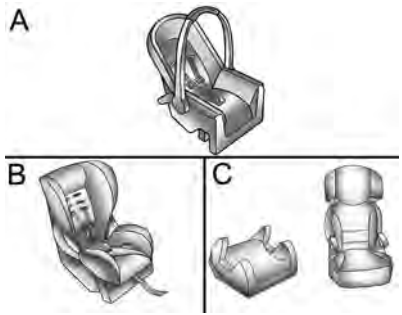

Modelo A: Grupo 0 e 0+ – Bebê conforto

Modelo B: Grupo I – Cadeirinha de criança

Modelo C: Grupos II e III – Banco elevatório

Dispositivos de retenção para crianças são projetados para serem afivelados com o cinto de três pontos ou os suportes ISOFIX. Alguns dispositivos de retenção para crianças também utilizam um cabo superior ou cabo de apoio.

Classificação dos dispositivos de retenção para crianças

Para fins de referência, os dispositivos de retenção para crianças disponíveis no mercado são classificados com base no peso da criança. Observe cuidadosamente as instruções de instalação e uso fornecidas pelo fabricante do dispositivo de retenção para crianças.

Ao escolher um dispositivo de retenção para crianças, é importante considerar a altura da criança, além da idade e do peso.

⚠ Perigo

- Certifique-se de que o dispositivo de retenção para crianças esteja instalado adequadamente. Se o dispositivo de retenção para crianças não estiver preso adequadamente, será maior o risco de lesões graves em caso de colisão.
- Não prenda nem coloque objetos ou outros materiais no dispositivo de retenção para crianças.

(Continua)

Perigo (Continua)

- Não deixe nenhum objeto solto no veículo. Durante um impacto, o objeto pode se mover e causar lesões nos ocupantes.
- Depois de uma colisão, é necessário substituir o dispositivo de retenção para crianças, pois ele pode ter sofrido danos não visíveis.
- Sempre prenda seu filho em um dispositivo de retenção para crianças instalado corretamente, mesmo em trajetos curtos.
- Crianças devem embarcar e desembarcar do veículo apenas do lado da calçada, onde não tenha trânsito.

⚠ Atenção

- Ao carregar uma criança, siga os procedimentos de transporte infantil estabelecidos pelas leis locais.

(Continua)

Atenção (Continua)

- Em alguns países, o uso de dispositivos de retenção para crianças é proibido em certos bancos.
- Depois de remover a criança do veículo, mantenha o dispositivo de retenção para crianças preso com o cinto de segurança ou ISOFIX/i-Size para evitar que ele seja lançado para frente em caso de frenagem súbita.

Certifique-se de que o dispositivo de retenção para crianças:

- Esteja instalado de acordo com as instruções fornecidas pelo fabricante do dispositivo de retenção para crianças.
- Tenha a etiqueta de aprovação de certificação das regulamentações de segurança em termos da legislação local.
- Seja adequado para seu veículo.

Seleção do dispositivo de retenção para crianças correto

Os banco traseiros são o local mais seguro para prender um dispositivo de retenção para crianças.

A criança deve viajar olhando para a traseira do carro, pelo maior tempo possível. Isso garante que a coluna da criança, que ainda está muito frágil, seja menos afetada no caso de uma colisão.

A General Motors recomenda usar o dispositivo de retenção para crianças original da GM.

Certifique-se de que o dispositivo de retenção para crianças que será instalado seja compatível com o tipo de veículo.

Assegure-se de que o local de instalação do dispositivo de retenção para crianças no veículo esteja correto, de acordo com as tabelas incluídas neste manual. Consulte *Onde colocar a proteção* ⇨ *41*.

As disposições estabelecidas pela legislação têm prioridade sobre as deste manual.

⚠ Perigo

Nunca use um único cinto de segurança para um adulto e uma criança. Durante um impacto, o cinto de segurança exercerá forte pressão na criança, causando ferimentos graves ou fatais.

Nunca permita que duas crianças compartilhem o mesmo cinto de segurança. Ambas podem sofrer ferimentos graves em um acidente.

⚠ Perigo

Bebês e crianças nunca devem ser carregados no colo de outro ocupante.

Apesar de um bebê não pesar muito, ele será tão pesado durante uma colisão que será impossível segurá-lo, mesmo se o ocupante estiver com o cinto de segurança.



Onde colocar a proteção



⚠ Perigo

NUNCA use um dispositivo de retenção para crianças em um banco protegido por um AIRBAG ATIVO na frente dele, podem ocorrer MORTE ou FERIMENTOS GRAVES à CRIANÇA.

⚠ Perigo

Não deverá ser instalado um dispositivo de retenção para crianças voltado para trás no banco do passageiro dianteiro a menos que o veículo esteja equipado com um interruptor liga-desliga do airbag do passageiro.

Para veículos equipados com um interruptor liga-desliga do airbag, o airbag deverá ser desativado quando um dispositivo de retenção para crianças voltado para trás ou certos tipos de dispositivos de retenção para crianças voltados para frente como indicado nas tabelas listadas neste manual sejam instalados no banco do passageiro dianteiro.

Adequação da instalação do dispositivo de retenção para crianças

A tabela a seguir mostra opções permitidas para fixação do dispositivo de retenção para crianças com cinto de três pontos.

Classe de idade e peso	No banco do passageiro dianteiro		Nos bancos traseiros	
	Airbag ativado	Airbag desativado	Bancos laterais traseiros	Banco central traseiro
Grupo 0: até 10 kg ou cerca de 10 meses	X	U (1,2)	U/L (3)	X
Grupo 0+: até 13 kg ou cerca de 2 anos	X	U (1,2)	U/L (3)	X
Grupo I: de 9 a 18 kg ou cerca de 8 meses a 4 anos	X	U (1,2,4)	U/L (3,4)	X
Grupo II: de 15 a 25 kg ou cerca de 3 a 7 anos	X	U (1,2,4)	U/L (3,4)	X

Classe de idade e peso	No banco do passageiro dianteiro		Nos bancos traseiros	
	Airbag ativado	Airbag desativado	Bancos laterais traseiros	Banco central traseiro
Grupo III: de 22 a 36 kg ou cerca de 6 a 12 anos	X	U (1,2,4)	U/L (3,4)	X

U: Adequação universal em conjunto com um cinto de segurança de três pontos
L: Adequado para alguns dispositivos de retenção para crianças das categorias 'veículo específico', 'restrito' ou 'semi-universal'. O dispositivo de retenção para crianças deve ser aprovado para o tipo específico de veículo (consulte a lista de tipo de veículo do dispositivo de retenção para crianças).
X: nenhum dispositivo de retenção para crianças é permitido nesse local e nessa classe de peso.
(1) Mova o banco para a frente o quanto for necessário e ajuste a inclinação do encosto do banco o quanto for necessário para a posição vertical para garantir que o cinto corra para a frente a partir do ponto de ancoragem superior.
(2) Mova o ajuste de altura para cima o quanto for necessário e ajuste a inclinação do encosto do banco o quanto for necessário para a posição vertical para garantir que o cinto esteja firme no lado da fivela.
(3) Mova o respectivo banco dianteiro para a frente do sistema do dispositivo de retenção para crianças o quanto for necessário.
(4) Ajuste o respectivo apoio de cabeça conforme necessário ou remova-o se necessário.

Adequação da instalação do dispositivo de retenção para crianças ISOFIX

A tabela seguinte mostra opções admissíveis para instalar um dispositivo de retenção para crianças ISOFIX com os suportes ISOFIX.

Classe de idade e peso	Classe de tamanho	Fixação	Passageiro dianteiro	Posições laterais do banco traseiro	Posição central do banco traseiro
Grupo 0: até 10 kg ou cerca de 10 meses	G	ISO/L2	X	X	X
	F	ISO/L1	X	X	X
	E	ISO/R1	X	IL (1)	X
Grupo 0+: até 13 kg ou cerca de 2 anos	E	ISO/R1	X	IL (1)	X
	D	ISO/R2	X	IL (1)	X
	C	ISO/R3	X	IL (1)	X
Grupo I: de 9 a 18 kg ou cerca de 8 meses a 4 anos	D	ISO/R2	X	IL (1,2)	X
	C	ISO/R3	X	IL (1,2)	X
	B	ISO/F2	X	IL, IUF (1,2)	X
	B1	ISO/F2X	X	IL, IUF (1,2)	X
	A	ISO/F3	X	IL, IUF (1,2)	X
Grupo II: de 15 a 25 kg ou cerca de 3 a 7 anos			X	IL (1,2)	X

Classe de idade e peso	Classe de tamanho	Fixação	Passageiro dianteiro	Posições laterais do banco traseiro	Posição central do banco traseiro
Grupo III: de 22 a 36 kg ou cerca de 6 a 12 anos			X	IL (1,2)	X

IL: Adequado para dispositivo de retenção ISOFIX das categorias "veículo específico", "restrito" ou "semiuniversal". O dispositivo de retenção para crianças ISOFIX deve ser aprovado para o tipo específico de veículo (consulte a lista de tipo de veículo do dispositivo de retenção para crianças).
IUF: Adequado para dispositivo de retenção para crianças ISOFIX voltados para a frente da categoria universal aprovado para uso nessa classe de peso.
X: Não há dispositivo de retenção para crianças ISOFIX aprovado para essa classe de peso.
(1): Mova o respectivo banco dianteiro para a frente do dispositivo de retenção para crianças o quanto for necessário.
(2) Ajuste o respectivo apoio de cabeça ou remova-o se necessário.

A - ISO/F3: Dispositivo de retenção para crianças voltado para frente para crianças de tamanho máximo na classe de peso 9 a 18 kg.

B - ISO/F2: Dispositivo de retenção para crianças voltado para frente para crianças menores que a classe de peso 9 a 18 kg.

B1 - ISO/F2X: Dispositivo de retenção para crianças voltado para frente para crianças menores que a classe de peso 9 a 18 kg.

C - ISO/R3: Dispositivo de retenção para crianças voltado para trás para crianças de tamanho máximo na classe de peso até 18 kg.

D - ISO/R2: Dispositivo de retenção para crianças voltado para trás para crianças menores na classe de peso até 18 kg.

E - ISO/R1: Dispositivo de retenção para crianças voltado para trás para crianças menores na classe de peso até 13 kg.

F - ISO/L1 : Dispositivo de retenção para crianças voltado para o lado esquerdo (berço de transporte).

G - ISO/L2 : Dispositivo de retenção para crianças voltado para o lado direito (berço de transporte).

Dispositivo de retenção para crianças ISOFIX



Banco traseiro

Os pontos de fixação ISOFIX estão localizados atrás das quatro fendas verticais na capa do banco traseiro e abaixo do símbolo de identificação Isofix.

Aperte os dispositivos de retenção para crianças ISOFIX nas ancoragens ISOFIX.

Posições específicas dos Dispositivo de retenção para crianças ISOFIX para veículos são marcadas na tabela "Adequação da instalação dos dispositivos de retenção para crianças ISOFIX". Consulte *Onde colocar a proteção* ➪ *41*.

Como prender um dispositivo de retenção para crianças nos suportes ISOFIX

1. Posicione o dispositivo de retenção para crianças na frente do banco em que ele será instalado.
2. Trave as fixações do ISOFIX nos suportes ISOFIX seguindo as instruções fornecidas com o dispositivo de retenção para crianças.
3. Certifique-se de que o dispositivo de retenção para crianças esteja firmemente montado no banco.
4. Uma faixa do cabo superior ou um cabo de apoio deve ser usado além dos suportes ISOFIX.

Pontos de ancoragem do cabo superior do veículo

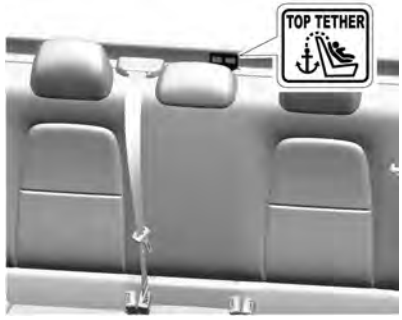

A ancoragem do top tether se localiza atrás do apoio de cabeça do banco traseiro central e está identificada com o símbolo no painel traseiro.

As direções de encaminhamento do top tether estão no painel traseiro atrás dos apoios de cabeça externos.

Não prenda nada além do dispositivo de retenção para crianças nos pontos de ancoragem do cabo superior do veículo.

Instruções para fixação do dispositivo de retenção para crianças no ponto de ancoragem do cabo superior:

Se o fabricante do dispositivo de retenção para crianças recomendar que o cabo superior seja preso, prenda e aperte o cabo superior no ponto de ancoragem do cabo superior, se equipado. Consulte as instruções do fabricante do dispositivo de retenção para crianças e as seguintes etapas:

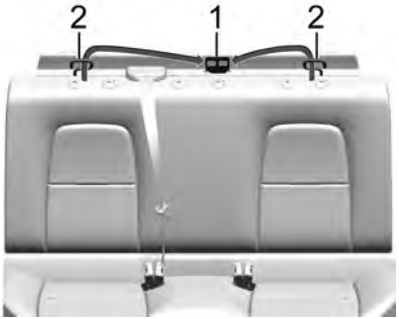

O top tether é encaminhado através de anéis (2) para a ancoragem top tether (1). Certifique-se de ler as instruções abaixo para instalar corretamente um dispositivo de retenção para crianças usando esses anéis e ancoragens.

1. Remova os apoios de cabeça central e externo. Consulte *Apoios de cabeça* ⇨ *20*.
2. Encaminhe o top tether do dispositivo de retenção para crianças através do anel (2).
3. Prenda o top tether à ancoragem de metal do top tether central (1).
4. Certifique-se de que o gancho do cabo superior do dispositivo de retenção para crianças esteja completamente fechado e preso no ponto de ancoragem do cabo superior.
5. Reinstale o apoio de cabeça central e guarde o apoio de cabeça externo em um local seguro.
6. Caso o dispositivo de retenção para crianças esteja instalado próximo a um banco central, certifique-se de que a fixação não interfira com o cinto/retrator do ombro da posição central do banco. Caso interfira, encontre outra posição para instalar o dispositivo.

⚠ Atenção

Com apoios de cabeça que não estejam instalados e ajustados corretamente, há um risco maior de que os ocupantes sofram uma lesão no pescoço/coluna em caso de acidente. Após remover a cadeirinha de criança do veículo, reinstale os apoios de cabeça e regule-os adequadamente.

Fixação de dispositivos de retenção para crianças (Com o cinto de segurança)

Os banco traseiros são o melhor local para prender um dispositivo de retenção para crianças. Consulte *Onde colocar a proteção* ⇨ *41*.

Bebês e crianças devem ser colocados no banco traseiros e contidos corretamente, de acordo com os termos deste manual.

⚠ Perigo

NUNCA use um dispositivo de retenção para crianças em um banco protegido por um AIRBAG ATIVO na frente dele, podem ocorrer MORTE ou FERIMENTOS GRAVES à CRIANÇA.

⚠ Perigo

Se estiver usando um dispositivo de retenção para crianças voltado para trás no banco do passageiro dianteiro, o airbag do banco do passageiro dianteiro deve ser desativado. Isso também se aplica a certos dispositivos de retenção para crianças voltados para frente, como indicado nas tabelas listadas neste manual.

Consulte *Interruptor liga-desliga do air bag (Se equipado)* ⇨ *36*.

Se o dispositivo de retenção para crianças usar um cabo superior, consulte *Onde colocar a proteção* ⇨ *41* para obter informações sobre os locais de ponto de ancoragem do cabo superior.

Não fixe um dispositivo de retenção para crianças em uma posição sem um ponto de ancoragem superior se uma lei nacional ou local exigir que o ponto superior seja ancorado ou se as instruções que acompanham o dispositivo de retenção para crianças indicarem que o cabo superior deve ser ancorado.

Ao usar um cinto de três pontos em um dispositivo de retenção para crianças nesta posição, siga as instruções vindas no dispositivo de retenção para crianças e as seguintes instruções:

1. Coloque o dispositivo de retenção para crianças no banco.
2. Pegue a lingueta do fecho e envolva as partes subabdominal e do ombro do cinto de segurança do veículo através ou em torno do dispositivo de retenção para crianças. As instruções do dispositivo de retenção para crianças mostrarão como fazê-lo.
3. Empurre a lingueta do fecho na fivela até perceber um clique.

   Posicione o botão de liberação na fivela, afastado do dispositivo de retenção para crianças, para que o cinto de segurança possa ser desafivelado rapidamente, se necessário.

   O botão usado para soltar a lingueta deve estar visível e não escondido pelo dispositivo de retenção para crianças. Não deverá haver contato direto entre o botão e o dispositivo de retenção para crianças.
4. Siga as instruções no manual do proprietário do dispositivo de retenção para crianças e trave o dispositivo de retenção para crianças ao usar o cinto de segurança do veículo.
5. Se o dispositivo de retenção para crianças tiver um cabo superior, siga as instruções do fabricante do dispositivo de retenção para crianças quanto ao uso do cabo superior. Consulte *Dispositivo de retenção para crianças ISOFIX* ⇨ *47*.
6. Antes de colocar a criança no dispositivo de retenção para crianças, certifique-se de que ele esteja fixado com firmeza na posição. Empurre e puxe o dispositivo de retenção para crianças em direções diferentes para se certificar de que esteja seguro.

Para remover o dispositivo de retenção para crianças, siga as instruções do manual do proprietário do dispositivo para destravá-lo. Desafivele o cinto de segurança do veículo e deixe que retorne à posição armazenada. Se o cabo superior estiver preso a um ponto de ancoragem para cabo superior, solte-o.

Compartimentos de carga

Porta-objetos
Porta-objetos 51
Porta-luvas 51
Porta-copos 51
Porta-objetos no Console Central 52

Locais para bagagem/carga
Compartimento de carga 52

Compartimento de carga
Tampa do compartimento traseiro 54
Triângulo de segurança (Se equipado) 56
Extintor de incêndio 56

Sistema de bagageiro do teto
Sistema de bagageiro 57

Informações sobre disposição de cargas no veículo
Informações sobre como carregar o veículo 57

Porta-objetos

⚠ Atenção

Não armazene objetos pesados ou cortantes nos compartimentos de carga. Em uma colisão, esses objetos poderão fazer com que a tampa se abra e resultar em ferimentos.

Porta-luvas

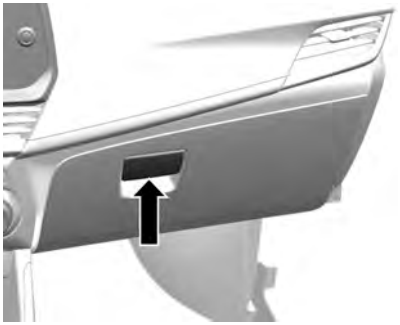

Para abrir, puxe a alavanca.

O Manual do Proprietário está armazenado dentro dele.

⚠ Perigo

Para reduzir o risco de ferimentos em um acidente ou em uma parada brusca, sempre mantenha a porta do porta-luvas fechada enquanto dirige.

Porta-copos

⚠ Perigo

Não coloque copos sem tampa cheios de líquido quente no porta-copos enquanto o veículo estiver em movimento. Se o líquido derramar você pode se queimar e isto poderá levar à perda de controle do veículo.

Para reduzir o risco de ferimentos em caso de uma parada brusca ou uma colisão, não coloque garrafas, copos, latas etc. sem tampa ou soltos no porta-copos enquanto o veículo estiver em movimento.

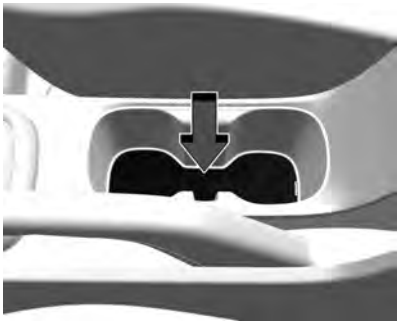

mostrada versão nível alto, versão nível baixo similar

Os porta-copos estão localizados no console central.

Porta-objetos no Console Central

Porta-objetos no console central

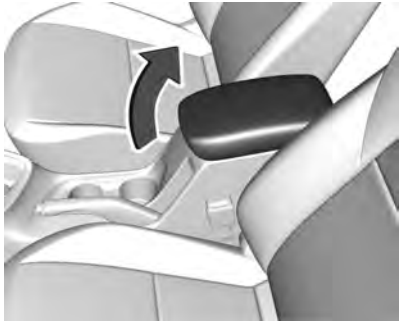

O console central entre os bancos dianteiros tem um compartimento de armazenamento. Pressione o botão para abri-lo.

Locais para bagagem/carga

Compartimento de carga

Pontos de carga



Se equipado, poderão estar disponíveis ganchos e outros pontos de amarração na caçamba, como mostrado na figura.

Cuidado
Nunca encha os galões de combustível dentro do veículo ou sobre a caçamba. A eletricidade estática pode fazer com que os vapores de combustível dentro
(Continua)

Cuidado (Continua)

dos galões explodam, antes de abastecer remova os galões do veículo e coloque-os no solo. Somente então eles poderão ser abastecidos. Nunca abasteça os galões dentro do veículo ou sobre a caçamba.

Limite de carga na tampa do compartimento de carga



Cuidado

O limite de carga na tampa do compartimento de carga deve ser seguido, ou a tampa do compartimento de carga e o chassi podem ser danificados.

Limite de carga distribuída na tampa do compartimento de carga para carregamento e descarregamento: 400 kg.

Ao carregar o veículo

Ao carregar o veículo tenha em mente alguns itens importantes:

- Nunca encha um recipiente de combustível portátil enquanto este estiver sobre ou dentro do veículo. A descarga de eletricidade estática pode inflamar o vapor de produto inflamável. Sempre coloque o recipiente de combustível sobre o solo antes de encher.
- Os objetos mais pesados devem ser colocados no assoalho e na frente do eixo traseiro. Coloque a carga o mais para frente possível.
- Certifique-se de que a carga está bem presa para evitar que os objetos sejam lançados para fora da caçamba.
- Tente distribuir o peso de maneira uniforme.
- Ao colocar objetos dentro do veículo, sempre os prenda de maneira segura.
- Ao carregar o veículo não exceda o peso bruto total e o peso máximo admissível nos eixos dianteiro e traseiro. Isto poderá danificar os componentes do veículo e também afetar sua dirigibilidade.

Cuidado

Isto poderá danificar os componentes do veículo e também afetar sua dirigibilidade. Isso pode resultar na perda do controle e redução da vida útil do veículo,

- Os termos da garantia não cobrem falhas de componentes ou peças devido à carga excessiva.

Compartimento de carga

Tampa do compartimento traseiro

Se equipado, a capota marítima é usada para proteger PARCIALMENTE o compartimento de carga e os itens dentro dele da chuva ou poeira.

A cobertura é feita de material flexível para facilitar o manuseio, abertura e fechamento.

Para limpar, use somente água, sabão neutro e esponja ou flanela. Evite usar produtos brilhosos (silicone etc).

Cuidado
Nunca use produtos químicos ou abrasivos para limpar a capota marítima.

Como abrir a capota marítima

1. Abra a tampa do compartimento de carga.
2. Use a alavanca do lado esquerdo para destravar a tampa.



Cuidado
Nunca coloque peso nas travessas ou em qualquer ponto da capota marítima.

3. Comece a abrir soltando cuidadosamente a aba de vedação da tampa em ambos os lados dos trilhos laterais.

Cuidado
Antes de enrolar a tampa, certifique-se de que a borda de vedação em ambos os lados da tampa esteja solta dos trilhos (Continua)

Cuidado (Continua)
laterais. Não abra a tampa abruptamente, pois a borda da vedação pode ser danificada se não for liberada corretamente dos trilhos laterais.



4. Enrole a capa e prenda com as correias se estiver usando o compartimento aberto.



Como fechar a capota marítima

1. Solte as duas tiras.
2. Desenrole totalmente a cobertura ao longo dos trilhos da base até encaixar no sistema de travamento traseiro.
3. Feche a aba de vedação em ambos os lados dos trilhos laterais.
4. Feche a tampa do porta-malas.

Cuidado

Antes de fechar a tampa do compartimento de carga, certifique-se de que as chaves do veículo não estão dentro do compartimento de carga.

Cuidado

Lubrifique o pino de travamento da capota marítima mensalmente.

Cuidado

Ao travar ou destravar a capota marítima, a alavanca deve ser manuseada cuidadosamente.

Cuidado

A garantia da capota marítima não se aplica nos seguintes casos:

- Dano por colisão.

(Continua)

Cuidado (Continua)

- Dano por carregamento de objetos afiados e pontiagudos ou que excedam a altura da cabine do veículo.
- Mau uso do sistema de fixação da cobertura (manuseio incorreto).
- Usar a cobertura sem estar completamente fechada ou adequadamente enrolada e segura com as tiras.
- Limpeza imprópria.
- Instalação imprópria.
- Modificação do projeto original do produto ou remoção dos números seriados do fabricante.



⚠ Perigo

Não feche a tampa do compartimento de carga com as mãos na extremidade superior devido ao contato com a capota marítima.

Santo Antônio (se equipado)

O santo antônio é uma peça de ORNAMENTAÇÃO.

Colocar ou amarrar objetos, ou carga, no santo antônio pode danificar o conjunto.

Cuidado

Não coloque objetos nem se sente nele.

Não use o santo antônio como suporte para amarrar ou prender a carga durante o transporte.

Triângulo de segurança (Se equipado)



O triângulo de segurança está armazenado embaixo do banco do passageiro dianteiro.

Extintor de incêndio

De acordo com a Resolução da CONTRAN nº 919/2022, Lei nº 9.503 / 1997, o extintor de incêndio não é item obrigatório.

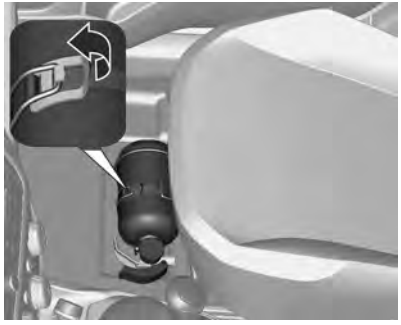

Se equipado, o veículo tem uma localização correta para instalar o extintor de incêndio, abaixo do banco do motorista. O extintor de incêndio e as presilhas de suporte podem ser adquiridas e instaladas nas concessionárias.

Sistema de bagageiro do teto

Sistema de bagageiro

⚠ Atenção

Caso seja carregado algo na parte superior do veículo que é mais longo ou mais largo que o bagageiro — como painéis, compensados ou um colchão — o vento poderá carregar esse objeto enquanto o veículo está sendo conduzido. O item carregado poderá ser rasgado violentamente e isto poderá causar uma colisão ou danos ao veículo. Nunca carregue algo mais longo ou largo que o bagageiro na parte superior do veículo a menos que esteja usando um suporte acessório certificado GM.

Se equipado, o bagageiro pode ser usado para guardar itens. Para bagageiros que não possuam barras transversais incluídas, poderão ser adquiridas barras transversais certificadas pela GM como acessórios. Consulte sua concessionária.

Cuidado

Carregar carga no bagageiro que pese mais que 100 kg (220 lbs) ou que fique pendurada sobre a traseira ou laterais do veículo poderá danificar o mesmo. Não coloque uma carga que exceda 100 kg (220 lb) e sempre arrume a carga para que ela repouse uniformemente entre as barras transversais e não obstrua as luzes ou vidros do veículo. Prenda a carga com firmeza.

Certifique-se de que as barras transversais e a carga estão bem presas para evitar danos ou perda da carga enquanto dirige. A carga no bagageiro do teto aumentará a altura do centro de gravidade do veículo. Evite velocidades altas, partidas súbitas, curvas acentuadas, frenagens súbitas ou manobras abruptas; caso contrário poderá acarretar a perda de controle. Caso dirija uma distância longa em vias mal feitas ou a altas velocidades, pare ocasionalmente o veículo para se certificar de que a carga permanece em seu lugar. Não exceda a capacidade máxima do veículo ao carregá-lo.

Informações sobre disposição de cargas no veículo

Informações sobre como carregar o veículo

Cuidado

A carga não deve obstruir a operação dos pedais, freio de estacionamento ou alavanca do câmbio, nem impedir a liberdade de movimentos do motorista. Não coloque objetos soltos no interior do veículo.

- Se os objetos podem ser empilhados, os objetos mais pesados devem ser colocados por baixo.
- Prenda os objetos dentro da área de carga para evitar escorregamentos.
- Não dirija com a tampa do compartimento de carga aberta.
- A carga útil é a diferença entre o peso bruto permitido do veículo e o peso sem pasageiros e bagagem.

O peso sem carga inclui pesos e todos os fluidos (tanque 90% cheio).

Equipamentos opcionais e acessórios aumentam o peso embarcado.

- Distribua a carga de modo equilibrado e prenda-a com correias de retenção adequadas. Ajuste a calibragem dos pneus e a velocidade do veículo de acordo com as condições de carga. Verifique e reaperte as correias frequentemente.
- Sob nenhuma circunstância pessoas ou animais deverão permanecer na área de carga enquanto o veículo está em movimento.

Comandos e controles

Controles

Ajuste de posição do volante 60
Controles do volante 60
Buzina 60
Limpador/Lavador do Parabrisa 60
Relógio 61
Tomadas elétricas 61
Carregamento sem fio (Se equipado) 62

Luzes de advertência, medidores e indicadores

Luzes de advertência, medidores e indicadores 63
Painel de instrumentos (Modelo básico) .. 64
Painel de instrumentos (Modelo completo) 65
Velocímetro (Modelo básico) 66
Velocímetro (Modelo completo) 66
Hodômetro 66
Hodômetro parcial (Modelo completo) 66
Hodômetro parcial (Modelo básico) 66
Tacômetro (Modelo básico) 67
Tacômetro (Modelo completo) 67
Medidor de Combustível (Modelo básico) 67
Medidor de Combustível (Modelo completo) 68
Indicadores de controle 68
Indicador do limitador de velocidade 69
Sensor do Medidor de Temperatura do Líquido de Arrefecimento do Motor 69
Luz de seta 69
Lembretes do cinto de segurança 69
Luz indicadora do airbag 71
Indicador de Condição do Airbag do Passageiro 72
Luz indicadora do sistema de carga 72
Luz indicadora de funcionamento incorreto 73
Lâmpada de advertência do sistema de freio 73
Luz de advertência do Sistema Antitravamento do Freio (ABS) 73
Luz de Pressione o Pedal (Modelo básico) 74
Luz de advertência da direção elétrica (Modelo básico) 74
Indicador luminoso do Sistema de controle de tração / Controle eletrônico de estabilidade 74
Luz do Controle eletrônico de estabilidade (ESC) desligado 75
Luz do sistema de controle de tração (TCS) desligada 75
Luz de aviso de temperatura do líquido de arrefecimento do motor 75
Luz do pré-aquecimento (Se equipado) 76
Luz indicadora da pressão dos pneus (Se equipado) 76
Luz indicadora de pressão de óleo do motor 76
Luz de advertência de nível de combustível baixo 77
Luz indicadora do imobilizador 77
Luz indicadora de farol alto aceso 77
Lembrete de luzes acesas 78
Luz do controle de velocidade de cruzeiro (Se equipado) 78
Luz do capô entreaberto (Se equipado) 78
Luz indicadora de porta aberta 78
Luz de abertura de portamalas (Se equipado) 78

Visores de informações

Centro de Informações do Motorista (DIC) (Modelo básico) 79
Centro de Informações do Motorista (DIC) (Modelo completo) 81
Status do veículo 83

Mensagens do veículo

Mensagens do veículo (Modelo básico) 84

Mensagens do veículo (Modelo completo) 84
Avisos sonoros de advertência 84
Mensagens de voltagem da bateria e carga 85
Mensagens da Potência do Motor 85
Mensagens do sistema de direção 85
Personalização do veículo
Personalização do veículo (Modelo completo) 86
Personalização do veículo (Modelo básico) 87

Controles

Ajuste de posição do volante



Para ajustar o volante:

1. Puxe a alavanca para baixo.
2. Movimente o volante para cima ou para baixo.
3. Puxe ou empurre o volante para perto ou longe de você (se equipado).
4. Empurre a alavanca para cima para travar o volante no lugar.

Não ajuste o volante enquanto estiver dirigindo.

Controles do volante

O Sistema de conforto e conveniência pode ser operado por meio dos controles do volante. Consulte "Sistema de Conforto e conveniência".

Buzina

Pressione no volante para soar a buzina.

Limpador/Lavador do Parabrisa

Limpador do para-brisa com sensor de chuva (se equipado)





Com a ignição ligada ou em ACC/ACCESSORY, mova a alavanca do limpador do para-brisa para selecionar a velocidade do limpador.

HI: Use para velocidade alta dos limpadores.

LO: Use para velocidade baixa dos limpadores.

AUTO: Use para que os limpadores funcionem automaticamente.

: Use para limpadores intermitentes.

DESLIGADO: Use para desligar os limpadores.

1X: Para limpar apenas uma vez, mova rapidamente a alavanca do limpador para baixo. Para limpar várias vezes, segure a alavanca do limpador para baixo.

Ao ativar o modo intermitente, existe um intervalo pré-programado. Caso deseje alterar esse intervalo, desative o modo intermitente e ative novamente. O intervalo de intermitência adotado será o tempo que a alavanca permaneceu na posição DESLIGADO.

Limpe o gelo e a neve das palhetas dos limpadores antes de utilizá-los. Se tiverem congelado no parabrisa, cuidadosamente solte ou descongele-as. As palhetas dos limpadores danificadas deverão ser substituídas. Consulte *Substituição da palheta do limpador* ⇨ *202*.

Neve ou gelo pesado pode sobrecarregar o motor do limpador.

Parada do limpador

Se a ignição for desligada enquanto os limpadores estiverem em LO, HI, ou , eles pararão imediatamente.

Se a alavanca do limpador do para-brisa for então movida para OFF antes que a porta do motorista seja aberta em até 10 minutos depois que a ignição for desligada, os limpadores reiniciarão e moverão para a base do para-brisa.

Se a ignição for desligada enquanto os limpadores estiverem funcionando devido a uma lavagem do para-brisa, estes continuarão operando até atingirem a base do para-brisa.

Relógio

O relógio pode ser configurado usando o sistema de conforto e conveniência. Consulte "Sistema de Conforto e conveniência".

Tomadas elétricas



As tomadas elétricas acessórias podem ser usadas para conectar equipamentos elétricos, como um celular, carregadores de GPS ou qualquer outro dispositivo de 12 V que não exceda 120 W.

O veículo pode ter uma tomada elétrica acessória:

- Atrás do console central.

Levante a tampa para acessar a tomada elétrica acessória.

Certos acessórios elétricos podem não ser compatíveis para uso com a tomada elétrica acessória, o uso de acessórios não validados e certificados pelo fabricante do dispositivo e/ou que exceda 120 W e 10 A e pode sobrecarregar o circuito e o fusível do veículo, causando superaquecimento crítico.

É possível substituir a tomada elétrica de fábrica por um receptáculo de acendedor de cigarros, se desejado. Isso exige a substituição completa do plugue do retentor, da conexão e do fusível do circuito. Somente concessionárias autorizadas podem realizar essa substituição.

Cuidado

Ao instalar equipamentos elétricos, certifique-se de seguir as instruções adequadas de instalação.

A utilização de um equipamento na tomada elétrica sem verificar as características, não validado ou certificado pelo fabricante do dispositivo pode causar danos que não são cobertos pela garantia do veículo.

É obrigatório assegurar que a carga máxima não exceda 120W e 10A.

O uso prolongado de dispositivos com o motor do veículo desligado pode descarregar a bateria.

Ao sair do veículo remova sempre o acessório conectado à tomada elétrica.

Quando não estiver usando a tomada elétrica mantenha-a fechada para evitar que algum objeto caia dentro dela. Dependendo do objeto, ele poderá causar um curto-circuito e isolamento do contato. É extremamente importante manter a área limpa.

Carregamento sem fio (Se equipado)

O veículo pode ter um compartimento de carregamento sem fio no console central. O sistema carrega sem fio um dispositivo móvel compatível com Qi.

Para verificar a compatibilidade do telefone ou de outro dispositivo, consulte a Concessionária ou Oficina Autorizada Chevrolet para obter mais detalhes.



A ignição deve estar ligada em Ligado/ operação, ACC/ACESSÓRIO ou a Energia estendida para acessórios (RAP) deve estar ativada. A função de carregamento sem fio

pode não indicar corretamente o carregamento quando o veículo estiver em RAP. Consulte *Energia estendida para acessórios (RAP)* ⇨ *160*.

O sistema pode não operar em condições de clima extremo.

Para carregar um dispositivo:

1. Encontre o suporte de carregamento abaixo do painel do sistema de ventilação e ar-condicionado.
2. Remova todos os objetos da almofada de carregamento. O sistema pode não carregar se houve algum objeto entre o telefone e a almofada de carregamento.
3. Posicione o dispositivo móvel voltado para cima na almofada de carregamento.

⚠ Atenção

O carregamento sem fio pode afetar a operação de um marca-passos ou de outros dispositivos médicos. Se você tiver um, recomenda-se consultar um médico antes de usar o sistema de carregamento sem fio.

⚠ Atenção

Remova todos os objetos do suporte de carregamento antes de carregar o smartphone compatível. Objetos como moedas, chaves, anéis, clipes de papel ou cartões entre o smartphone e o suporte de carregamento ficarão muito quentes. Nas raras ocasiões em que o sistema de carga não detectar um objeto e o objeto fica alojado entre o smartphone e o carregador, remova o smartphone e deixe o objeto esfriar antes de removê-lo do suporte de carregamento para evitar queimaduras.

Nota
Não deixe a chave do veículo sobre a superfície de carregamento.

Luzes de advertência, medidores e indicadores

As luzes de advertência e os medidores podem sinalizar que algo está errado antes que se torne sério o suficiente de modo a causar reparos caros ou substituições. Prestar atenção nas luzes de advertência e nos medidores pode evitar ferimentos.

Algumas luzes de advertência acendem rapidamente ao ligar o motor para indicar que estão funcionando. Quando uma das luzes de advertência acender e permanecer acesa ao dirigir ou quando um dos medidores mostrar que pode haver um problema, busque ajuda de uma Concessionária ou Oficina Autorizada Chevrolet. Aguardar para executar os reparos pode ser caro e até perigoso.

Nota
Dependendo do conteúdo/configuração do veículo, alguns recursos/indicadores/funções podem não estar disponíveis.

Painel de instrumentos (Modelo básico)



Painel de instrumentos (Modelo completo)

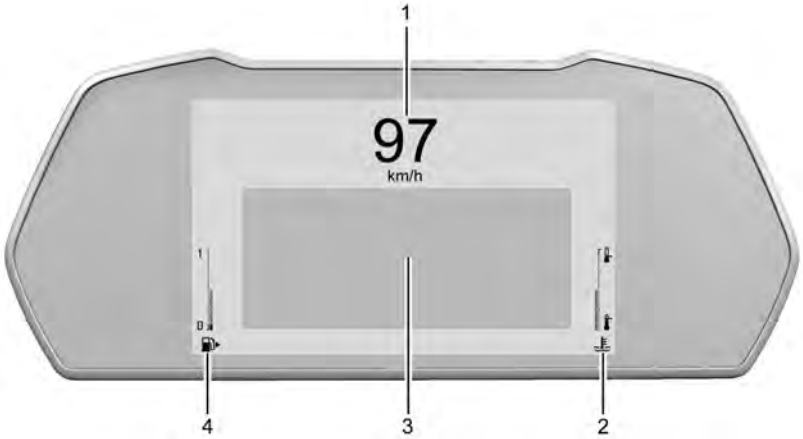

Painel de nível superior - Layout de informações exibido, outros layouts parecidos (se equipado)

1. *Velocímetro (Modelo básico) ⇨ 66 Velocímetro (Modelo completo) ⇨ 66*
2. Sensor do Medidor de Temperatura do Líquido de Arrefecimento do Motor
3. *Centro de Informações do Motorista (DIC) (Modelo básico) ⇨ 79 Centro de Informações do Motorista (DIC) (Modelo completo) ⇨ 81*
4. *Medidor de Combustível (Modelo básico) ⇨ 67 Medidor de Combustível (Modelo completo) ⇨ 68*

Painel de instrumentos reconfigurável

A disposição de exibição do painel de instrumentos pode ser alterada.

Há seis visualizações selecionáveis:

Básico: Não exibe zonas de informação.

Vehicle Info (Informações do veículo): Exibe uma zona de informações sob o velocímetro.

Conforto e Conveniência: Exibe uma zona de informações sob o velocímetro.

Medidor 1 / 2 / 3: Não exibe nenhuma zona de informação e os medidores ficam localizados à esquerda ou à direita do velocímetro, há três opções de projeto.



Use o comando no lado direito do volante para abrir e rolar pelos diferentes itens e exibições.

Para alterar a configuração do cluster e as aparências do medidor, pressione e segure o botão giratório e use Δ ou ∇ no controle direito do volante. Pressione o botão giratório no controle direito do volante para selecionar a opção desejada na lista.

Os medidores condicionais a seguir podem ser exibidos durante um modo de motorista específico:

- Temperatura do líquido de arrefecimento
- Tensão da bateria
- Informações do trajeto
- Economia de combustível
- Temperatura da transmissão (se equipado)

Velocímetro (Modelo básico)



O velocímetro mostra a velocidade do veículo em quilômetros por hora (km/h).

Velocímetro (Modelo completo)

O velocímetro mostra a velocidade do veículo em quilômetros por hora (km/h).

Nota
A manipulação ilegal do hodômetro é proibida por lei.

Hodômetro

O hodômetro mostra a distância percorrida pelo veículo em quilômetros.

Hodômetro parcial (Modelo completo)

O hodômetro parcial pode mostrar a distância percorrida pelo veículo desde que o hodômetro parcial foi zerado pela última vez.

O hodômetro parcial é acessado e redefinido por meio do Status do veículo.

Consulte Status do veículo.

Hodômetro parcial (Modelo básico)

O hodômetro parcial pode mostrar a distância percorrida pelo veículo desde que o hodômetro parcial foi zerado pela última vez.

O hodômetro parcial é acessado e zerado por meio do Centro de Informações do Motorista (DIC). Consulte Centro de Informação do Motorista (DIC).

Tacômetro (Modelo básico)



O tacômetro exibe a velocidade do motor em rotações por minuto (rpm).

Quando o motor está ligado, o tacômetro indica as rotações por minuto do motor (rpm). O tacômetro pode variar entre algumas centenas de rpm enquanto o motor está sendo desligado e religado.

Dirija com o motor em baixa rotação, o máximo possível, para cada marcha tanto quanto possível.

Tacômetro (Modelo completo)

Exibe as rotações por minuto (rpm) do motor.

O tacômetro está disponível apenas para a face 1 de medidores.

Dirija com o motor em baixa rotação, o máximo possível, para cada marcha tanto quanto possível.

Medidor de Combustível (Modelo básico)

Quando a ignição está ligada, o medidor de combustível indica quanto de combustível ainda há no tanque.

Uma seta no indicador de nível de combustível indica o lado do veículo onde se encontra a portinhola de abastecimento.

Nota
Devido ao combustível restante e à deformação que pode ocorrer no tanque, a quantidade total de enchimento pode variar em relação à capacidade especificada.



E: O tanque de combustível está vazio.

F: O tanque de combustível está cheio.

Reduza o consumo de combustível quando o indicador estiver próximo de vazio. Consulte "Condução para maior economia de combustível". Quando o indicador luminoso de nível de combustível baixo acende ainda há um pouco de combustível no tanque, porém o veículo deverá ser abastecido logo. Quando o indicador luminoso de nível de combustível baixo pisca, reduza o consumo de combustível e abasteça o tanque imediatamente.

Seguem quatro perguntas que alguns proprietários fazem. Nenhum destes representa um problema com o medidor de combustível:

- No posto de abastecimento, a bomba de combustível desliga antes de o medidor ler cheio.
- Pode ser necessário abastecer um pouco mais, ou menos do que o mostrado no medidor. Por exemplo, o medidor indicou que o tanque estava na metade, porém foi necessário, na realidade, um pouco mais ou um pouco menos que a capacidade de meio tanque de combustível para abastecê-lo.
- O medidor se move um pouco em uma curva ou ao acelerar.

- O medidor levará alguns segundos para se estabilizar depois que a ignição for ligada, mas volta a vazio quando for desligada.

Medidor de Combustível (Modelo completo)

⚠ Perigo

Antes de abastecer o tanque, pare o veículo e desligue o motor.

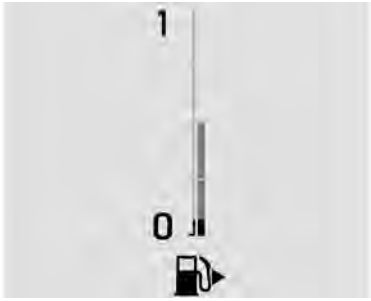

Painel superior - Layout de informações mostrado, outros layouts semelhantes

Quando a ignição está ligada, o medidor de combustível indica quanto de combustível ainda há no tanque.

Devido ao combustível restante e à deformação que pode ocorrer no tanque, a quantidade total de enchimento pode variar em relação à capacidade especificada.

Existe uma seta próxima do indicador de nível de combustível apontando para o lado do veículo onde se encontra a portinhola de abastecimento.

A luz do nível de combustível baixo se acende quando o indicador se aproxima de vazio. Ainda existe um pouco de combustível, mas o veículo deverá ser abastecido logo.

O indicador de nível de combustível poderá:

- Necessitar um pouco mais ou menos combustível para encher o tanque do que indicado. Por exemplo, o medidor pode ter indicado que o tanque está na metade, porém será necessário, na realidade, um pouco mais ou um pouco menos que a capacidade de meio tanque de combustível para abastecê-lo.
- Se mover um pouco em uma curva, ao acelerar ou frear.
- Levar alguns segundos para se estabilizar depois que a ignição for ligada, mas volta a vazio quando for desligada.

Essas são condições normais e nenhuma delas indica um problema com o indicador de nível de combustível.

Indicadores de controle

Os indicadores de controle descritos não estão presentes em todos os veículos. A descrição se aplica a todas as versões de instrumentos. Ao ligar a ignição, a maioria dos indicadores de controle acenderá brevemente como teste de funcionalidade.

As cores do indicador de controle significam:

Vermelho: perigo, lembrete importante

Amarelo: aviso, informação, falha

Verde: confirmação da ativação

Azul: confirmação da ativação

Branco: confirmação da ativação

Indicador do limitador de velocidade



Essa luz fica branca quando o limitador de velocidade está ligado e pronto, e fica verde quando o limitador de velocidade está configurado e ativo.

Consulte Limitador de velocidade.

Sensor do Medidor de Temperatura do Líquido de Arrefecimento do Motor (Modelo Completo)

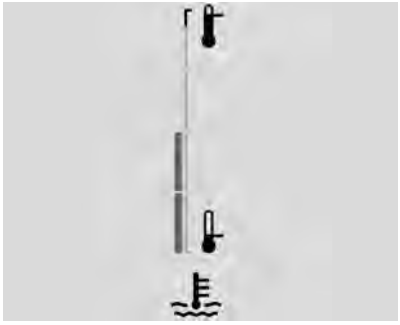

Layout de informações mostrado, outros layouts semelhantes de

Este medidor exibe a temperatura do líquido arrefecimento do motor.

Se o ponteiro se mover em direção à área de advertência, na parte central superior do medidor, significa que o motor está quente demais.

Essa leitura indica a mesma coisa que a luz de advertência. Significa que o líquido de arrefecimento do motor está superaquecido. Se o veículo esteve operando em condições normais de condução, saia da estrada, pare o veículo e desligue o motor assim que possível. Consulte Superaquecimento do motor.

Luz de seta

⇦⇨ pisca em verde.

Pisca enquanto os sinalizadores de direção estão ligados e/ou quando o pisca-alerta está ligado.

Pisca rapidamente: falha de uma luz indicadora dos sinalizadores de direção ou do fusível associado.

Consulte *Substituição de lâmpadas* ⇨ *202 Substituição de lâmpadas* ⇨ *202*, *Fusíveis* ⇨ *207* e *Sinalizadores de Direção* ⇨ *92*.

Lembretes do cinto de segurança

Luz de aviso do cinto de segurança do motorista

Há uma luz de aviso do cinto de segurança do motorista no conjunto de instrumentos.



Ao dar a partida no veículo, essa luz pisca e um aviso sonoro pode ser acionado para lembrar o motorista de afivelar o cinto de segurança. Em seguida, a luz permanecerá acesa até que o cinto de segurança seja afivelado. Este ciclo poderá continuar diversas vezes se o motorista permanecer ou retirar o cinto de segurança enquanto o veículo estiver se movendo.

Se o cinto de segurança do motorista estiver afivelado, nem a luz nem o aviso sonoro são ativados.

Luz de aviso de cinto de segurança do passageiro (modelo básico)

Há uma luz de aviso do cinto de segurança do passageiro no conjunto de instrumentos.



Ao dar a partida no veículo, se o banco do passageiro estiver ocupado, essa luz pisca e um aviso sonoro pode ser acionado para lembrar o passageiro de afivelar o cinto de segurança. Em seguida, a luz permanecerá acesa até que o cinto de segurança seja afivelado. Este ciclo continua diversas vezes se o passageiro permanecer ou retirar o cinto de segurança enquanto o veículo estiver se movendo.

Se o cinto de segurança do passageiro estiver afivelado, nem o aviso sonoro nem a luz são ativados.

A luz de aviso do cinto de segurança do passageiro dianteiro poderá acender e o aviso sonoro poderá soar caso seja colocado um objeto no banco, como uma pasta, uma bolsa, um saco de supermercado, um laptop ou outro aparelho eletrônico. Para desligar o aviso de luz e/ou o aviso sonoro, remova o objeto do banco ou afivele o cinto de segurança.

Luz de aviso de cinto de segurança do passageiro (modelo completo)

Há uma luz de aviso do cinto de segurança do passageiro no conjunto de instrumentos.



Ao dar a partida no veículo, se o banco do passageiro estiver ocupado, essa luz pisca e um aviso sonoro pode ser acionado para lembrar o passageiro de afivelar o cinto de segurança. Em seguida, a luz permanecerá acesa até que o cinto de segurança seja afivelado. Este ciclo continua diversas vezes se o passageiro permanecer ou retirar o cinto de segurança enquanto o veículo estiver se movendo.

Se o cinto de segurança do passageiro estiver afivelado, nem o aviso sonoro nem a luz são ativados.

A luz de aviso do cinto de segurança do passageiro dianteiro poderá acender e o aviso sonoro poderá soar caso seja colocado um objeto no banco, como uma pasta, uma bolsa, um saco de supermercado, um laptop ou outro aparelho eletrônico. Para desligar o aviso de luz e/ou o aviso sonoro, remova o objeto do banco ou afivele o cinto de segurança.

Há uma luz de lembrete de cinto de segurança do passageiro no painel de instrumentos que é igual à do motorista.

Luzes de aviso de cinto de segurança do passageiro traseiro (se equipado / modelo básico)

Ao dar a partida no veículo, essas luzes acendem para lembrar aos passageiros do banco traseiro de afivelarem o cinto de segurança. Então cada luz poderá acender ou piscar e um aviso sonoro poderá ser ativado caso o passageiro do banco traseiro não afivele ou desafivele o cinto de segurança, quando o veículo está em movimento.

Se todos os cintos dos passageiros do banco traseiro estiverem afivelados, então o aviso sonoro não será ativado e as luzes não acenderão.

Luzes de aviso de cinto de segurança do passageiro da segunda fileira (para veículo de 5 passageiros) (se equipado / modelo completo)

O veículo poderá contar com luzes de aviso do cinto de segurança dos passageiros da segunda fila. O veículo possui um dos seguintes visores.



Ao dar a partida no veículo, essas luzes acendem para lembrar aos passageiros do banco traseiro de afivelarem o cinto de segurança. Então cada luz pode acender ou piscar e um aviso sonoro será ativado caso o passageiro do banco traseiro não afivele ou desafivele o cinto de segurança, quando o veículo está em movimento. Uma luz escurecida, uma luz verde ou um retângulo vazio indicam que o cinto de segurança está afivelado.

Se todos os cintos dos passageiros do banco traseiro estiverem afivelados, então o aviso sonoro não será ativado e as luzes não acenderão.

Luz indicadora do airbag

Esta luz indica que existe um problema elétrico com o sistema de airbag. A verificação do sistema inclui o(s) sensor(es) do airbag, o sistema de detecção de passageiro, os pré-tensionadores, os módulos do airbag, a fiação e o módulo de detecção e diagnóstico de colisões. Para obter mais informações sobre o sistema de airbag, consulte *Sistema de airbag* ⇨ *31*.



A luz indicadora do airbag se acende por vários segundos ao dar a partida no veículo. Se a luz não acender, procure a assistência de uma concessionária Chevrolet ou uma oficina autorizada.

⚠ Atenção

Caso a luz indicadora do airbag permaneça acesa após dar a partida no veículo ou se acenda durante a condução, isso significa que o sistema de airbag pode não estar funcionando corretamente. Os airbags do veículo podem não inflar em caso de colisão, ou podem até mesmo inflar sem haver colisão. Para ajudar a evitar ferimentos, providencie imediatamente o reparo do veículo.

Para modelo completo, caso haja algum problema com o sistema de airbag, também poderá aparecer uma mensagem do Centro de Informações do Motorista.

Indicador de Condição do Airbag do Passageiro

O console do teto possui um indicador de status do airbag do passageiro.



Quando o veículo for ligado, o indicador de status do airbag do passageiro acenderá durante vários segundos enquanto é executada a verificação do sistema.

ON: essa luz significa que o airbag do passageiro dianteiro pode ser operado pelo sistema de airbag.

OFF: essa luz significa que o airbag do passageiro dianteiro foi desativado através de uma trava no painel de instrumentos. Consulte *Interruptor liga-desliga do air bag (Se equipado)* ⇨ *36*

Se, depois de vários segundos, as duas luzes indicadoras de status permanecerem acesas ou se não houver nenhuma luz indicadora, pode haver um problema com as luzes indicadoras ou com o interruptor de desativação do airbag. Consulte uma Concessionária Chevrolet para reparo.

⚠ Atenção

Caso a luz indicadora do airbag se acenda e permaneça acesa, significa que pode haver algo de errado com o sistema de airbag. Para ajudar a evitar ferimentos, providencie imediatamente o reparo do veículo. Consulte *Luz indicadora do airbag* ⇨ *71* para obter mais informações, incluindo informações importantes sobre segurança.

Luz indicadora do sistema de carga

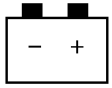

Esse indicador acende em vermelho.

A luz indicadora do sistema de carga acende rapidamente quando a ignição é ligada, mas o motor ainda não está funcionando, como uma verificação para mostrar que o indicador está funcionando. A luz desliga-se ao dar a partida no motor. Se não acender, leve o veículo para reparos na concessionária.

Se a lâmpada permanece acesa ou se acende durante a condução, pode existir um problema com o sistema de carregamento da bateria. Verifique em uma concessionária. Dirigir com esta luz acesa poderá drenar a bateria.

Caso seja necessário dirigir uma curta distância com esta lâmpada acesa, certifique-se de que desligou todos os acessórios, como sistema de áudio e ar condicionado.

Luz indicadora de funcionamento incorreto



Esse indicador acende em amarelo.

A luz indicadora de falhas liga quando o veículo detecta uma falha no sistema de controle de emissões ou em sensores eletrônicos importantes.

Se a luz indicadora de falhas estiver piscando, poderão ocorrer danos no conversor catalítico. Reduzir a velocidade do motor pode evitar danos ao conversor catalítico e fazer com que a luz indicadora de falha pare de piscar.

Se a luz indicadora de falha estiver acesa ao conduzir o veículo, significa que foi detectada uma falha no sistema de controle do veículo. Pode ser necessário diagnóstico e manutenção.

A ação a seguir pode corrigir uma falha no sistema de controle do veículo se equipado com o sistema OBD (On-Board Diagnostic, Diagnóstico a bordo):

Verifique se a tampa do tanque de combustível está totalmente instalada. Consulte Tampa do tanque de combustível em Condução e operação. O sistema de diagnósticos pode determinar se a tampa do tanque de combustível não foi colocada, ou foi colocada de maneira inadequada. Uma tampa do tanque de combustível solta ou a sua falta permite que o combustível evapore na atmosfera. Dirigir o carro por um pequeno percurso com a tampa instalada adequadamente deverá desligar a luz.

Se após executar a opção acima a luz não apagar, o veículo requer manutenção em uma concessionária Chevrolet.

Lâmpada de advertência do sistema de freio

Essa luz é ativada com a ignição ligada e o freio de estacionamento aplicado. Consulte "Freio de estacionamento".



Se acende em vermelho quando o freio de estacionamento é acionado, o nível do fluido de freio/embreagem está muito baixo ou se houver um defeito no sistema.

Se a luz de advertência do sistema de freio acender, verifique o nível do fluido de freios e entre em contato imediatamente com uma Concessionária Chevrolet. Se o nível do fluido de freios no reservatório estiver baixo, não dirija o veículo.

Isso poderá significar que os freios não estão funcionando corretamente. Dirigir com os freios em má condição poderá causar ferimentos e danificar o veículo e outra propriedade.

Luz de advertência do Sistema Antitravamento do Freio (ABS)



Esse indicador acende em amarelo.

Acende por alguns segundos após a ignição ser ligada. O sistema está pronto para operar quando o indicador do controle desligar.

Se o indicador do controle não apagar após alguns segundos ou se acender durante a condução, existe um defeito no Sistema Antitravamento do Freio (ABS). O sistema de freio permanece operacional mas sem que o ABS funcione.

Consulte *Sistema Antitravamento do Freio (ABS)* ⇨ *167*.

Luz de Pressione o Pedal (Modelo básico)



Para veículos equipados com transmissão manual, esta luz acende quando o pedal da embreagem ou os pedais do freio e da embreagem tiverem que ser aplicados para ligar o veículo. Para veículos equipados com transmissão automática, esta luz acende quando o pedal do freio tiver que ser aplicado para ligar o veículo.

Luz de advertência da direção elétrica (Modelo básico)



Esta luz se acende rapidamente quando é dada partida no motor.

Se a luz não desligar ou ligar durante a condução, pode haver um problema com o sistema da direção assistida. Consulte sua concessionária.

Indicador luminoso do Sistema de controle de tração / Controle eletrônico de estabilidade



Essa luz acende em amarelo quando o motor é ligado.

Se a luz não acender, leve o veículo para reparos em sua concessionária. Se o sistema estiver funcionando normalmente, a luz indicadora se apagará.

Se a luz está acesa e não pisca, o TCS e potencialmente o sistema StabiliTrak/ESC foram desabilitados. Uma mensagem pode ser exibida no Centro de Informação do Motorista (DIC). Verifique as mensagens no DIC para determinar qual recurso não está mais funcionando e se o veículo necessita de reparos.

Se a luz estiver acesa e piscando, o TCS e/ou o sistema StabiliTrak/ESC operarão ativamente.

Consulte *Controle de tração/Controle eletrônico de estabilidade* ⇨ *170*.

Luz do Controle eletrônico de estabilidade (ESC) desligado



Esse indicador acende em amarelo.

Essa luz acende brevemente ao dar a partida no motor. Se não acender, leve o veículo para reparos na concessionária.

Essa luz acende quando o sistema de StabiliTrak/Controle eletrônico de estabilidade (ESC) está desligado. Se o StabiliTrak/ESC estiver desativado, o Sistema de controle de tração (TCS) também estará desativado.

Se o sistema StabiliTrak/ESC e o TCS estiverem inativos, o sistema não auxiliará no controle do veículo. Ative os sistemas TCS e StabiliTrak/ESC e o indicador de advertência se apagará.

Consulte *Controle de tração/Controle eletrônico de estabilidade* ⇨ *170*.

Luz do sistema de controle de tração (TCS) desligada



Essa luz acende brevemente ao dar a partida no motor. Se não acender, leve o veículo para reparos na concessionária. Se o sistema estiver funcionando normalmente, a luz indicadora se apagará.

O indicador de tração desativada acende quando o Sistema de controle de tração (TCS) foi desativado pressionando e soltando o botão TCS/StabiliTrak/Controle eletrônico de estabilidade (ESC).

Essa luz e a luz de desativação do Stabilitrak acendem ao desativar o StabiliTrak/ESC.

Se o TCS for desativado, a velocidade da roda será limitada quando necessário, para proteger o sistema de transmissão contra danos. Ajuste a condução de acordo.

Consulte *Controle de tração/Controle eletrônico de estabilidade* ⇨ *170*.

Luz de aviso de temperatura do líquido de arrefecimento do motor



Esse indicador acende em vermelho.

Essa luz avisa que o líquido de arrefecimento está superaquecido.

Sempre preste atenção a esse indicador, pois o calor excessivo é um dos fatores mais perigosos para a integridade de seu motor. *Superaquecimento do motor* ⇨ *196*

Cuidado
Se a temperatura do líquido de arrefecimento do motor estiver demasiadamente elevada, pare o veículo e desligue o motor. Perigo para o motor. Verifique o nível do líquido de arrefecimento.

Luz do pré-aquecimento (Se equipado)



Essa luz acende em amarelo quando o sistema de partida a frio está ativo. Consulte *Partida do Motor* ⇨ *155* para obter mais informações.

Luz indicadora da pressão dos pneus (Se equipado)



Esse indicador acende em amarelo.

Para veículos com o Sistema de monitoramento da pressão dos pneus (TPMS), essa luz acende rapidamente após ligar o motor. Ela fornece informações sobre a pressão dos pneus e do TPMS.

Quando a luz fica acesa

Indica que um ou mais pneus estão significativamente murchos.

Uma mensagem de pressão dos pneus do Centro de Informações do Motorista (DIC) também poderá ser exibida. Pare o mais rápido possível e encha os pneus com o valor de pressão exibido na etiqueta de Informações do Pneu e de Carga. Consulte *Pressão dos pneus* ⇨ *217*.

Quando a luz pisca primeiro e depois fica acesa

Se a luz pisca por aproximadamente um minuto e depois permanece acesa, pode existir um problema com o TPMS. Se o problema não for corrigido, a luz se acenderá em todos os ciclos de ignição. Consulte *Operação de monitoramento da pressão dos pneus (Se equipado)* ⇨ *217*.

Luz indicadora de pressão de óleo do motor

Cuidado
A falta de manutenção adequada do óleo do motor pode danificar o motor. Conduzir com o óleo do motor baixo também pode danificar o motor. Os reparos não seriam cobertos pela garantia do veículo. Verifique o nível de óleo o mais rápido possível. Caso necessário adicione óleo, mas se o nível estiver dentro da faixa de funcionamento e a pressão do óleo continuar baixa, leve o veículo para reparos. Sempre siga a programação de manutenção para troca de óleo do motor.

Consulte óleo do motor.



Essa luz se acende em vermelho quando o motor é ligado. Se a luz não acender, leve o veículo para reparos em sua concessionária.

Se a luz acender e permanecer acesa, significa que o óleo não está fluindo através do motor corretamente. O veículo pode ter pouco óleo e pode haver outros problemas no sistema. Consulte sua concessionária.

Luz de advertência de nível de combustível baixo



Essa luz acende brevemente quando a ignição é ligada como uma verificação para mostrar se está funcionando.

Ela acende quando o tanque de combustível está com pouco combustível. A luz piscará indicando que um reabastecimento imediato é necessário. A luz apaga quando combustível for adicionado. Se ela não apagar, leve o veículo para manutenção.

Luz indicadora do imobilizador



Esse indicador acende em amarelo.

A luz indicadora do imobilizador deverá se acender brevemente quando é dada partida no motor. Se a luz não acender, leve o veículo para reparos em sua concessionária. Se o sistema estiver funcionando normalmente, a luz indicadora se apagará.

Se a luz permanecer acesa e o motor não ligar, pode haver um problema com o sistema antifurto. Consulte *Operação do Imobilizador (Acesso por chave)* ⇨ *13 Operação do Imobilizador (Acesso remoto)* ⇨ *14*.

Luz indicadora de farol alto aceso



Esse indicador acende em azul.

Aceso quando os faróis altos estão ligados e durante o lampejar do farol alto.

Lembrete de luzes acesas



Esta luz se acende em verde quando as luzes externas estão sendo usadas.

Luz do controle de velocidade de cruzeiro (Se equipado)



A luz indicadora do controle de velocidade de cruzeiro está branca quando o controle está ativado e pronto e fica verde quando o controle de velocidade de cruzeiro está configurado e ativo.

Consulte *Controle de velocidade de cruzeiro (Se equipado)* ⇨ *172* Controle de velocidade de cruzeiro.

Luz do capô entreaberto (Se equipado)



O indicador acende e a parte do capô é exibida em vermelho se o capô estiver aberto ou não estiver bem travado.

Luz indicadora de porta aberta



O indicador acende ao abrir uma porta ou quando não estiver bem fechada. Antes de conduzir, verifique se todas as portas estão bem fechadas.

Luz de abertura de portamalas (Se equipado)



Para veículos equipados com essa luz, ela acende quando o porta-malas está aberto ou não está bem fechado. Antes de dirigir, verifique se o porta-malas está adequadamente fechado.

Visores de informações

Centro de Informações do Motorista (DIC) (Modelo básico)

O Centro de Informações do Motorista (DIC) está localizado no painel de instrumentos.

Seleção de funções

Os menus e as funções podem ser selecionados com a manopla e com os botões na alavanca do limpador do para-brisa.



Pressione MENU para alternar entre os menus principais ou voltar de um submenu para o menu de nível superior seguinte.

Gire o botão para selecionar um submenu do menu principal ou para definir um valor numérico.

Pressione SET/CLR (AJUSTAR/LIMPAR) para selecionar e confirmar a função.

Mensagens do veículo e de manutenção aparecem no Centro de Informações do Motorista se solicitado. Confirme as mensagens pressionando SET/CLR.

Centro de Informações do Motorista

Menu de informações de combustível/ hodômetro parcial

A lista a seguir contém todas as páginas possíveis de informações de combustível/ hodômetro parcial. Algumas podem não estar disponíveis para o seu veículo em particular.

Gire o botão na alavanca do limpador do para-brisa para selecionar uma página e siga as instruções dadas nos submenus.

- Velocidade
- Hodômetro parcial 1 / consumo médio de combustível
- Hodômetro parcial 2/economia de combustível média
- Autonomia
- Consumo de combustível instantâneo
- Velocidade média do veículo

Velocidade

Visor digital da velocidade instantânea.

Hodômetros parciais 1 e 2 / consumo médio de combustível

O hodômetro parcial exibe a distância atual desde uma certa redefinição. O visor também mostra a economia média de combustível. Para redefinir, pressione o botão SET/CLR por alguns segundos enquanto visualiza esta página

Autonomia

A autonomia é calculada usando o conteúdo atual de combustível no tanque e o consumo atual. A tela exibe valores médios. Após o reabastecimento, o intervalo é atualizado automaticamente depois de um breve intervalo de tempo.

Consumo de combustível instantâneo

Exibição do consumo instantâneo.

Velocidade média do veículo

Exibição da velocidade média. A medição pode ser reinicializada a qualquer momento. Para redefinir, pressione o botão SET/CLR por alguns segundos enquanto visualiza esta página

Menu de informações do veículo

A lista a seguir contém todas as páginas possíveis de informações sobre o veículo. Algumas podem não estar disponíveis para o seu veículo em particular.

Gire o botão na alavanca do limpador do para-brisa para selecionar uma página e siga as instruções dadas nos submenus.

- Vida útil do óleo (porcentagem remanescente) - se equipado
- Pressão do pneu (se equipado)
- Temperatura do líquido de arrefecimento
- Aviso de velocidade
- Nível de iluminação
- Bússola (se equipado)

Vida útil do óleo (porcentagem remanescente) - se equipado

Indica uma estimativa da vida útil restante do óleo. O número em porcentagem significa o restante de vida útil atual do óleo. Para zerar, consulte "Como zerar o sistema de vida útil do óleo do motor" em *Sistema de vida útil do óleo para motor (Se equipado)* ⇨ *191 Sistema de vida útil do óleo para motor (Se equipado / Modelo completo)* ⇨ *191*.

Pressão do pneu (se equipado)

Verifica a pressão dos pneus de todas as rodas durante a direção.

Temperatura do líquido de arrefecimento

Exibição da temperatura do líquido de arrefecimento.

Aviso de velocidade

A função de advertência de velocidade é ativada quando uma determinada velocidade é atingida.

Para configurar o alerta de velocidade, pressione SET/CLR enquanto a página é exibida. Gire a manopla para ajustar o valor. Pressione SET/CLR para ajustar a velocidade. Se o limite de velocidade selecionado for excedido, uma advertência será exibida com uma campainha.

Nível de iluminação

Para ajustar o nível de iluminação, acenda as lanternas dianteiras ou os faróis, pressione SET/CLR (ajustar/limpar), gire a manopla △ ▽ para cima ou para baixo para aumentar ou diminuir o nível de iluminação.

Bússola (se equipado)

Exibido por uma seta e a orientação global (Norte, Leste, Sul, Oeste).

Menu ECO

A lista a seguir contém todas as páginas possíveis de informações de ECO. Algumas podem não estar disponíveis para o seu veículo em particular.

Gire o botão na alavanca do limpador do para-brisa para selecionar uma página e siga as instruções dadas nos submenus.

- Consumo
- Maiores consumidores
- Tendência de consumo
- Índice ECO

Consumo

Exibe a economia média de combustível, a melhor economia de combustível na distância selecionada e um gráfico de barras mostrando a economia de combustível instantânea. Pressione SET/CLR para ajustar a distância.

Maiores consumidores

A lista dos itens de conforto atualmente ligados que mais consomem é exibida em ordem decrescente. A potencial economia de combustível é indicada.

Tendência de consumo

Exibe o desenvolvimento do consumo médio em uma distância de 50 km. Os segmentos preenchidos exibem o consumo em etapas de 5 km e mostram o efeito do comportamento de condução no consumo de combustível.

Índice ECO

O consumo de combustível atual é indicado em escala econômica. Para uma condução econômica, adapte o estilo de condução para manter os segmentos preenchidos dentro da área Eco. Quanto mais segmentos estiverem preenchidos, maior será o consumo de combustível. Simultaneamente, o valor do consumo médio é indicado.

Luz de aumento de marcha (se equipado)



Para veículos com transmissão manual, o indicador de aumento de marcha acende quando é recomendada uma marcha mais alta para economizar combustível, evitando manter uma rotação alta do motor. A baixa rotação do motor permite maior economia de combustível.

⚠ Perigo

A recomendação para aumento de marcha é somente um auxílio para o motorista, não substitui a atenção do motorista. Escolher a marcha certa é responsabilidade do motorista e depende da situação, como ultrapassagens, reboques ou trechos íngremes.

Nota
Se a luz de aumento de marcha não estiver funcionando, consulte a concessionária Chevrolet.

Centro de Informações do Motorista (DIC) (Modelo completo)

Nível superior

O DIC é exibido no painel de instrumentos. Ele mostra o status de vários sistemas do veículo.



△ **ou** ▽ **:** Use o botão giratório para rolar até a seleção anterior ou a seguinte.

✓ **:** Pressione o botão giratório para abrir um menu ou selecionar um item de menu. Pressione e mantenha pressionado para redefinir determinadas telas.

Opções de exibição de informações do DIC

Selecione qual tela do conforto e conveniência visualizar no DIC selecionando mostrar no painel no Status do veículo da tela do conforto e conveniência. Consulte Status do veículo.

Exibições de informações do DIC

A seguir, há uma lista de todas as exibições possíveis de informações do DIC e suas localizações. Algumas das telas de informações podem não estar disponíveis para seu veículo específico.

Conforto e Conveniência: Exibe o áudio que está sendo reproduzido ativamente.

Trajeto 1 ou Trajeto 2 e consumo médio de combustível: A tela Trajeto mostra a distância atual percorrida, em quilômetros (km), desde a última redefinição do hodômetro parcial. Para redefinir o hodômetro atual, toque e mantenha pressionado o visor da tela sensível ao toque quando o hodômetro parcial for exibido.

A tela Economia média de combustível mostra a média aproximada de litros por 100 quilômetros (L/100 km). Esse número é calculado com base no número de L/km registrado desde a última vez que esse item de menu foi zerado. Esse número reflete somente a economia média de combustível que o veículo tem no momento e muda frequentemente, à medida que as condições de condução mudam. A Economia média de combustível pode ser redefinida junto com o hodômetro parcial mantendo pressionada a tela sensível ao toque quando o hodômetro parcial for exibido.

Tensão da bateria: Mostra a voltagem atual da bateria.

Economia de combustível: Exibe informações sobre a economia de combustível atual e média.

Temperatura do líquido de arrefecimento: Mostra a temperatura do líquido de arrefecimento em graus Celsius (°C).

Índice da vida útil do óleo: Indica a vida útil restante do óleo para motor. Consulte Sistema de óleo do motor para obter mais detalhes.

Temperatura do fluido de transmissão (se equipado) : Exibe a temperatura do fluido da transmissão automática em graus Celsius (°C).

Pressão do Pneu (se equipado) : Mostra as pressões aproximadas de todos os pneus. A pressão dos pneus é exibida em quilopascal (kPa). Se a pressão estiver baixa, o valor para aquele pneu será mostrado em âmbar. Consulte Sistema de monitoramento da pressão dos pneus e Funcionamento do monitoramento da pressão dos pneus.

Status do veículo

A seguir estão todos os recursos possíveis de status do veículo.

Para acessar o menu de status do veículo, toque em na lista de ícones da página inicial exibida no lado esquerdo da tela do conforto e conveniência. O conteúdo do status do veículo é mostrado em cartões que são agrupados em guias de opções exibidas na tela do conforto e conveniência.

Tocar em um cartão na tela do conforto e conveniência abrirá uma caixa de diálogo para esse cartão. Para selecionar uma opção desejada em uma caixa de diálogo, toque na opção e siga as mensagens ou alertas que possam ser exibidos. Algumas opções podem não estar disponíveis ao dirigir.

Toque em Mostrar no painel para enviar o cartão desejado para o Centro de Informação do Motorista (DIC) no painel de instrumentos. Toque em Remover do painel para remover o cartão selecionado do painel de instrumentos. Consulte *Centro de Informações do Motorista (DIC) (Modelo básico)* ⇨ *79 Centro de Informações do Motorista (DIC) (Modelo completo)* ⇨ *81*.

Manutenção

Índice da vida útil do óleo: Exibe a vida útil restante do óleo para motor.

Quando selecionado, Mostrar no painel pode ser escolhido na caixa de diálogo.

Medidor

Tensão da bateria: Exibe a voltagem atual da bateria.

Quando selecionado, Mostrar no painel pode ser escolhido na caixa de diálogo.

Temperatura do líquido de arrefecimento: Exibe a temperatura do líquido de arrefecimento em graus Celsius (°C).

Quando selecionado, Mostrar no painel pode ser escolhido na caixa de diálogo.

Percurso

Informações do trajeto: Trajeto 1 ou 2 mostra a distância atual percorrida, em quilômetros (km), desde a última redefinição do hodômetro parcial.

Economia média de combustível mostra a média aproximada de litros por 100 quilômetros (L/km). Esse número é calculado com base no número de L/km registrado desde a última vez que esse item de menu foi zerado. Esse número reflete apenas a economia média de combustível, atual e aproximada, e muda conforme mudam as condições de condução.

Para redefinir esses valores, toque em Redefinir na tela sensível ao toque quando a caixa de diálogo Informações de hodômetro estiver selecionada.

Quando selecionada, as seguintes opções podem ser escolhidas na caixa de diálogo: Redefinir trajeto 1, Redefinir trajeto 2 e Mostrar no painel.

Economia de combustível: Exibe a economia média de combustível, a melhor economia de combustível na distância selecionada e um gráfico de barras mostrando a economia de combustível instantânea. Os valores são exibidos em litros por 100 quilômetros (L/km). Esse número reflete apenas a economia de combustível aproximada e muda conforme mudam as condições de condução. Só a melhor pontuação pode ser zerada.

Se o veículo for equipado com um indicador de Gerenciamento ativo de combustível, o modo de operação do motor poderá ser mostrado no canto inferior dessa tela.

Quando selecionada, as seguintes opções podem ser escolhidas na caixa de diálogo: Alterar distância, Redefinir a melhor pontuação e Mostrar no painel. A distância para economia média de combustível e a melhor economia de combustível pode ser alterada para: 50 km, 100 km e 500 km.

Mensagens do veículo

Mensagens do veículo (Modelo básico)

As mensagens exibidas no DIC indicam o status do veículo ou alguma ação que pode ser necessária para corrigir uma condição. Poderão ser exibidas diversas mensagens uma após a outra.

As mensagens que não precisarem de uma ação imediata podem ser confirmadas e limpas pressionando SET/CLR (ajustar/limpar). As mensagem que requerem uma ação imediata não podem ser limpas até que a ação seja realizada.

Todas as mensagens devem ser consideradas sérias, apagá-las não corrigirá o problema. Se a mensagem SERVICE (REPARO) for exibida, consulte sua concessionária.

Caso exista alguma dúvida sobre o conteúdo da mensagem, consulte uma Concessionária Chevrolet.

Mensagens do veículo (Modelo completo)

As mensagens exibidas no DIC indicam o status do veículo ou alguma ação que pode ser necessária para corrigir uma condição. Poderão ser exibidas diversas mensagens uma após a outra.

As mensagens que não requerem medida imediata podem ser confirmadas e apagadas pressionando ✓. As mensagens que requerem ação imediata não podem ser apagadas até que a medida seja tomada.

Todas as mensagens devem ser consideradas sérias, apagá-las não corrigirá o problema.

Se a mensagem SERVICE (REPARO) for exibida, consulte sua concessionária.

Siga as instruções dadas nas mensagens. O sistema exibe mensagens relacionadas aos seguintes tópicos:

- Mensagens de manutenção
- Níveis dos fluidos
- Segurança do veículo
- Freios
- Direção
- Sistemas de controle de tração
- Sistemas avançados de auxílio ao motorista
- Controle de velocidade de cruzeiro
- Iluminação e substituição de lâmpadas
- Sistemas do limpador/lavador do para-brisa
- Portas e vidros
- Cintos de segurança
- Sistemas de airbag
- Motor e transmissão
- Pressão dos pneus
- Bateria

Avisos sonoros de advertência

Quando ligar o motor ou enquanto dirige

- Se um código de aviso aparecer no Centro de informações do motorista.

- Quando o veículo está se movendo a mais de 5 km/h com o freio de estacionamento aplicado.
- Quando o veículo tiver percorrido aproximadamente 1 km (0,6 milhas) com o sinalizador de direção ativado.
- Se o motorista permanecer com o cinto de segurança desafivelado, após atingir determinada distância ou velocidade.

Quando o veículo estiver estacionado e/ou uma porta for aberta

- O aviso sonoro para após alguns segundos quando a chave for inserida no interruptor de ignição.
- Com as luzes exteriores ligadas.

Mensagens de voltagem da bateria e carga

BATTERY SAVER ACTIVE (Economizador de bateria ativo)

Essa mensagem é exibida quando o veículo detectou que a tensão da bateria caiu abaixo de um ponto razoável. O veículo começa a reduzir recursos para economizar bateria. Essa mensagem é exibida no momento em que a redução de recursos poderá ser notada. Desligue acessórios desnecessários para permitir que a bateria recarregue.

Mensagens da Potência do Motor

Potência do motor reduzida

Esta mensagem é exibida quando a potência de propulsão do veículo é reduzida. Uma redução na potência de propulsão pode afetar a capacidade do veículo acelerar. Se esta mensagem for exibida, mas não houver redução percebida no desempenho, continue até seu destino. Sob certas condições, o desempenho poderá ser reduzido na próxima vez que o veículo for dirigido. O veículo poderá ser conduzido enquanto essa mensagem estiver ativa, porém, a aceleração e a velocidade máximas poderão ser reduzidas. Sempre que esta mensagem permanece ativa ou aparecer repetidamente, o veículo deverá ser levado para sua concessionária para reparos assim que possível.

Em certas condições de operação, a propulsão será desativada. Tente dar partida novamente após a ignição permanecer desligada por 30 segundos.

Mensagens do sistema de direção

Steering Assist is Reduced Drive with Care (Assistência para direção está reduzida. Dirija com cuidado)

Esta mensagem pode ser exibida se ocorrer um problema com o sistema de direção elétrica assistida. Se esta mensagem aparecer, o esforço para dirigir pode ser levemente maior do que o normal. O veículo ainda está seguro para dirigir. Tenha cuidado enquanto estiver no modo de direção assistida reduzida. Se esta mensagem permanecer ou aparecer repetidamente, leve o veículo à concessionária para manutenção. Consulte Direção.

Falha na direção assistida, Dirija com cuidado

Esta mensagem é exibida quando existe um problema com o sistema da direção elétrica assistida. Busque a assistência de uma Concessionária ou Oficina Autorizada Chevrolet. Consulte Direção.

Velocidade limitada a XXX KM/H (MPH)

Esta mensagem mostra que a velocidade do veículo foi limitada à velocidade exibida. A velocidade limitada é uma proteção para

vários sistemas de propulsão e do veículo, tais como lubrificação, térmico, freios, suspensão ou pneus.

Personalização do veículo

Personalização do veículo (Modelo completo)

Os parâmetros do veículo podem ser personalizados alterando as configurações na tela do conforto e conveniência.

Dependendo do equipamento do veículo, algumas das funções descritas abaixo podem não estar disponíveis.

Pressione o botão **CONFIG** quando a ignição estiver **ligada** e o sistema de conforto e conveniência será ativado.

Menus de configuração são exibidos.

Para alternar entre os menus de configuração, gire o botão **MENU-TUNE** (ajuste do menu) do sistema de conforto e conveniência.

Para confirmar a seleção, pressione o botão **MENU-TUNE** (ajuste do menu).

Os seguintes menus poderão ser exibidos:

- Configurações de idioma.
- Configurações de hora e de data.
- Configurações do rádio.
- Configurações de Bluetooth®.
- Configurações do veículo.

Para fechar ou voltar a uma página anterior, pressione o botão **BACK** (voltar).

Configurações de hora e de data

Sistema de conforto e conveniência. Consulte em Sistema de conforto e conveniência.

Configurações do rádio

Sistema de conforto e conveniência. Consulte em Sistema de conforto e conveniência.

Configurações de Bluetooth®

Sistema de conforto e conveniência. Consulte em Sistema de conforto e conveniência.

Configurações do veículo

Conforto e conveniência

- **Volume do alerta sonoro**: Altera o volume dos avisos sonoros.
- **Limpadores com sensor de chuva (se equipados):** ativa ou desativa os limpadores automáticos com sensor de chuva.
- **Limpador automático em marcha à ré (se equipado):** Ativa ou desativa a ligação automática do limpador do vidro traseiro quando a marcha à ré é engatada. Essa função funcionará corretamente apenas quando o limpador dianteiro estiver ligado.

Iluminação

- **Iluminação para saída**: Ativa ou desativa a luz de saída e altera a duração da iluminação.

Travas elétricas das portas

- **Travamento automático de portas**: Ativa ou desativa a função de travamento de todas as portas após o veículo atingir a velocidade de 15 km/h.

Travamento, destravamento e partida remotos

- **Resposta do travamento remoto**: Ativar ou desativar as luzes, a buzina ou ambos durante o travamento. O usuário pode escolher a resposta do travamento remoto.
  - Nenhum
  - Somente luzes
  - Somente buzina

– Horn and Lights (Luzes e buzina)

- **Nota**
  Para as opções “Somente buzina” e “Horn and Lights (Luzes e buzina)”, um aviso sonoro breve soará somente depois que o botão for pressionado pela segunda vez, confirmando o travamento bem-sucedido.
- **Feedback de luz de destravamento remoto**: Ative ou desative o retorno de luz ao destravar.
- **Retravar porta destravada à distância**: Ativa ou desativa a função de retravamento automático de portas quando a porta não é aberta após ter sido destravada.

Restaurar definições de fábrica

Todas as configurações retornam aos padrões de fábrica.

Personalização do veículo (Modelo básico)

Os itens a seguir são possíveis recursos de personalização do veículo. Dependendo do veículo, alguns itens podem não estar disponíveis.

Para acessar o menu de personalização do veículo:

1. Toque no ícone Configurações na página inicial do visor do sistema de conforto e conveniência.
2. Toque em Veículo para exibir uma lista das opções disponíveis.
3. Toque para selecionar a configuração da função desejada.

O menu pode conter o seguinte:

Climatização e qualidade do ar

Toque nesta opção e o seguinte poderá ser exibido:

- Velocidade do ventilador automática

Velocidade do ventilador automática

Essa configuração especifica a quantidade de fluxo de ar na cabine quando a configuração do ventilador do sistema de ventilação e ar-condicionado é Ventilador automático.

Toque em Baixo, Médio ou Alto.

Assist. estacionam./Det. colisão

Toque nesta opção e o seguinte poderá ser exibido:

- Side blind zone alert (Alerta de ponto cego lateral)
- Símbolos da câmera traseira do assistente de estacionamento

Side blind zone alert (Alerta de ponto cego lateral)

Essa configuração ativará ou desativará os alertas do espelho lateral para ajudar o motorista a evitar colisões durante uma manobra de troca de faixa.

Símbolos da câmera traseira do assistente de estacionamento

Essa configuração especifica se ícones de advertência são exibidos na visão da câmera quando o assistente de estacionamento detecta um objeto.

Conforto e conveniência

Toque nesta opção e o seguinte poderá ser exibido:

- Volume do alerta sonoro

- Limpadores de para-brisa com detecção de chuva

Volume do alerta sonoro

Esta configuração determina o nível de volume do alerta sonoro.

Toque nos controles na tela do Conforto e conveniência para ajustar o volume.

Limpadores de para-brisa com detecção de chuva

Ativa ou desativa o limpador automático com sensor de chuva.

Iluminação

Toque nesta opção e o seguinte poderá ser exibido:

- Luzes do localizador do veículo
- Iluminação de saída

Luzes do localizador do veículo

Essa configuração pisca os faróis do veículo quando você pressiona no transmissor do controle remoto (RKE).

Toque em Ligado ou Desligado.

Iluminação de saída

Esta configuração especifica o tempo em que os faróis permanecerão acesos após o veículo for desligado e deixado.

Toque em Desligar, 30 segundos, 60 segundos ou 120 segundos.

Travas elétricas das portas

Toque nesta opção e o seguinte poderá ser exibido:

- Auto Door Lock (Travamento automático das portas)
- Destravamento automático de portas

Auto Door Lock (Travamento automático das portas)

Esta configuração especifica se ar portas travarão automaticamente quando a velocidade do veículo for superior a 13 km/h (8 mph).

Toque em Ligado ou Desligado.

Destravamento automático de portas

Essa configuração permite a ativação ou desativação do destravamento de todas as portas quando o veículo é alternado para P (Estacionamento).

Toque em Desligado ou Todas as portas.

Travamento e destravamento remotos

Toque nesta opção e o seguinte poderá ser exibido:

- Feedback de luz de destravamento remoto
- Feedback de travamento remoto
- Relock Remotely Unlocked Doors (Travar remotamente portas destravadas)
- Operação remota dos vidros
- Alerta de chave remota deixada no veículo
- Travamento passivo das portas
- Trava da porta

Feedback de luz de destravamento remoto

Esta configuração pisca as luzes externas quando o veículo é destravado com o transmissor RKE.

Toque em Desligar ou Piscar luzes.

Feedback de travamento remoto

Esta configuração especifica como o veículo responde quando o veículo é travado com o transmissor RKE.

Toque em Desligar, Luzes e buzina, Somente luzes ou Somente buzina.

Relock Remotely Unlocked Doors (Travar remotamente portas destravadas)

Essa configuração protegerá o veículo se as portas não forem abertas dentro de um certo tempo depois que o veículo for destravado pelo transmissor do RKE.

Toque em Ligado ou Desligado.

Operação remota dos vidros

Se equipado, este recurso ativa a operação remota dos vidros com o transmissor RKE. Consulte *Operação do Acionamento remoto por radiofrequência (Remote Keyless Entry - RKE) (Acesso por chave)* ⇨ *4 Operação do Acionamento remoto por radiofrequência (Remote Keyless Entry - RKE) (Acesso remoto)* ⇨ *6*.

Toque em Ligado ou Desligado.

Alerta de chave remota deixada no veículo

Este recurso soa um alerta quando o transmissor RKE é deixado no veículo e o veículo não está funcionando.

Toque em Ligado ou Desligado.

Travamento passivo das portas

O Travamento passivo das portas especifica que o veículo travará ou travará e alertará automaticamente após todas as portas estarem fechadas e você se afastar do veículo com o transmissor de controle remoto.

Toque em Desligado, Ligado com buzina breve ou Ligado.

Trava da porta

Esta configuração especifica como o veículo responde quando é travado.

Toque em Desligado, Ligado com buzina breve ou Ligado.

Iluminação

Iluminação externa
Controle das Luzes Externas 90
Aviso de Desligamento da Luz Externa 90
Comutador de Farol Alto/Farol Baixo 90
Lampejador dos faróis 91
Luzes de funcionamento diurno (DRL) (Se equipado) 91
Sistema Automático de Faróis (Se equipado) 91
Controle de nivelamento de faróis (Se equipado) 92
Sinalizador de advertência (pisca-alerta) 92
Sinalizadores de Direção 92
Luzes externas da área de carga 93
Iluminação interna
Controles das lâmpadas internas 94
Recursos de iluminação
Iluminação de entrada 95
Iluminação de saída 95

Iluminação externa

Controle das Luzes Externas



O controle das luzes externas fica na alavanca das setas.

Gire o controle para as seguintes posições:

⏻ **:** Desligue as luzes externas.

Se equipado com a função AUTO, a alça retorna à posição AUTO após ser liberada. Mova para a posição ⏻ novamente para reativar o modo AUTO.

AUTO : Acende e apaga automaticamente as luzes externas, dependendo da iluminação externa (se equipado).

: Liga as lâmpadas de posição dianteira e traseira.

: Liga os faróis dianteiros.

Aviso de Desligamento da Luz Externa

Se a porta do motorista for aberta quando a ignição estiver desligada e as luzes de presença acesas, será emitido um alarme de advertência.

Comutador de Farol Alto/Farol Baixo



: Com os faróis ligados, empurre a alavanca de seta para a dianteira do veículo e solte-a, para acender os faróis altos. Para retornar para faróis baixos, empurre a alavanca novamente ou puxe-a em sua direção e solte.

Esta luz indicadora acende no painel de instrumentos quando os faróis altos estão acesos.

Lampejador dos faróis

Para piscar os faróis altos, puxe a alavanca das luzes indicadoras dos sinalizadores de direção e solte-a.

Luzes de funcionamento diurno (DRL) (Se equipado)

As luzes de funcionamento diurno (DRL) podem facilitar que a visualização da dianteira do veículo durante o dia.

O DRL dedicado ligará quando todas as condições a seguir forem cumpridas.

Para veículos equipados com o sistema de faróis dianteiros automáticos:

- A ignição está ligada.
- O controle das luzes externas está em AUTO.
- O sensor de iluminação determina que é dia.

Para veículos não equipados com o sistema de faróis dianteiros automáticos:

- A ignição está ligada.
- O controle das luzes externas está em OFF (desligado).

As DRL são apagadas quando os faróis são colocados na posição ou quando a ignição é desligada.

Sistema Automático de Faróis (Se equipado)

Quando o controle das luzes externas estiver ajustado para AUTO e estiver escuro o suficiente do lado de fora, os faróis dianteiros serão ligados automaticamente.



Há um sensor de iluminação na parte superior do painel de instrumentos. Não cubra o sensor.

O sistema pode ligar os faróis quando estiver dirigindo em um estacionamento coberto ou túnel.

Se o veículo for ligado em uma garagem escura, o sistema automático de faróis acenderá imediatamente. Se estiver claro do lado de fora quando o veículo sair da garagem, haverá um ligeiro atraso antes que o sistema dos faróis automáticos mude para as luzes de funcionamento diurno (DRL).

Quando estiver suficientemente claro do lado de fora, os faróis serão apagados as DRL poderão ser ativadas.

O sistema de faróis automáticos é desligado quando o controle das luzes externas é girado para ⏻ ou a ignição é desligada.

Controle de nivelamento de faróis (Se equipado)



Nivelamento manual dos faróis

Se equipado essa função permite que o nível dos faróis seja ajustado para se adaptar à carga do veículo. O ajuste correto do nivelamento dos faróis pode reduzir o ofuscamentos dos outros motoristas.

Mova o controle para as seguintes posições:

- 0 = Banco dianteiro ocupado.
- 1 = Todos os bancos ocupados.
- 2 = Todos os bancos ocupados e carga no compartimento de bagagem.
- 3 = Banco do motorista ocupado e carga no compartimento de bagagem.

Sinalizador de advertência (pisca-alerta)



⚠ **:** Pressione ⚠ para piscar as setas dianteiras, traseiras e laterais. Pressione novamente para desligar o pisca-alerta.

Sinalizadores de Direção



Mova a alavanca totalmente para cima ou para baixo para sinalizar uma alteração de direção.

Uma seta no painel de instrumentos pisca na direção da curva ou mudança de faixa.

Levante ou abaixe a alavanca até que a seta comece a piscar para sinalizar uma troca de faixa. Mantenha-a no lugar até que a troca de faixa seja concluída. Se a alavanca for pressionada brevemente e solta, a seta piscará três vezes.

O sinal de seta e de mudança de pista pode ser desligado manualmente movendo a alavanca para a posição original.

Uma lâmpada pode estar queimada se, ao tentar sinalizar uma curva ou mudança de faixa, o sinalizador de direção pisca rapidamente ou não acende.

Substitua qualquer lâmpada queimada. Se a lâmpada não estiver queimada, verifique o fusível. Consulte *Fusíveis* ⇨ *207*.

Luzes externas da área de carga



Se equipado, a luz externa do compartimento de carga se localiza no painel lateral interno e tem a função de iluminar a área do compartimento de carga.

Para acender a luz externa do compartimento de carga:

1. Aplique o freio de estacionamento.
2. Para veículos com transmissão automática, coloque a alavanca de mudança em P (Estacionamento). Consulte *Transmissão automática* ⇨ *163*.

   Para veículos com transmissão manual, coloque a alavanca de mudança em Neutro. Consulte *Transmissão manual (Se equipado)* ⇨ *165*.
3. Acenda a luz do teto dianteira. Consulte *Controles das lâmpadas internas* ⇨ *94*.

Para apagar a luz externa do compartimento de carga, apague a luz do teto dianteira.

Iluminação interna

Controles das lâmpadas internas

Luz do teto dianteira



Tipo I

Opere o interruptor:

: pressione para acender as luzes do teto. Se equipado, pressione para acender a luz externa do compartimento de carga, consulte *Luzes externas da área de carga* ⇨ *93*.

: pressione para acender a luz de leitura esquerda.

: pressione para acender a luz de leitura direita.



Tipo II

Pressione o botão para ligar as luzes do teto e pressione-o novamente para desligá-las. Se equipado, pressione para acender a luz externa do compartimento de carga, consulte *Luzes externas da área de carga* ⇨ *93*.

Luz do teto traseira

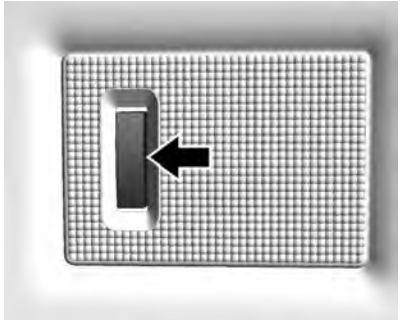

Se equipada, a luz do teto traseira fica no forro do teto.

Opere o interruptor:

: pressione para apagar a luz do teto traseira.

: a luz do teto acenderá quando as portas forem abertas.

: pressione para acender a luz do teto traseira.

Recursos de iluminação

Iluminação de entrada

Quando for pressionado no transmissor de entrada remota sem chave (RKE), algumas luzes internas acenderão. Se equipado com sistema de faróis automáticos, algumas luzes externas acenderão à noite ou em áreas com iluminação limitada, uma vez que a função de faróis automáticos está ativada. Consulte "Iluminação" em *Personalização do veículo (Modelo completo)* ⇨ *86 Personalização do veículo (Modelo básico)* ⇨ *87*.

Iluminação de saída

Algumas luzes internas acendem quando a porta do motorista é aberta depois que a ignição é desligada.

Se equipado com sistema de faróis automáticos, algumas luzes externas acenderão nas mesmas condições, uma vez que a função de faróis automáticos está ativada. Consulte "Iluminação" em *Personalização do veículo (Modelo completo)* ⇨ *86 Personalização do veículo (Modelo básico)* ⇨ *87*.

As luzes externas desligam imediatamente ao desligar o controle das luzes externas.

Sistema de conforto e conveniência

Introdução
Introdução (Modelo completo) 97
Dispositivo antifurto (Modelo completo) 97
Visão geral (Modelo completo) 98
Controles do volante (Se equipado) 98
Como usar o Sistema 99
Atualizações de software 101

Rádio
Rádio AM-FM 101
Recepção de Rádio 102
Mastro fixo da antena 103
Antena multibanda 103

Reprodutores de áudio
Como evitar dispositivos de mídia não confiáveis 103
Porta USB 104
Áudio Bluetooth 104

Telefone
Bluetooth (Visão geral) 104
Bluetooth (Controles do Sistema de Conforto e conveniência) 106
Apple CarPlay e Android Auto 110
Fone viva-voz 111

Configurações
Configurações 113

Introdução
Visão geral (Modelo básico) 114
Controles do volante 115
Como usar o Sistema 115

Rádio
Rádio AM-FM 117
Recepção de Rádio 118
Mastro fixo da antena 119
Antena multibanda 119

Reprodutores de áudio
Como evitar dispositivos de mídia não confiáveis 119
Porta USB 119
Áudio Bluetooth (Se equipado) 122

Telefone
Bluetooth (Visão geral) 124
Bluetooth (Como fazer o pareamento e usar o telefone) 125
Apple CarPlay e Android Auto 129

Configurações
Configurações 130

Marcas registradas e Contratos de licença
Marcas registradas e Contratos de licença 134

Introdução

Introdução (Modelo completo)

Leia as páginas a seguir para se familiarizar com os recursos do sistema de conforto e conveniência.

Nota
Algumas configurações/recursos podem não estar disponíveis, dependendo do conteúdo do veículo.

⚠ Atenção

Retirar os olhos da estrada por muito tempo ou com muita frequência ao usar qualquer recurso do sistema de Conforto e conveniência pode causar um acidente. Você ou outras pessoas podem sofrer ferimentos ou a morte. Não preste atenção prolongada a tarefas do sistema de Conforto e conveniência enquanto dirige. Limite os olhares aos visores do veículo e concentre a atenção ao dirigir. Use os comandos de voz sempre que possível.

O sistema de Conforto e conveniência tem recursos incorporados destinados a ajudar a evitar distrações ao desativar alguns recursos durante a condução. Esses recursos poderão estar esmaecidos quando estiverem indisponíveis. Muitos recursos do sistema de Conforto e conveniência também estão disponíveis no painel de instrumentos e nos controles do volante.

Antes da condução:

- Familiarize-se com a operação do sistema, com os controles no console central e com o visor do Sistema de conforto e conveniência.
- Configure o áudio predefinindo as estações favoritas, definindo o tom e ajustando os alto-falantes.
- Configure antes os números do telefone celular e dispositivo móvel para que possam ser chamados facilmente pressionando um único controle ou usando um único comando de voz.

Nota
- A finalidade do botão de controle do volume do rádio é fornecer proteção auricular para o usuário, bem como preservar os alto-falantes do veículo.
- Saúde: Apesar de os níveis de emissão do produto serem regulamentados, caso você use aparelho auditivo ou marca-passo, antes de usar esse dispositivo, consulte os fabricantes e seu médico. A exposição a níveis altos de som por longos períodos pode causar danos à audição.

De acordo com a Lei 11291/2006, eventualmente poderá ocorrer danos ao sistema auricular quando exposto a uma potência sonora superior a 85 (oitenta e cinco) decibéis.

Nota
Os mapas de navegação estão disponíveis somente por meio dos aplicativos de navegação Android Auto e/ou Apple CarPlay.

Dispositivo antifurto (Modelo completo)

O sistema de Conforto e conveniência tem um sistema de segurança eletrônico instalado para impedir furtos.

O sistema de Conforto e conveniência só funciona no veículo em que foi primeiramente instalado e não pode ser usado em outro veículo.

Visão geral (Modelo completo)

Sistema de conforto e conveniência

O sistema de conforto e conveniência é controlado pela tela do conforto e conveniência, pelos controles no console central, pelos controles do volante e pelo reconhecimento de voz, se disponível.



1. ⏻ (Energia)
   - Pressione para ligar.
   - Pressione para silenciar/ativar som do sistema quando estiver ligado.
   - Mantenha pressionado para acessar a tela de desligamento.
   - Gire para aumentar ou diminuir o volume.

Página inicial

A página inicial contém até 8 ícones de aplicativos de fábrica. Alguns aplicativos são desativados quando o veículo está em movimento. A bandeja de aplicativos contém até 5. O ícone do aplicativo Home na bandeja de aplicativos não pode ser movido. Se for desejável uma segunda página inicial, um ou mais ícones de aplicativos da bandeja de aplicativos deverão ser movidos para criar mais de 8 ícones de aplicativos, para que o 9º e os seguintes criem uma segunda página inicial. Aplicativos e ícones não podem ser adicionados a este sistema.

Deslize para a esquerda ou para a direita pela tela para acessar as páginas de ícones.

Gerenciamento de ícones na Página inicial

1. Mantenha qualquer um dos ícones da Página inicial pressionados para acessar o modo de edição.
2. Continue pressionando o ícone e arraste-o para a posição desejada.
3. Retire o dedo para soltar o ícone na posição desejada.

Mover um ícone para outra página

1. Arraste o ícone para a borda da tela em direção à página desejada.
2. Continue arrastando e soltando os ícones de aplicativos conforme desejado.

Mover um ícone para a barra de aplicativos

Para mover um ícone para a barra de aplicativos na lateral esquerda da tela, arraste o ícone para a barra de aplicativos.

Controles do volante (Se equipado)



Se equipado, alguns controles de áudio podem ser ajustados no volante.

Nota
Os controles de áudio podem permanecer inativos enquanto houver um menu ou mensagem ativa na tela do painel.

: Pressione para atender uma chamada recebida durante a projeção do telefone ou para iniciar o reconhecimento de voz. Consulte *Bluetooth (Visão geral)* ⇨ *104 Bluetooth (Controles do Sistema de Conforto e conveniência)* ⇨ *106*.

: Pressione para abrir a lista de fontes de áudio.

: Pressione para recusar uma chamada recebida, encerrar a chamada atual ou ativar ou desativar o som do sistema de conforto e conveniência quando não estiver em uma chamada.

: Pressione para atender uma chamada.

: Mantenha pressionado o botão giratório para abrir os layouts de exibição do painel. Consulte Painel de instrumentos reconfigurável em *Painel de instrumentos (Modelo básico)* ⇨ *64 Painel de instrumentos (Modelo completo)* ⇨ *65*

Mova o botão giratório para cima ou para baixo para mudar a música ou mudar a estação de rádio favorita.

+ -: Pressione + para aumentar o volume. Pressione - para diminuir o volume.

Como usar o Sistema

Áudio

Toque no ícone Áudio para exibir a página da fonte de áudio ativa. Exemplos de fontes disponíveis podem incluir AM, FM, USB e Bluetooth. Consulte *Rádio AM-FM* ⇨ *101*, *Porta USB* ⇨ *104* e *Áudio Bluetooth* ⇨ *104*.

Telefone

Toque no ícone Telefone para exibir a página principal do telefone. Consulte *Bluetooth (Visão geral)* ⇨ *104 Bluetooth (Controles do Sistema de Conforto e conveniência)* ⇨ *106*.

Configurações

Toque no ícone Configurações para exibir o Menu de configurações. Consulte *Configurações* ⇨ *113*.

Apple CarPlay

Se equipado, toque no ícone Apple CarPlay para ativar o Apple CarPlay depois que um dispositivo compatível for conectado. Consulte *Apple CarPlay e Android Auto* ⇨ *110*.

Android Auto

Se equipado, toque no ícone Android Auto para ativar o Android Auto depois que um dispositivo compatível for conectado. Consulte *Apple CarPlay e Android Auto* ⇨ *110*.

Climatização

Se equipado, toque no ícone Clima para exibir a página principal do Clima.

Ponto de acesso Wi-Fi

Se estiver equipado, toque no ícone do ponto de acesso Wi-Fi para exibir a página principal do ponto de acesso Wi-Fi.

Ajuste de Escurecimento

A intensidade da luz de fundo interna e dos visores pode ser ajustada por meio da Página de controle da luz de fundo acessada através do ícone do aplicativo de ajuste de intensidade de luz (localizado na tela inicial).

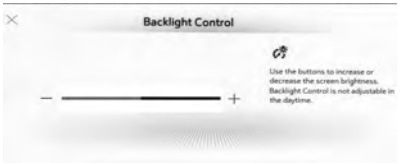

Com a Página de controle da luz de fundo aberta, use os botões de barra de status + e - para aumentar ou diminuir o brilho da luz de fundo e dos visores.

Nota
O controle da luz de fundo não pode ser ajustado durante o dia.

Bandeja de aplicativos

A bandeja de aplicativos fica à esquerda da tela. Ela mostra até cinco aplicativos.

Recursos da tela do Conforto e conveniência

Os recursos da tela do Conforto e conveniência são mostrados na tela quando disponíveis. Quando um recurso não está disponível, ele pode ficar desativado. Ao tocar em um recurso, ele pode ficar realçado.

Gestos de conforto e conveniência

Use os gestos de dedo a seguir para controlar o Sistema de conforto e conveniência.

Tocar/Encostar

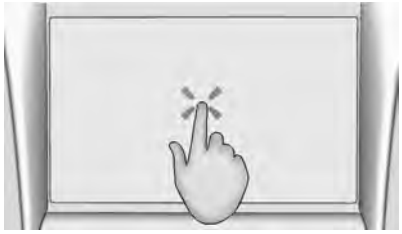

A opção Tocar/encostar é usada para selecionar um ícone ou uma opção, ativar um aplicativo ou alterar a localidade em um mapa.

Tocar e manter pressionado

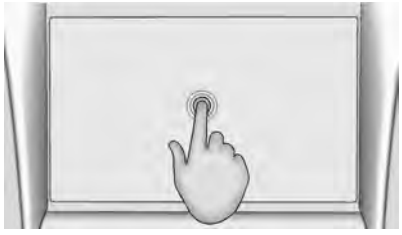

A função Tocar e manter pressionado pode ser usada para iniciar outro gesto ou para mover ou excluir um aplicativo.

Arrastar

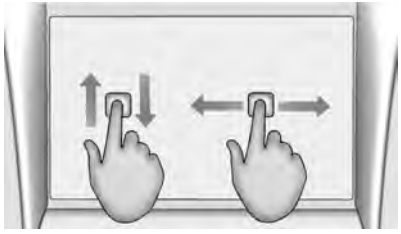

A função Arrastar é usada para mover aplicativos na tela inicial do Conforto e Conveniência ou para mover o mapa. Para arrastar o item, ele deve ser mantido pressionado e movido ao longo da tela para o novo local. Isso pode ser feito para cima, para baixo, à direita ou à esquerda. Este recurso só está disponível quando o veículo está estacionado e não em movimento.

Deslocar

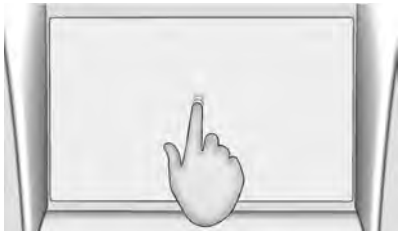

A função Deslocar é usada para mover itens uma curta distância em uma lista ou um mapa. Para deslocar, mantenha pressionado e mova o item selecionado para cima ou para baixo até para um novo local.

Passar ou deslizar

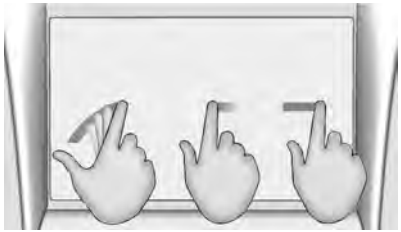

A função Passar ou deslizar é usada para percorrer uma lista, aplicar panorâmica no mapa ou alterar exibições de página. Faça isso colocando um dedo no visor e movendo-o rapidamente para cima e para baixo ou para a direita e para a esquerda.

Limpeza das superfícies de alto brilho e dos visores de informações do veículo e do rádio

Para veículos com superfícies de alto brilho ou visores, use um pano de microfibra para limpá-las. Antes de limpar a superfície com o pano de microfibra, use uma escova de cerdas macias para remover a sujeira que poderia arranhar a superfície. A seguir, use o pano de microfibra para limpar suavemente. Nunca use limpadores de vidros ou solventes. Periodicamente, lave o pano de microfibra à mão separadamente usando sabão neutro. Não use alvejante nem amaciante. Enxágue cuidadosamente e seque ao ar livre antes do próximo uso.

Atualizações de software

Atualizações de software Over-the-Air (sem fio)

Se necessário, consulte "Atualizações" em *Configurações* ⇨ *113*.

Rádio

Rádio AM-FM

Reprodução do rádio

A partir da tela inicial do Conforto e Conveniência, toque no ícone Áudio para exibir a tela de reprodução atual da fonte de áudio ativa. Toque no botão de fonte como FM ou AM para mudar a fonte.

Encontrar uma estação

Procurando uma estação

A partir da tela de AM ou FM, toque nos botões de anterior ou seguinte para procurar a estação anterior ou seguinte com sinal mais forte.

Sintonizar

Toque em na tela do Conforto e Conveniência para entrar na tela de sintonização. Insira a frequência usando o teclado.

Toque em ☆ para salvar a estação como favorita.

Inserir uma frequência AM ou FM válida sintonizará automaticamente na nova estação. Após um curto atraso, a tela Sintonização fecha e retorna à tela de reprodução atual.

Toque no botão "Ir" ou na frequência na lista para começar a reproduzir a estação. A página de sintonização fechará e voltará para a tela de reprodução atual.

Armazenando estações de rádio favoritas

As estações salvas como favoritas serão exibidas na parte inferior da tela de reprodução atual.

Os favoritos AM ou FM poderão ser armazenados apertando e segurando um espaço de favorito.

Configurações de áudio

As configurações de áudio podem variar de acordo com a região.

A partir da tela de reprodução atual, toque em e o seguinte poderá ser exibido.

Som

- Equalizador
- Fade/Balanço

Gerenciar favoritos do rádio

Exibe uma lista de favoritos de áudio que podem ser movidos ou excluídos.

Informações da estação (RDS)

Quando esta opção está ativada, as informações e as mensagens das estações de rádio são exibidas.

Categoria de informações de rádio

Quando esta opção está ativada, as informações de categoria sobre o conteúdo da rádio atual serão exibidas.

Radio Data System (RDS - Sistema de Dados do Rádio)

O RDS depende da recepção de informações RDS específicas das estações de rádio e só funciona quando as informações estão disponíveis. É possível que uma estação de rádio possa transmitir informações que fazem com que o rádio não funcione de maneira adequada.

Além disso, os recursos RDS são específicos da região e país de venda. Isso significa que o conteúdo RDS pode não estar disponível em sua área ou no país onde o veículo é utilizado.

Para ativar ou desativar os recursos RDS, veja as "Configurações de áudio" anteriormente.

Os seguintes recursos RDS podem ser suportados pelas estações de rádio em sua área.

Recursos RDS

- Exibir o prefixo da estação de rádio
- Exibir mensagens de estações de rádio
- Fornecer informações sobre a categoria da estação de rádio (quando disponível)

Recepção de Rádio

Desconecte qualquer dispositivo eletrônico das tomadas elétricas para acessórios se houver interferência de estática.

FM

Sinais de FM atingem apenas aproximadamente 16 a 65 km (10 a 40 mi). Embora o rádio possua um circuito eletrônico embutido que opera automaticamente para reduzir interferência, pode ocorrer alguma estática, especialmente perto de prédios altos ou montanhas, fazendo com que o som aumente e diminua.

AM

O alcance da maioria das estações AM é maior que a de FM, especialmente à noite. O alcance maior também pode fazer com que uma estação cause interferência em outra. Tempestades e linhas de energia também podem interferir na recepção do rádio. Caso ocorra interferência de estática, tente reduzir o agudo no rádio.

Uso do telefone celular

Fazer ou receber chamadas, carregar ou apenas estar com um dispositivo móvel ligado pode causar interferência de estática. Caso isso aconteça, desconecte ou desligue todos os dispositivos móveis.

Mastro fixo da antena

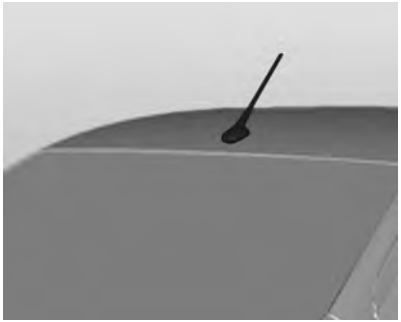

Para remover a antena do teto, gire-a no sentido anti-horário. Para instalar a antena do teto, gire-a no sentido horário.

Cuidado
Para evitar danos à antena ou ao painel do teto, certifique-se de remover a antena antes de entrar em um lava-jato ou em um local com teto baixo.

Instale a antena com firmeza.

Sempre que usar o sistema de bagageiro do teto, verifique se a antena não está obstruindo a área que está sendo usada pelo sistema ou pela carga.

Consulte *Sistema de bagageiro* ⇨ 57.

Antena multibanda

A antena do teto multibandas pode ser usada para rádio, navegação e outros sistemas de comunicação, dependendo das opções equipadas. Mantenha a antena livre de obstruções, como neve e gelo, para assegurar uma recepção clara. A recepção poderá ser afetada se o veículo tiver o teto carregado com carga.

Reprodutores de áudio

Como evitar dispositivos de mídia não confiáveis

Evite usar dispositivos de mídia USB ou móveis não confiáveis que possam afetar negativamente o funcionamento ou o desempenho do sistema.

Porta USB

Cuidado
Desconecte todos os acessórios e seus respectivos cabos do veículo quando não estiverem em uso para evitar danos ao veículo. Os cabos dos acessórios que permanecerem conectados ao veículo e não conectados a um dispositivo, podem ser danificados ou causar um curto-circuito se a extremidade não conectada entrar em contato com líquidos ou outra fonte de alimentação como uma tomada elétrica acessória.

O veículo pode estar equipado com várias portas USB. Poderá ser reproduzida música a partir de um dispositivo USB conectado. As portas também podem ser usadas para carregamento.

Áudio USB

Para reproduzir música:

1. Na tela de reprodução de áudio, selecione Fonte> USB.
2. Caso não haja um dispositivo conectado, siga as instruções na tela para conectar o dispositivo.
3. O conteúdo de mídia compatível aparecerá na tela.

Áudio Bluetooth

Um dispositivo móvel Bluetooth conectado pode reproduzir música.

Use os controles de conforto e conveniência para ajustar o volume e selecionar músicas. Verifique a configuração de volume no sistema de conforto e conveniência ou no dispositivo móvel conectado se o Bluetooth estiver selecionado e não houver volume.

Para reproduzir música via Bluetooth:

1. Na tela de reprodução atual, selecione a fonte e selecione o dispositivo móvel Bluetooth desejado.
2. Caso não haja um dispositivo móvel conectado, siga as instruções na tela para parear o dispositivo.
3. O conteúdo de mídia compatível aparecerá na tela.

Gerenciar dispositivos Bluetooth

Gerenciar dispositivos Bluetooth permite que você adicione, exclua ou selecione outro dispositivo móvel pareado.

Apenas um dispositivo de dispositivo móvel pode estar ativo por vez.

Alguns dispositivos móveis suportam o envio de informações de música por Bluetooth para serem exibidas no sistema de conforto e conveniência.

Telefone

Bluetooth (Visão geral)

Se equipado com o recurso de Bluetooth®, o sistema pode interagir com muitos telefones Bluetooth, PDAs ou outros dispositivos para:

- Realize e receba chamadas por comando de voz.
- Transmita dados por comando de voz.
- Reproduza arquivos de transmissão de áudio.

O dispositivo deve estar pareado primeiro. Consulte “Pareamento” adiante nesta seção.

Para minimizar a distração do motorista, antes de dirigir e com o veículo estacionado:

- Familiarize-se com os recursos do telefone celular. Organize a agenda e as listas de contatos com clareza e exclua entradas duplicadas ou que são usadas raramente. Se possível, programe a discagem rápida ou outros atalhos.
- Revise os controles e o funcionamento do sistema de Conforto e conveniência.
- Faça o emparelhamento do(s) telefone(s) celular(es) com o veículo. O sistema pode não funcionar com todos os telefones celulares. Consulte “Pareamento” adiante nesta seção.

⚠ Atenção

Ao usar um telefone celular, você pode se distrair ao olhar por muito tempo ou muito frequentemente para a tela do telefone ou do sistema de Conforto e conveniência. Tirar os olhos da estrada por períodos prolongados ou com muita frequência pode provocar uma colisão resultando em ferimentos ou morte. Concentre sua atenção na condução.

Veículos equipados com sistema Bluetooth podem usar um telefone celular com capacidade Bluetooth com um perfil viva-voz para fazer e receber chamadas. O sistema de Conforto e conveniência é usado para controlar o sistema. O sistema pode ser usado quando a ignição está na posição 1 ou 2. Consulte *Partida do Motor* ⇨ *155*. Nem todos os telefones suportam todas as funções e nem todos os telefones funcionam com o sistema Bluetooth.

Podem existir restrições quanto ao uso da tecnologia sem fio do Bluetooth em alguns locais.

Devido à variedade de dispositivos Bluetooth e de suas versões de firmware, o dispositivo pode responder de modo diferente ao operar com o Bluetooth.

Controle Bluetooth

Se equipado com o recurso de Bluetooth, use os botões no sistema de conforto e conveniência e do volante para operar o sistema.

Controles do volante de direção



: Pressione para interagir com Bluetooth ou realizar uma chamada para a OnStar, se equipado. Consulte "Comandos do volante" em *Fone viva-voz* ⇨ *111* ou *Visão geral do OnStar* ⇨ *264*.

: Pressione para recusar uma chamada recebida ou encerrar a chamada atual. Pressione para desativar ou ativar a função mudo do sistema de Conforto e conveniência quando não estiver em uma chamada.

Bluetooth (Controles do Sistema de Conforto e conveniência)

Para usar controles de conforto e conveniência para acessar o sistema de menus, consulte *Visão geral (Modelo completo)* ⇨ *98*.

Pareamento

Um telefone celular compatível com Bluetooth deve estar emparelhado com o sistema Bluetooth e, a seguir, conectado ao veículo antes que possa ser usado. Consulte o guia do usuário do fabricante do telefone celular para ver as funções Bluetooth antes de emparelhar o telefone celular.

Informações de emparelhamento

- Um telefone Bluetooth com capacidade para MP3 não pode ser pareado com o veículo como telefone e como reprodutor de MP3, via porta USB, ao mesmo tempo.
- Até 10 celulares podem ser emparelhados com o sistema Bluetooth.
- O emparelhamento só precisa ser concluído uma vez, a não ser que tenham sido feitas alterações nas informações de emparelhamento ou se o celular for excluído do sistema.
- Somente um celular emparelhado pode ser conectado ao sistema Bluetooth de cada vez.
- Se vários celulares pareados estiverem dentro do alcance do sistema, o sistema se conectará ao primeiro celular pareado disponível na ordem em que foram pareados primeiro.

Quando o dispositivo Bluetooth e o sistema de conforto e conveniência forem emparelhados com êxito, a agenda é descarregada automaticamente. Isto depende do tipo de telefone pareado. Se o download automático não ocorrer, continue com o download da lista telefônica no telefone.

Parear telefone – SSP e sem dispositivo pareado

Quando não há um dispositivo pareado no sistema de conforto e conveniência e o pareamento seguro simples (SSP) é compatível:

1. Pressione ⌂.
2. Toque em TELEFONE ou pressione no volante.
3. Toque em Search Device (Procurar dispositivo).
4. Toque no dispositivo desejado para parear na tela da lista de itens pesquisados.
5. Toque em Sim na tela pop-up do dispositivo Bluetooth e do sistema de conforto e conveniência.
6. Quando o dispositivo Bluetooth e o sistema de conforto e conveniência estiverem pareados com sucesso, as funções do telefone serão exibidas no sistema de conforto e conveniência.

Parear telefone – SSP e dispositivo pareado

Quando um dispositivo pareado estiver no sistema de conforto e conveniência e o SSP for compatível:

1. Pressione ⌂.
2. Toque em Configurações.
3. Toque em Bluetooth e, em seguida, em Gerenciamento de dispositivos.

4. Toque no dispositivo desejado para parear. Quando o dispositivo Bluetooth e o sistema de conforto e conveniência estiverem pareados com sucesso, o nome do dispositivo será destacado na tela de parear dispositivo. Se nenhum dispositivo desejado estiver disponível, vá para a etapa 5.
5. Toque em Search Device (Procurar dispositivo) para buscar o dispositivo desejado.
6. Toque no dispositivo desejado para parear na tela da lista de itens pesquisados.
7. Toque em Sim na tela pop-up do dispositivo Bluetooth e do sistema de conforto e conveniência.

- O telefone conectado é destacado por .
- / ndica que as funções de viva-voz e de música do telefone estão ativas.
- indica que apenas a função de viva-voz está ativa.
- indica que somente a função de música por Bluetooth está ativa.

Parear telefone – sem SSP e sem dispositivo pareado

Quando não houver um dispositivo pareado com o sistema de conforto e conveniência e o SSP não for compatível:

1. Pressione .
2. Toque em TELEFONE ou pressione no volante.
3. Toque em Search Device (Procurar dispositivo).
4. Toque no dispositivo desejado para parear na tela da lista de itens pesquisados.
5. Insira o código do número de identificação pessoal (PIN, padrão: 1234) no dispositivo Bluetooth. Quando o dispositivo Bluetooth e o sistema de conforto e conveniência estiverem pareados com sucesso, as funções do telefone serão exibidas no sistema de conforto e conveniência.

Se a conexão falhar, será exibida uma mensagem de falha no sistema de conforto e conveniência.

Se um dispositivo Bluetooth foi conectado anteriormente, o sistema de conforto e conveniência executa a conexão automática. No entanto, se a configuração Bluetooth no dispositivo Bluetooth estiver desligada, será exibida uma mensagem de falha no sistema de conforto e conveniência.

Parear telefone – sem SSP e com dispositivo pareado

Quando um dispositivo pareado estiver no sistema de conforto e conveniência e o SSP não for compatível:

1. Pressione .
2. Toque em Configurações.
3. Toque em Bluetooth e, em seguida, em Gerenciamento de dispositivos.
4. Toque no dispositivo desejado para parear. Quando o dispositivo Bluetooth e o sistema de conforto e conveniência estiverem pareados com sucesso, o nome do dispositivo será destacado na tela de parear dispositivo. Se nenhum dispositivo desejado estiver disponível, vá para a etapa 5.
5. Toque em Search Device (Procurar dispositivo) para buscar o dispositivo desejado.
6. Toque no dispositivo desejado para parear na tela da lista de itens pesquisados.

7. Insira o código do número de identificação pessoal (PIN, padrão: 1234) no dispositivo Bluetooth. Quando o dispositivo Bluetooth e o sistema de conforto e conveniência estiverem pareados com sucesso, o nome do dispositivo será destacado na tela de parear dispositivo.

- / ndica que as funções de viva-voz e de música do telefone estão ativas.
- indica que apenas a função de viva-voz está ativa.
- indica que somente a função de música por Bluetooth está ativa.

Conectar um dispositivo Bluetooth pareado

1. Pressione .
2. Toque em Configurações.
3. Toque em Bluetooth e, em seguida, em Gerenciamento de dispositivos.
4. Toque no dispositivo a ser conectado.

Verificar a conexão Bluetooth

1. Pressione .
2. Toque em Configurações.
3. Toque em Bluetooth e, em seguida, em Gerenciamento de dispositivos.
4. O dispositivo pareado será exibido em destaque.

Desconectar um dispositivo Bluetooth

1. Pressione .
2. Toque em Configurações.
3. Toque em Bluetooth e, em seguida, em Gerenciamento de dispositivos.
4. Toque no nome do dispositivo a ser desconectado.
5. Toque em Desconectar.

Excluir um dispositivo Bluetooth

1. Pressione .
2. Toque em Configurações.
3. Toque em Bluetooth e, em seguida, em Gerenciamento de dispositivos.
4. Toque no dispositivo a ser excluído.
5. Toque em .
6. Toque em Excluir.

Nota
Se o dispositivo a ser excluído estiver conectado, o procedimento de desconexão precisa ser realizado antes do procedimento de exclusão.

Música com dispositivo Bluetooth

Antes de reproduzir música do dispositivo Bluetooth, leia as informações a seguir:

- Um celular ou dispositivo Bluetooth que suporte Advanced Audio Distribution Profile (A2DP) com versões superiores a 1.2 deverá ser registrado e conectado ao veículo.
- No celular ou dispositivo Bluetooth, encontre o tipo de dispositivo Bluetooth para definir/conectar o item como um fone de ouvido estéreo.
- aparecerá na tela se os fones de ouvido estéreo forem conectados com êxito.
- O som reproduzido pelo dispositivo Bluetooth é fornecido por meio do sistema de conforto e conveniência.
- A música com dispositivo Bluetooth poderá ser reproduzida quando o dispositivo Bluetooth estiver conectado. Para

reproduzir música com dispositivo Bluetooth, conecte o telefone Bluetooth ao sistema de conforto e conveniência.

- Se o dispositivo Bluetooth for desconectado enquanto está reproduzindo música do telefone, a música parará. A função de transmissão de áudio pode não ser suportada em alguns telefones Bluetooth. Só poderá ser usada uma função por vez entre o viva-voz ou a função de música do Bluetooth. Por exemplo, caso você converta para viva-voz enquanto reproduz música do telefone, a música parará. Não é possível reproduzir música quando não houver arquivos de música armazenados no telefone celular.

Nota
Verifique o volume do telefone e do seu reprodutor de música. Se estiver muito baixo, pode não ser possível ouvir a música do dispositivo Bluetooth.

Nota
Dependendo do telefone ou do dispositivo reprodutor usado, o nome da música pode não ser exibido enquanto ela é reproduzida.

Reproduzir música com dispositivo Bluetooth

1. Pressione ⌂.
2. Toque em ÁUDIO.
3. Toque em Fonte.
4. Toque em Bluetooth.

Pausa

Toque em ❙❙ para pausar.

Toque em ▶ para continuar.

Reproduzir a próxima música

Toque em ⏭.

Reproduzir a música anterior

Toque em ⏮ dentro de, aproximadamente, 2 segundos após o início da reprodução para reproduzir a música anterior.

Retornar ao início da música atual

Toque em ⏮ após aproximadamente 2 segundos de reprodução.

Pesquisar

Mantenha ⏮ ou ⏭ pressionado para avançar ou retroceder rapidamente.

Reproduzir músicas aleatoriamente

Toque em ⤮ durante a reprodução. Toque novamente para retornar à reprodução normal.

Esta função pode não ser compatível dependendo do dispositivo Bluetooth.

Não troque de faixa muito rapidamente ao reproduzir música com dispositivo Bluetooth.

Condições que podem ocorrer ao reproduzir música com dispositivo Bluetooth:

- Leva tempo para que os dados sejam transmitidos do dispositivo Bluetooth para o sistema de conforto e conveniência.
- Se o celular ou o dispositivo Bluetooth não estiver no modo de tela de espera, ele pode não reproduzir automaticamente.
- O sistema de conforto e conveniência transmite a ordem para reproduzir do dispositivo Bluetooth no modo de reprodução de música com dispositivo Bluetooth. Se isto for feito em um modo diferente, o dispositivo transmite a ordem para parar. Dependendo das opções do dispositivo Bluetooth, esta ordem de reproduzir/parar poderá levar tempo para ser ativada.

- Se a reprodução de música com dispositivo Bluetooth não estiver funcionando, verifique se o dispositivo está no modo de tela de espera.
- O som poderá ser cortado durante a reprodução de música com dispositivo Bluetooth.
- O sistema de conforto e conveniência reproduz o áudio do celular ou do dispositivo Bluetooth à medida que ele é transmitido.

Apple CarPlay e Android Auto

Se equipado, o recurso Android Auto™ e/ou o Apple CarPlay™ pode estar disponível por meio de um smartphone compatível. Se disponível, um ícone PROJECTION aparecerá na Página inicial do visor do Conforto e conveniência.

Para usar o Android Auto e/ou o Apple CarPlay:

1. Poderá ser necessário fazer o download do aplicativo Android Auto para seu telefone a partir da Play store do Google.
2. Conecte seu telefone Android ou iPhone Apple usando o cabo USB compatível em uma porta de dados USB. Para obter o melhor desempenho, use o cabo USB fornecido de fábrica. Cabos de reposição ou de terceiros podem não funcionar.

O ícone PROJECTION na Página inicial mudará para Android Auto ou Apple CarPlay, dependendo do telefone. O Android Auto e/ou o Apple CarPlay pode ser iniciado automaticamente quando o USB for conectado. Se isso não ocorrer, pressione o ícone ANDROID AUTO e/ou APPLE CARPLAY na Página inicial para ser iniciado.

Para obter mais informações sobre o Android Auto e o Apple CarPlay no veículo, consulte www.chevrolet.com.br ou *Escritórios de assistência ao cliente ⇨ 261 Escritórios de assistência ao cliente ⇨ 261*.

O Android Auto é fornecido pela Google e está sujeito aos termos e à política de privacidade da Google. CarPlay é fornecido pela Apple e está sujeito aos termos e à política de privacidade da Apple. Para suporte para o Android Auto, consulte https://support.google.com/androidauto ou para o Apple CarPlay https://www.apple.com/br/ios/carplay/. A Apple ou a Google podem alterar ou suspender a disponibilidade a qualquer tempo. Android Auto é uma marca comercial da Google Inc.; Apple CarPlay é uma marca comercial da Apple Inc.

Verifique as exigências mínimas para executar estes aplicativos em seu telefone celular.

Se o dispositivo do Android Auto estiver conectado enquanto outro dispositivo estava pareado, a mensagem da janela pop-up de alternar dispositivos aparecerá conforme a seguir:

"Connecting Android Auto, will disconnect Bluetooth Device (Friendly Name Bluetooth)" (Conectando Android Auto. O dispositivo Bluetooth será desconectado (Bluetooth de nome familiar)).

Nota
Para usar a função do Android Auto, a data do sistema de conforto e conveniência deve ser a mesma que a do dispositivo Android Auto.

Nota
Para sua segurança, alguns aplicativos são desativados enquanto o veículo está em movimento.

Nota
Para encerrar o Android Auto, desconecte o telefone da porta USB ou altere a configuração USB do telefone.

Se o Android Auto não iniciar após conectar um dispositivo compatível, certifique-se de que as opções "Android Auto" e "USB autorun" (execução automática do dispositivo USB) no menu de configurações estejam ativas.

Em alguns casos, pode ser necessário desemparelhar o telefone do rádio antes de conectar o cabo USB para iniciar o Android Auto.

Fone viva-voz

Informações gerais

Veículos equipados com sistema telefone viva-voz podem usar um telefone celular com capacidade Bluetooth com um perfil viva-voz para fazer e receber chamadas. O sistema de Conforto e conveniência e o controle de voz são usados para operar o sistema. Nem todos os telefones suportam todas as funções e nem todos funcionam com o sistema Telefone "hands free".

Controles do telefone "hands-free"

Use os botões localizados no sistema de conforto e conveniência e no volante para operar o sistema Telefone "hands free".

Controles do volante de direção

Os controles do volante podem ser usados para:

- Atender chamadas recebidas.
- Confirmar informações do sistema.
- Encerrar uma chamada.
- Recusar uma chamada.
- Cancelar uma operação.
- Fazer chamadas usando a lista de chamadas.

: Pressione para atender uma chamada.

: Pressione para encerrar uma chamada, rejeitar uma chamada ou cancelar uma operação.

Como fazer uma chamada inserindo o número do telefone

- Pressione e, em seguida, toque em TELEFONE na tela.
- Pressione no volante.

Caso insira o número errado, toque em para excluir o número, um dígito por vez, ou

mantenha pressionado para excluir todos os dígitos do número.

Nota
É possível inserir um número de telefone com até 52 caracteres.

Como alternar uma chamada para o celular (modo privado)

Para alternar uma chamada do celular para o viva-voz:

1. Toque em .
2. Toque em novamente para alternar para o comando de voz.

Como ligar e desligar o microfone

Toque em para ligar e desligar o microfone.

Como realizar uma chamada por rediscagem

Para realizar uma chamada usando a rediscagem:

- Pressione nos controles do volante para exibir a tela de orientação de rediscagem.
- Toque em na tela do telefone.

Não é possível rediscar quando não existe histórico de chamadas.

Recebendo chamadas

Ao receber uma chamada pelo celular Bluetooth conectado, o sistema de áudio será silenciado ou pausado e o telefone tocará com exibindo as informações relevantes.

Pressione nos controles do volante ou toque em na tela.

Para recusar a chamada, pressione nos controles do volante ou toque em na tela.

Usar o menu "Contacts" (Contatos)

1. Toque em Contatos na tela do telefone.
2. Toque em ▲ ou ▼ para rolar pela lista.
3. Toque no registro da agenda para o qual deseja ligar.
4. Se houver mais de um número associado ao nome, toque no número para discar.

Nota

Quando o Bluetooth de seu celular e o rádio estiverem pareados adequadamente, a agenda telefônica será baixada automaticamente. Porém a agenda pode não ser descarregada automaticamente dependendo do tipo de telefone. Neste caso, use a agenda em seu telefone. Recomendamos que "Sempre" aceite a solicitação de conexão com a agenda do telefone no emparelhamento inicial do telefone.

Caso um dispositivo Bluetooth tenha sido conectado anteriormente, o sistema de conforto e conveniência executa a conexão automática. Porém se a configuração Bluetooth em seu dispositivo estiver desligada, será exibida uma mensagem de falha no sistema de conforto e conveniência.

O rádio pode controlar adequadamente até 1.000 contatos do telefone

Buscar registros de contatos

1. Toque em Contatos na tela do telefone.
2. Toque em na tela de contatos.
3. Use o teclado para inserir o nome que deseja pesquisar. Para obter detalhes, consulte "Buscar um nome" a seguir.
4. Toque no registro da agenda para o qual deseja ligar.
5. Se houver mais de um número associado ao nome, toque no número para discar.

Quando o dispositivo Bluetooth e o sistema de conforto e conveniência estiverem pareados com sucesso, a agenda telefônica será baixada automaticamente. Alguns telefones podem não baixar automaticamente. Se isso ocorrer, conecte novamente ou siga com o download no telefone.

Como procurar um nome

Selecione os caracteres usando o teclado na tela da agenda telefônica. Conforme os caracteres são selecionados, os nome que incluem aqueles caracteres serão exibidos na tela da agenda telefônica. À medida que mais caracteres do nome são inseridos, a lista de nomes possíveis diminui.

Para procurar por Alex:

1. Toque em (abc) para selecionar o primeiro caractere.
2. Toque em (jkl) para selecionar o segundo caractere.
3. Toque em (def) para selecionar o terceiro caractere.
4. Toque em (wxy) para selecionar o quatro caractere.

Como fazer uma chamada a partir do histórico de chamadas

1. Toque em Histórico de chamadas na tela do telefone.
2. Toque em um dos itens a seguir para:
   - Histórico de todas as chamadas.
   - Dialed calls (chamadas realizadas).
   - Missed calls (chamadas perdidas).
   - Received calls (chamadas recebidas).
3. Selecione o registro de contato para o qual deseja ligar.

Como fazer uma chamada com os números de discagem rápida

Mantenha o número de discagem rápida pressionado usando o teclado na tela do telefone.

Só poderão ser usados números de discagem rápida já armazenados no telefone celular para fazer as chamadas de discagem rápida. São suportados números de discagem rápida com até 2 dígitos.

Para números de discagem rápida com 2 dígitos, pressione e segure o segundo dígito para fazer uma chamada para o número de discagem rápida.

Configurações

Para acessar os menus de configuração:

1. Toque em Configurações na Página inicial na tela do sistema de conforto e conveniência.
2. Toque na categoria desejada para exibir uma lista das opções disponíveis.
3. Toque para selecionar a configuração do recurso desejada.
4. Toque nas opções na tela do conforto e conveniência para alterar uma configuração.
5. Toque em < para voltar.

O menu Configurações pode conter o seguinte:

"Sistema"

O menu pode conter o seguinte:

Hora/data

Permite o ajuste do relógio.

Idioma (Language)

Configura o idioma a ser usado na tela do Conforto e Conveniência. Ele também pode usar o idioma selecionado para o reconhecimento de voz e a resposta de áudio.

Telefones

Permite a conexão a uma fonte diferente de telefone ou dispositivo móvel, desconectar um telefone celular ou dispositivo de mídia ou excluir um telefone celular ou dispositivo de mídia.

Redes Wi-Fi

Exibe as redes Wi-Fi conectadas e disponíveis (se equipado).

Roteador Wi-Fi

Permite o ajuste de diversos recursos do Wi-Fi (se equipado).

Tela

Permite o ajuste da tela do Conforto e Conveniência.

Alertas sonoros

Permite o ajuste dos sons do sistema de Conforto e Conveniência.

Nota
Em alguns menus, as barras de aviso sonoro possuem um pequena intervalo para não violar os requisitos legais de volumes máximo e mínimo.

Software do veículo

Mostra os itens Atualizações, Sobre e Opções de redefinição.

Veículo

O menu pode conter o seguinte:

Lembrete de assento traseiro

Permite habilitar um aviso sonoro e uma mensagem quando a porta traseira foi aberta antes ou durante o funcionamento do veículo.

Sistemas de colisão/detecção

Ajusta as diversas configurações do sistema de assistência ao motorista.

Conforto e conveniência

Ajusta as diversas configurações do Conforto e conveniência.

Iluminação

Ajusta as diversas configurações de iluminação.

Travamento de portas

Ajusta as diversas configurações de travamento das portas.

Travamento, destravamento e partida remotos

Ajusta as diversas configurações de travamento remoto.

Aplicativos

O menu pode conter o seguinte:

Áudio

Ajusta as diversas configurações de áudio.

Telefone

Ajusta as diversas configurações do telefone.

Introdução

Visão geral (Modelo básico)

Sistema de conforto e conveniência

O Sistema de conforto e conveniência é controlado pela tela do Conforto e conveniência, pelos controles no console central e pelos controles do volante.

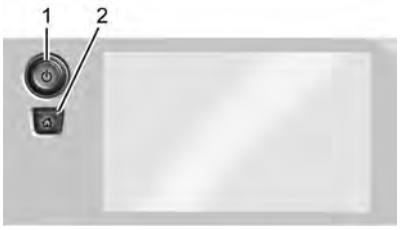

1. ⏻ (Energia)
   - Pressione para ligar.
   - Mantenha pressionado para desligar.
   - Pressione para silenciar/ativar som do sistema quando estiver ligado.
   - Gire para aumentar ou diminuir o volume.
2. ⌂ (Página inicial)
   - Pressione para ir para a Página inicial. Consulte "Página inicial" adiante nesta seção.

- Pressione para sair do Android Auto ou do Apple CarPlay. Para entrar novamente no Android Auto ou no Apple CarPlay, pressione e mantenha pressionado.

Página inicial

A Página inicial é onde os ícones dos aplicativos são acessados. Alguns recursos são desativados quando o veículo está em movimento.

Deslize um dedo para a esquerda/direita da tela para acessar as páginas dos ícones.

Gerenciamento de ícones na Página inicial

1. Toque e mantenha pressionado qualquer um dos ícones da Página inicial para editá-lo.
2. Arraste o ícone para uma nova posição na Página inicial.

Controles do volante

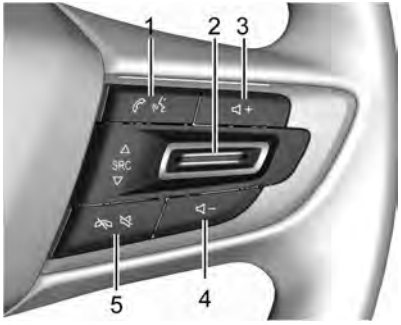

1 = **/** **:** Para veículos com Bluetooth ou OnStar, pressione para interagir com esses sistemas e aceitar uma chamada recebida.

2 = **SRC** **:** Pressione para selecionar uma fonte ou alternar as estações favoritas.

3 e 4 = + - : Pressione + para aumentar o volume. Pressione - para diminuir o volume.

5 = **/** **:** Pressione para silenciar somente os alto-falantes do veículo. Pressione novamente para ligar o som. Para veículos com os sistemas Bluetooth ou OnStar, pressione para rejeitar uma ligação ou para encerrar a ligação atual.

Como usar o Sistema

Ícones do visor do sistema de conforto e conveniência

Os ícones do visor do sistema de conforto e conveniência são exibidos quando disponíveis. Quando uma função não está disponível, o ícone pode ficar esmaecido. Ao selecionar uma função, o ícone pode ficar iluminado.

Áudio

Toque no ícone Áudio para exibir a página da fonte de áudio ativa. Exemplos de fontes disponíveis são AM, FM, MyMedia (Minha Mídia), USB e Bluetooth.

Telefone

Ícone Telefone para exibir a página inicial do telefone. Consulte *Bluetooth (Como fazer o pareamento e usar o telefone)* ⇨ *125 Bluetooth (Visão geral)* ⇨ *124*.

Configurações

Toque no ícone Configurações para exibir o Menu de configurações. Consulte *Configurações* ⇨ *130*.

Apple CarPlay

Toque no ícone Apple CarPlay para ativar o Apple CarPlay depois que um dispositivo suportado for conectado. Consulte *Apple CarPlay e Android Auto* ⇨ *129*.

Android Auto

Toque no ícone Android Auto para ativar o Android Auto depois que um dispositivo suportado for conectado. Consulte *Apple CarPlay e Android Auto* ⇨ *129*.

Serviços do OnStar

Se equipado, toque no ícone OnStar para exibir as páginas Serviços OnStar e Conta.

Clima

Se equipado, toque no ícone Clima para exibir a página principal do Clima.

Barra de atalho

A barra de atalho fica na parte inferior do visor. Ela mostra até quatro aplicativos.

Gestos de conforto e conveniência

Use os gestos de dedo a seguir para controlar o Sistema de conforto e conveniência.

Tocar/Encostar

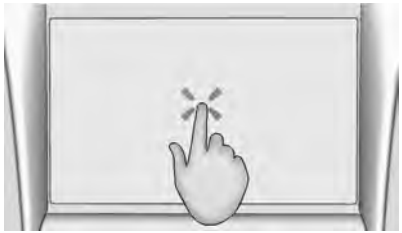

Tocar/Encostar é usado para selecionar um ícone ou opção, e ativar um aplicativo.

Tocar e manter pressionado

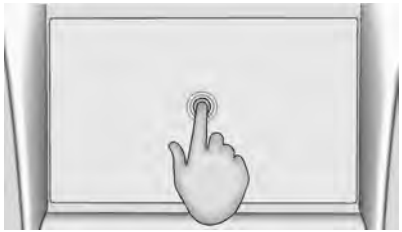

A função Tocar e manter pressionado pode ser usada para mover ou excluir um aplicativo.

Arrastar

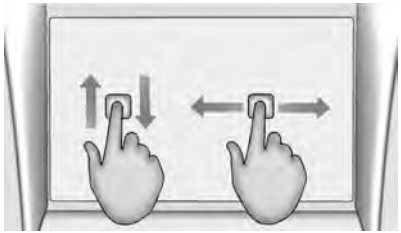

A função Arrastar é usada para mover aplicativos na página inicial ou para aplicar panorâmica no mapa. Para arrastar o item, ele deve ser mantido pressionado e movido ao longo da tela para o novo local. Isso pode ser feito para cima, para baixo, à direita ou à esquerda. Este recurso só está disponível quando o veículo está estacionado e não em movimento.

Passar ou deslizar

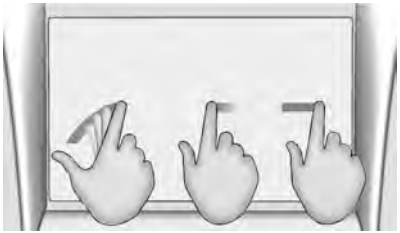

A função Passar ou deslizar é usada para percorrer uma lista, aplicar panorâmica no mapa ou alterar exibições de página. Faça isso colocando um dedo no visor e movendo-o rapidamente para cima e para baixo ou para a direita e para a esquerda.

Limpeza das superfícies de alto brilho e dos visores de informações do veículo e do rádio

Para veículos com superfícies de alto brilho ou visores, use um pano de microfibra para limpá-las. Antes de limpar a superfície com o pano de microfibra, use uma escova de cerdas macias para remover a sujeira que poderia arranhar a superfície. A seguir, use o pano de microfibra para limpar suavemente. Nunca use limpadores de vidros ou solventes.

Periodicamente, lave o pano de microfibra à mão separadamente usando sabão neutro. Não use alvejante nem amaciante. Enxágue cuidadosamente e seque ao ar livre antes do próximo uso.

Rádio

Rádio AM-FM

Reprodução do rádio

A partir da Página inicial, toque no ícone Áudio para exibir a página da fonte de áudio ativa. Escolha uma das três fontes usadas mais recentemente listadas no lado esquerdo do visor ou toque no ícone Mais para exibir uma lista das fontes disponíveis. Exemplos de fontes disponíveis são AM, FM e Bluetooth.

Menu de som do Sistema de conforto e conveniência

A partir de qualquer página principal da fonte de áudio, toque em para exibir o seguinte:

Equalizador : Toque para ajustar Grave, Médio e Agudo usando as opções na tela do sistema de conforto e conveniência.

Fade/Balance (Desvanecer/Balanço) : Toque para ajustar usando os controle no visor do sistema de conforto e conveniência ou tocando/arrastando a mira.

Encontrando uma estação

Procurando uma estação



A partir da opção AM, FM, toque em ou no visor do sistema de conforto e conveniência para buscar a estação ou canal mais forte anterior ou próxima.

Navegar estações

A partir da tela AM, FM, toque em para listar todas as estações ou canais disponíveis. Navegue para cima e para baixo por todas as estações rolando a lista. Toque na estação ou canal desejado para ouvi-lo. Toque em ☆ para salvar a estação ou canal como favorito.

Toque em Atualizar lista de estações para atualizar as estações ativas na sua área.

Sintonização direta

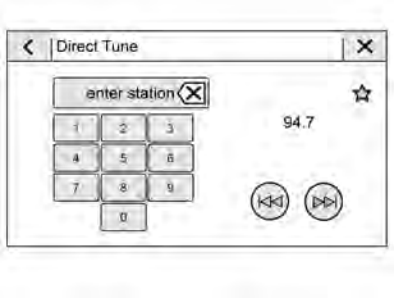

Acesse Sintonização direta tocando no ícone na tela do sistema de conforto e conveniência para acessar o teclado.

Navegue para cima e para baixo em todas as frequências usando ⏮ ou ⏭ Insira diretamente uma estação ou canal usando o teclado. Quando uma nova estação ou canal é inserido, suas informações são exibidas à direita. Essas informações são atualizadas com cada nova frequência válida. Toque em ☆ para salvar a estação como favorita.

O teclado desativa entradas que não contribuem para uma frequência válida e coloca uma casa decimal automaticamente no número da frequência.

Toque em (X) para excluir um número de cada vez. Toque e segure (X) para excluir todos os números.

Uma estação AM ou FM válida é sintonizada automaticamente na nova frequência, mas não fecha a tela de sintonização direta. Toque no ícone Voltar ou ✕ no visor do sistema de conforto e conveniência para sair da Sintonização direta.

As setas de sintonização do lado direito do visor de Sintonização direta sintonizam a lista completa de estações, uma estação por vez, a cada toque. Manter pressionado avança rapidamente pelas estações.

Armazenando estações de rádio favoritas

As Favoritas são mostradas na parte de cima da tela.

Estações AM, FM : Toque e mantenha em um slot predefinido para salvar a estação atual como um favorito. Toque em um favorito salvo para recuperar uma estação favorita.

As Favoritas também podem ser armazenadas tocando em ☆ em uma lista de estações. Isto vai destacá-la, indicando que agora está salva como uma favorita.

O número de favoritos exibidos é ajustado automaticamente por padrão, mas pode ser ajustado manualmente em Configurações na aba Sistema em Favoritos e, em seguida, em Set Number of Audio Favorites (Definir número de favoritos de áudio). Também pode ser ajustado nas Configurações na aba Aplicativos em Áudio e então Set Number of Audio Favorites (Configurar número de favoritos de áudio).

Recepção de Rádio

Se houver interferência ou estática no rádio, desligue os dispositivos eletrônicos das tomadas elétricas para acessórios.

FM

Sinais de FM atingem apenas aproximadamente 16 a 65 km (10 a 40 mi). Embora o rádio possua um circuito eletrônico embutido que opera automaticamente para reduzir interferência, pode ocorrer alguma estática, especialmente perto de prédios altos ou montanhas, fazendo com que o som aumente e diminua.

AM

O alcance da maioria das estações AM é maior que a de FM, especialmente à noite. O alcance maior pode fazer com que uma estação cause interferência em outra. Também pode ocorrer estática quando fenômenos como tempestades e cabos de energia interferem na recepção de rádio. Quando isso ocorrer, tente reduzir o agudo no rádio.

Uso de dispositivos móveis

O uso de dispositivos móveis, como fazer ou receber chamadas, carregamento ou apenas estar com o dispositivo ligado, pode causar interferência estática no rádio. Caso isso aconteça, desconecte o dispositivo ou desligue-o.

Mastro fixo da antena

A antena AM-FM se localiza no teto do veículo.

Para evitar danos à antena ou ao painel do teto, certifique-se de remover a antena antes de entrar em um lava-jato ou em um local com teto baixo.

Dirigir por um lava-rápido automático sem remover a antena poderá danificá-la.

Para remover a antena, gire-a no sentido anti-horário. Para recolocar a antena, gire-a no sentido horário até que esteja apertada.

Antena multibanda

Se equipada, a antena do teto é para AM, FM, Onstar e Sistema de Posicionamento Global (GPS). Mantenha-a limpa para uma melhor recepção. A recepção também poderá ser afetada se o veículo possuir teto solar e este estiver aberto.

Reprodutores de áudio

Como evitar dispositivos de mídia não confiáveis

Ao usar dispositivos de mídia, como dispositivos USB e dispositivos móveis, leve em consideração a fonte. Dispositivos de mídia não confiáveis podem conter arquivos que afetam a operação ou o desempenho do sistema. Evite usar se o conteúdo ou a origem não for confiável.

Porta USB

O áudio armazenado no dispositivo USB poderá ser ouvido, desde que seu veículo seja equipado com o Chevrolet MyLink.

Este veículo possui uma porta USB no console dianteiro. Esta porta é para dados.

Não use a porta USB para carregar equipamentos acessórios USB. O calor gerado pode causar problemas de desempenho ou danos.

Como reproduzir de um USB

Um dispositivo de armazenamento em massa USB pode ser conectado à porta USB.

Extensões de áudio compatíveis com o USB:

- MP3
- MP4
- M4A
- M4B
- AAC
- 3GP
- WAV

Reprodutor de MP3 USB e dispositivos USB

Os reprodutores MP3 USB e os dispositivos USB devem estar em conformidade com a especificação USB Mass Storage Class (USB MSC).

Para reproduzir um dispositivo USB:

1. Conecte o USB.
2. Toque em Áudio na Página inicial.
3. Toque em Mais e então toque no dispositivo USB.

Ao reproduzir uma fonte USB ativa, use:

▷ **:** Toque para reproduzir a fonte de mídia atual.

II : Toque para pausar a reprodução da fonte de mídia atual.

⏮:

- Toque para procurar o início da faixa atual. Toque duas vezes para ir para a faixa anterior.
- Toque e mantenha pressionado para retroceder rapidamente na reprodução. Solte para retornar à velocidade de reprodução. O tempo decorrido é exibido.

⏭:

- Toque para procurar a próxima faixa.
- Toque e mantenha pressionado para avançar rapidamente na reprodução. Solte para retornar à velocidade de reprodução. O tempo decorrido é exibido.

Músicas aleatórias : Toque no ícone aleatório para reproduzir música em ordem aleatória.

Menu de som USB

Consulte "Menu Som do sistema de conforto e conveniência" em *Rádio AM-FM* ⇨ *117*.

Menu de navegação do USB

Quando for exibida uma lista de músicas, álbuns, artistas ou outros tipos de mídia, as setas para cima e para baixo e A-Z aparecem no lado esquerdo. Selecione A-Z para visualizar uma tela que mostrará todas as letras do alfabeto e selecione a letra desejada.

Toque nas setas para cima ou para baixo para mover a lista para cima ou para baixo.

Toque em  e poderá ser exibido:

Listas de reprodução:

1. Toque para visualizar as listas de reprodução armazenadas no USB.
2. Toque em lista de reprodução para visualizar uma lista de todas as músicas nessa lista de reprodução.
3. Toque em uma música na lista para iniciar a reprodução.

As extensões da lista de reprodução compatíveis são m3u, pls.

Artistas:

1. Toque para visualizar a lista de artistas armazenada no USB.
2. Toque em um nome de artista para visualizar uma lista de todos os álbuns daquele artista.

3. Para selecionar uma música, toque em Todas as músicas ou em um álbum e, em seguida, toque em uma música na lista.

Músicas:

1. Toque para exibir uma lista de Todas as músicas no USB.
2. Para iniciar a reprodução, toque em uma música na lista.

Álbuns:

1. Toque para visualizar os álbuns armazenados no USB.
2. Toque no álbum para visualizar uma lista de Todas as músicas no álbum.
3. Toque em uma música na lista para iniciar a reprodução.

Gêneros:

1. Toque para visualizar os gêneros no USB.
2. Toque em um gênero para exibir uma lista de artistas.
3. Toque em um artista para exibir os álbuns desse artista.
4. Toque em um álbum para exibir as músicas desse álbum.
5. Toque em uma música para inciar a reprodução.

Rádio iTunes : Toque para ver o Rádio iTunes no iPhone para obter uma lista de estações.

Coletâneas : Toque para visualizar as Coletâneas no USB.

Compositores:

1. Selecione para visualizar os compositores armazenadas no USB.
2. Toque em um Compositor para visualizar uma lista de álbuns desse compositor.
3. Toque em um álbum ou Todas as músicas para exibir uma lista de músicas.
4. Toque em uma música na lista para iniciar a reprodução.

Pastas:

1. Toque para visualizar as pastas do USB.
2. Toque em uma pasta para exibir uma lista de todos os arquivos.
3. Toque em um arquivo na lista para iniciar a reprodução.

Podcasts : Toque para visualizar os podcasts no USB e obter uma lista dos episódios do podcast.

Audiolivros:

1. Toque para visualizar os livros de áudio armazenados no USB.
2. Toque em um audiolivro para obter uma lista dos capítulos.
3. Toque em um capítulo na lista para iniciar a reprodução.

Sistema e nomenclatura de arquivos

Sistemas de arquivos suportados pelo USB:

- FAT32
- HFS+

As músicas, os artistas, os álbuns e os gêneros são retirados das informações da música no arquivo e só são exibidos se estiverem presentes. O rádio exibe o nome do arquivo como o nome da faixa se as informações da música não estiverem disponíveis.

Como armazenar e recuperar favoritos de mídia

Para armazenar favoritos de mídia, toque em Navegar para exibir uma lista de tipos de mídia.

Selecione uma das seguintes opções de Navegação para salvar um favorito:

Listas de reprodução : Toque em ☆ ao lado de qualquer lista de reprodução para armazená-la como favorita. Toque em um favorito salvo para recuperar uma lista de reprodução favorita. A primeira música da lista de reprodução começa a tocar.

Artistas : Toque em ☆ ao lado de qualquer artista para armazená-lo como favorito. Toque em um favorito salvo para recuperar um artista favorito. A primeira música da lista do artista começa a tocar.

Músicas : Toque em ☆ ao lado de qualquer música para armazená-la como favorita. Toque em um favorito salvo para recuperar uma música favorita.

Álbuns : Toque em ☆ ao lado de qualquer álbum para armazená-lo como favorito. Toque em um favorito salvo para recuperar um álbum favorito. A primeira música do álbum começa a tocar.

Gêneros : Toque em ☆ ao lado de qualquer gênero para armazená-lo como favorito. Toque em um favorito salvo para recuperar um gênero favorito. A primeira música do gênero começa a tocar.

Podcasts : Toque em ☆ ao lado de qualquer podcast para armazená-lo como favorito. Toque em um favorito salvo para recuperar um podcast favorito. O podcast começa a ser reproduzido.

Audiolivros : Toque em ☆ ao lado de qualquer audiolivro para armazená-lo como favorito. Toque em um favorito salvo para recuperar um audiolivro favorito. O primeiro capítulo do audiolivro começa a tocar.

Reprodução e silenciamento de mídia

A reprodução do USB será pausada se o sistema for silenciado. Se o controle de silenciamento do volante for pressionado novamente, a reprodução continuará.

Se a faixa for alterada durante o silenciamento, a reprodução continuará e o áudio voltará.

Áudio Bluetooth (Se equipado)

Poderá ser reproduzida música a partir de um dispositivo Bluetooth pareado. Consulte *Bluetooth (Como fazer o pareamento e usar o telefone)* ⇨ *125 Bluetooth (Visão geral)* ⇨ *124* para obter mais informações sobre como emparelhar um dispositivo.

A seleção do volume e da música pode ser controlada por meio dos controles de conforto e conveniência, controles do volante ou do dispositivo móvel. Se o Bluetooth estiver selecionado e nenhum som audível, verifique a configuração de volume no seu dispositivo móvel e no Sistema de conforto e conveniência.

A música pode ser iniciada tocando em Bluetooth a partir da lista de fontes recentes na esquerda do visor ou tocando em Mais e então no dispositivo Bluetooth.

Para reproduzir música via Bluetooth:

1. Ligue o dispositivo e emparelhe-o para conectá-lo.
2. Quando estiver pareado, toque em Áudio da Página inicial, e depois em Bluetooth na lista de fontes recentes na esquerda do visor.

Menu Som do Bluetooth

Consulte "Menu Som do sistema de conforto e conveniência" em *Rádio AM-FM* ⇨ *117*.

Gerenciar dispositivos Bluetooth

A partir da Página inicial:

1. Toque em Áudio.
2. Tocar mais.

3. Toque em Bluetooth.
4. Toque em Dispositivos para adicionar ou excluir dispositivos.

Ao tocar em Bluetooth, o sistema pode não ser capaz de iniciar o leitor de áudio no dispositivo conectado para começar a reprodução. Quando o veículo não está se movendo, use o dispositivo móvel para iniciar a reprodução.

Cada dispositivo abre o reprodutor de forma diferente. Ao selecionar Bluetooth como fonte, o sistema poderá exibir pausa no visor. Pressione play (reproduzir) no dispositivo ou toque em ▷ no visor para iniciar a reprodução.

A função Navegar será fornecida quando suportada pelo dispositivo Bluetooth.

Alguns smartphones suportam o envio de informações de música Bluetooth para exibição no sistema. Quando o sistema recebe essas informações, ele verifica se há alguma disponível para exibição.

Sistema OnStar

4G LTE

Se equipado com 4G LTE, alguns dispositivos, como smartphones, tablets e laptops, podem ser conectados à Internet de alta velocidade por meio do ponto de acesso Wi-Fi incorporado do veículo.

Acesse “Endereço da Web” em *Informações adicionais do OnStar (Endereço na rede)* ⇨ *268 Informações adicionais do OnStar* ⇨ *266* para saber sobre a disponibilidade do veículo, detalhes e limitações do sistema. Serviço e conectividade podem variar conforme fabricação, modelo, ano, operadora, disponibilidade e condições. O serviço 4G LTE está disponível em mercados seletos. O desempenho do 4G LTE se baseia em médias da indústria e no design de sistemas do veículo. Alguns serviços requerem um plano de dados.

O aplicativo OnStar

Se equipado, o sistema de conforto e conveniência possui controles OnStar no aplicativo OnStar incorporado na Página inicial. Para abrir o aplicativo, selecione o ícone OnStar na Página inicial. Os recursos variam por região e modelo. Os recursos podem sofrer alterações.

Serviços

A guia Serviços mostra a tela padrão do aplicativo. Use essa página para iniciar os serviços OnStar disponíveis. Selecione um serviço para abrir sua exibição. Toque em Wi-Fi para iniciar o gerenciador de conexões.

Conta

A guia Conta exibe um instantâneo da conta vinculada ao veículo. Caso essa conta não exista, essa guia mostrará todos os valores como ——. A "Chamada do assistente" estará ativa mesmo que não haja uma conta ativa.

Chamada do assistente

Selecionar Chamada do assistente é o mesmo que pressionar .

A opção ✕ no canto superior direito da tela não encerra a chamada, mas retorna à exibição anterior.

Hotspot Wi-Fi

Toque para exibir a página Configurações, que mostra as configurações do ponto de acesso do veículo e permite alterá-las. Para obter mais informações, consulte “Endereço da Web” em

Informações adicionais do OnStar (Endereço na rede) ⇨ *268 Informações adicionais do OnStar* ⇨ *266*.

Telefone

Bluetooth (Visão geral)

Se equipado, o sistema compatível com Bluetooth pode interagir com dispositivos móveis, permitindo:

- Fazer e receber chamadas no modo "hands-free".
- Compartilhar a agenda ou lista de contatos do dispositivo com o veículo.

Para minimizar a distração do motorista, antes de dirigir e com o veículo estacionado:

- Familiarize-se com os recursos do dispositivo móvel. Organize a agenda e as listas de contatos com clareza e exclua entradas duplicadas ou que são usadas raramente. Se possível, programe a discagem rápida ou outros atalhos.
- Revise os controles e o funcionamento do sistema de Conforto e conveniência.
- Pareie o dispositivo móvel com o veículo. O sistema pode não funcionar com todos os dispositivos móveis. Consulte "Pareamento" adiante nesta seção.

Veículos equipados com sistema Bluetooth podem usar um dispositivo móvel com capacidade Bluetooth com um perfil viva-voz para fazer e receber chamadas. O sistema pode ser usado enquanto a ignição está ligada ou em ACC/ACCESSORY. O alcance do sistema Bluetooth pode ser de até 9 m. Nem todos os dispositivos móveis suportam todas as funções e nem todos os dispositivos móveis funcionam com o sistema Bluetooth. Consulte my.chevrolet.com para obter mais informações obre dispositivos móveis compatíveis.

Controles

Use os botões no sistema de conforto e conveniência e do volante para operar o sistema Bluetooth.

Controles do volante de direção

/ : Pressione para atender ligações em seu dispositivo móvel Bluetooth conectado.

/ : Pressione para encerrar uma chamada, rejeitar uma chamada ou cancelar uma operação. Pressione para desativar ou ativar a função mudo do sistema de Conforto e conveniência quando não estiver em uma chamada.

Controles do sistema de conforto e conveniência

Para informações sobre como navegar pelo sistema de menus usando os controles do sistema de Conforto e conveniência, consulte *Visão geral (Modelo básico)* ⇨ *114*.

TELEFONE : Toque no ícone Telefone na Página inicial para acessar o menu principal do celular.

Sistema de áudio

Ao usar o sistema do dispositivo móvel Bluetooth, o som é emitido nos alto-falantes do sistema de áudio dianteiro do veículo e substitui o sistema de áudio. O nível de volume durante uma chamada do dispositivo móvel pode ser ajustada pressionando os controles do volante ou o controle de volume do console central. O nível do volume ajustado permanece na memória para chamadas posteriores. O volume não pode ser abaixado além de um determinado nível.

Bluetooth (Como fazer o pareamento e usar o telefone)

Pareamento

Um dispositivo móvel compatível com Bluetooth deve estar emparelhado com o sistema Bluetooth e, a seguir, conectado ao veículo antes que possa ser usado. Consulte o guia do usuário do fabricante do dispositivo móvel para ver as funções Bluetooth antes de parear o telefone celular.

Informações de emparelhamento

- Se não houver dispositivo móvel conectado, a página principal do telefone na tela do sistema de conforto e conveniência exibirá a opção Conectar telefone. Toque nesta opção para conectar. Outra forma de conectar é tocar no ícone Telefone na barra de atalho próxima da parte inferior da tela e depois tocar em Adicionar telefone.
- Um smartphone Bluetooth compatível com música pode ser emparelhado com um veículo como smartphone e como reprodutor de música ao mesmo tempo.
- Até 10 dispositivos podem ser emparelhados com o sistema Bluetooth.
- O processo de emparelhamento é desativado quando o veículo está em movimento.
- O emparelhamento só precisa ser concluído uma vez, a não ser que tenham sido feitas alterações nas informações de emparelhamento ou se o celular for excluído do sistema.
- Se diversos telefones celulares emparelhados estiverem ao alcance do sistema, ele conectará ao telefone pareado que estiver definido como Primeiro a se conectar. Se não houver telefone celular definido como Primeiro a se conectar, ele se vinculará ao telefone que foi usado por último. Para vincular a um outro telefone celular emparelhado, consulte "Como vincular um telefone diferente" adiante nesta seção.

Como emparelhar um telefone

1. Certifique-se de que o Bluetooth esteja ativado no telefone celular antes de começar o processo de pareamento.
2. Toque no ícone Telefone na Página inicial ou no ícone do telefone na barra de atalho na parte inferior da tela.
3. Toque em Telefones na parte superior da tela do sistema de conforto e conveniência. Também há a opção Telefones conectados no meio da tela Telefone que é um atalho para o menu Lista de telefones.
4. Toque em Connect Phone (Conectar telefone).
5. Selecione o nome do veículo exibido na lista de Configurações Bluetooth de seu telefone.
6. Siga as instruções no telefone celular para confirmar o código de seis dígitos exibido na tela do sistema de conforto e conveniência e toque em Parear. O código no telefone celular e na tela do sistema de conforto e conveniência deverão ser confirmados para fazer o pareamento.
7. Inicie o processo de emparelhamento no celular que será emparelhado com o veículo. Consulte o guia do usuário do fabricante do telefone celular para obter informações sobre este processo. Quando o telefone celular estiver pareado, ele aparecerá em Conectado.
8. Se o veículo não aparecer no seu telefone celular, há algumas formas de iniciar o processo de pareamento.

- Desligue o celular e ligue novamente.
- Volte para o começo dos menus Telefone na tela do sistema de conforto e conveniência e reinicie o processo de pareamento.
- Redefina o telefone celular, mas este passo deve ser feito como último recurso.

9. Se o telefone celular solicitar que aceite a conexão ou que permita o download da agenda telefônica, toque em Sempre aceitar e permitir. A agenda telefônica poderá não estar disponível se não for aceito.
10. Repita as etapas 1 a 8 para emparelhar telefones celulares adicionais.

Primeiro telefone emparelhado conectado

Se diversos telefones celulares pareados estiverem ao alcance do sistema, ele conectará ao telefone pareado que estiver definido como Primeiro a se conectar. Para ativar um telefone celular pareado como Primeiro a se conectar:

1. Certifique-se de que o telefone celular esteja ligado.
2. Toque em Configurações, depois em Sistema.
3. Toque em Telefones para acessar todos os telefones celulares e dispositivos móveis pareados e conectados.
4. Toque no ícone de edição à direita do telefone celular para abrir o menu de configurações do telefone.
5. Toque na opção Primeiro a se conectar para ativar a configuração para aquele dispositivo.

Telefones celulares e dispositivos móveis podem ser adicionados, removidos, conectados e desconectados. Um sub-menu aparecerá sempre que uma solicitação for feita para adicionar ou gerenciar telefones celulares e dispositivos móveis.

Telefone secundário

Um telefone pode ser ativado como Telefone secundário tocando no ícone de edição à direita do nome do telefone pareado para abrir o menu de configurações do telefone. Se um telefone estiver ativado como Telefone secundário, ele pode conectar ao mesmo tempo que outro dispositivo móvel Bluetooth. Fazendo isso, o Telefone secundário será etiquetado como Chamadas recebidas. Isto significa que o dispositivo móvel só pode receber chamadas. A agenda de endereços de um telefone secundário não estará disponível e as chamadas efetuadas por viva-voz não podem ser feitas usando este telefone.

Se necessário, toque no telefone secundário na lista de Telefones para levá-lo para a função de Chamar e receber. Esta função possibilita fazer chamadas das listas de Contatos e Recentes. Essa ação de alternar papéis desconectará o que foi definido como somente receber chamadas até que outro Telefone secundário seja ativado.

Como listar todos os telefones pareados e conectados

1. Toque no ícone Telefone na Página inicial ou no ícone do telefone na barra de atalho na parte inferior da tela.
2. Selecione Telefones.

Desconexão de um telefone conectado

1. Toque no ícone Telefone na Página inicial.
2. Selecione Telefones.
3. Toque no ícone de edição ao lado do telefone celular ou dispositivo móvel conectado para exibir a tela de informações do dispositivo móvel ou celular.
4. Toque em Desconectar.

Como excluir um telefone emparelhado

1. Toque no ícone Telefone na Página inicial ou no ícone do telefone na barra de atalho na parte inferior da tela.
2. Selecione Telefones.
3. Toque no ícone de edição ao lado do telefone celular ou dispositivo móvel conectado para exibir a tela de informações do dispositivo móvel ou celular.
4. Toque em Esquecer telefone.

Como vincular um telefone diferente

Para vincular a outro telefone celular, o novo telefone celular deve estar no veículo e emparelhado com o sistema Bluetooth.

1. Toque no ícone Telefone na Página inicial ou no ícone do telefone na barra de atalho na parte inferior da tela.
2. Selecione Telefones.
3. Toque no o novo telefone celular ao qual vincular na lista de telefones não conectados. Consulte *Configurações* ⇨ *130* para obter mais informações sobre como configurar o dispositivo como Primeiro a se conectar ou Telefone secundário.

Alternância entre os modos Telefone e Viva-voz

Para alternar entre modo aparelho ou viva-voz:

- Enquanto a chamada ativa estiver em viva-voz, toque na opção Telefone da tela para alternar para o modo aparelho.

  O ícone de mudo não está disponível nem funcional enquanto o modo Telefone estiver ativo.
- Enquanto a chamada ativa estiver em Telefone, toque na opção Telefone para alternar para o modo Viva-voz.

Como fazer uma chamada usando Contatos e Chamadas recentes

É possível fazer chamadas pelo sistema Bluetooth usando informações de contato do celular pessoal para todos os telefones celulares compatíveis com o recurso Agenda. Familiarize-se com as configurações e a operação do telefone celular. Verifique se o celular é compatível com esse recurso.

O menu Contatos acessa a agenda armazenada no celular.

O menu Recents (Recentes) acessa a lista de chamadas recentes do seu celular.

Para fazer uma chamada usando o menu Contatos:

1. Toque no ícone Telefone na Página inicial.
2. Toque em Contatos.
3. A lista Contatos pode ser acessada usando o primeiro caractere. Toque em A-Z na tela do sistema de conforto e conveniência para rolar pela lista de nomes.

   Toque no nome a chamar.
4. Selecione o contato desejado a chamar.

Para fazer uma chamada usando o menu Recents (Recentes):

1. Toque em Telefone na Página inicial.
2. Toque em Recents (Recentes).
3. Pressione ∧ ou ∨ para visualizar chamadas recentes recebidas, discadas ou perdidas.

Como fazer uma chamada usando o teclado

Para fazer uma chamada discando os números:

1. Toque no ícone Telefone na Página inicial.
2. Toque em Keypad (Teclado) e insira um número de telefone celular.

3. Toque em na tela do sistema de conforto e conveniência para começar a chamar um número.

Busca de contatos usando o teclado

Para buscar contatos usando o teclado:

1. Toque no ícone Telefone na Página inicial.
2. Toque em Keypad (Teclado) e insira números de telefone celular ou nomes parciais usando os dígitos no teclado para pesquisar.

   Os resultados aparecerão no lado direito da tela. Toque em um para fazer uma chamada.

Aceitando ou recusando uma chamada

Quando uma chamada é recebida, o sistema de Conforto e conveniência é silenciado e um bip de toque é ouvido no veículo.

Como atender uma chamada

Há duas maneiras de aceitar uma chamada:

- Pressione / nos controles do volante.
- Toque em Answer (Atender) no visor de Conforto e conveniência.

Para recusar uma chamada

Há duas maneiras de recusar uma chamada:

- Pressione / nos controles do volante.
- Toque em Ignore (Ignorar) no visor de Conforto e conveniência.

Chamada em espera

A chamada em espera deve ser suportada no telefone celular Bluetooth e ativada por uma prestadora de serviço celular para que funcione.

Como atender uma chamada

- Pressione / nos controles do volante.
- Toque em Alternar no visor do sistema de conforto e conveniência.

Para recusar uma chamada

- Pressione / nos controles do volante.
- Toque em Ignorar no visor do sistema de conforto e conveniência.

Para alternar entre chamadas (somente chamadas em espera)

Para alternar entre chamadas, toque em Telefone na Página inicial para exibir o Modo de exibição de chamadas. Enquanto estiver no Modo de exibição de chamadas, toque nas informações da chamada relativas à chamada em espera, para trocar de chamada.

Chamada com três participantes

A chamada com três participantes deve ser suportada no telefone celular Bluetooth e ativada por uma prestadora de serviço celular para que funcione.

Para iniciar uma chamada com três participantes durante a chamada atual:

1. No Modo de exibição de chamadas, toque em Add Call (Adicionar chamada) para adicionar outra chamada.
2. Inicia a segunda chamada selecionando em Recents (Recentes), Contatos ou Keypad (Teclado).
3. Quando a segunda chamada estiver ativa, toque no ícone Conferência para inserir três participantes em conferência na chamada.

Como encerrar uma chamada

- Pressione / nos controles do volante.
- Toque em no visor do sistema de conforto e conveniência, próximo de uma chamada para encerrar apenas essa chamada.

Tons Dual Tone Multi-Frequency (DTMF)

O sistema Bluetooth do veículo pode enviar números durante uma chamada. Isso é usado ao ligar para um sistema de telefone acionado por menu. Use o teclado para inserir um número.

Apple CarPlay e Android Auto

O recurso Android Auto e/ou o Apple CarPlay pode estar disponível por meio de um smartphone compatível.

Para usar o Android Auto e/ou o Apple CarPlay:

1. Poderá ser necessário fazer o download do aplicativo Android Auto para seu smartfone, a partir da Google Play store. Não há aplicativo exigido para o Apple CarPlay.
2. Conecte seu telefone Android ou Apple iPhone usando as seguintes opções:
   - Cabo USB compatível com smartfone e conectado a uma porta de dados USB. Para obter o melhor desempenho, use o cabo USB fornecido de fábrica. Cabos de reposição ou de terceiros podem não funcionar.
   - Projeção sem fio do telefone via Bluetooth (se equipado). A projeção sem fio do celular para Android Auto e/ou Apple Car Play deverá estar disponível após a primeira conexão via Bluetooth.
3. A primeira conexão deverá ser feita com o veículo estacionado via cabo. Quando o telefone é conectado pela primeira vez para ativar o Apple CarPlay ou o Android Auto, é exibida a mensagem "Acordo de privacidade para reprodução de dispositivo".
   - Toque em Continuar para iniciar ou Apple CarPlay ou o Android Auto.
   - Toque em Desativar para remover o recurso Apple CarPlay e Android Auto do Menu de configurações do veículo. Outras funções ainda poderão funcionar.

Os ícones Android Auto e Apple CarPlay na Página inicial acenderão dependendo do smartphone. O Android Auto e/ou o Apple CarPlay pode ser iniciado automaticamente quando o USB e/ou Bluetooth for conectado. Se isso não ocorrer, toque no ícone Android Auto e/ou Apple CarPlay na Página inicial para ser iniciado.

Pressione no console central para voltar à Página inicial.

Para obter mais informações sobre como configurar o Android Auto e o Apple CarPlay no veículo, consulte sua concessionária e obtenha detalhes.

O Android Auto é fornecido pela Google e está sujeito aos termos e à política de privacidade da Google. O Apple CarPlay é fornecido pela Apple e está sujeito aos termos e à política de privacidade da Apple. Serão aplicadas tarifas de planos de dados. Para obter suporte para o Android Auto, consulte https://support.google.com/androidauto. Para obter suporte para o Apple CarPlay, consulte https://www.apple.com/ios/carplay/. A Apple e a Google podem alterar ou suspender a disponibilidade a qualquer momento. Android Auto, Android, Google, Google Play

e outras marcas são marcas comerciais da Google Inc.; Apple CarPlay é marca comercial da Apple Inc.

Pressione ⌂ no console central para sair do Android Auto ou do Apple CarPlay. Para entrar novamente no Android Auto ou no Apple

CarPlay, mantenha ⌂ pressionado no console central.

O Apple CarPlay e o Android Auto podem ser desativados do sistema de conforto e conveniência. Para fazer isso, toque em Iniciar, Configurações, e então na aba Aplicativos na parte superior do visor. Use o botão Ligar/Desligar para desligar o Apple CarPlay ou o Android Auto.

Configurações

Algumas configurações podem não estar disponíveis, dependendo do conteúdo do veículo.

O menu de configurações pode ser organizado em três categorias.

Selecione a categoria desejada tocando em Sistema, Aplicativos ou Veículo.

Para acessar os menus:

1. Toque no ícone Configurações na Página inicial da tela do conforto e conveniência.
2. Toque na categoria desejada para exibir uma lista das opções disponíveis.
3. Toque para selecionar a configuração da função desejada.
4. Torque em ◯ ou | para ativar ou desativar um recurso.
5. Toque em ✕ para ir para o nível superior do Menu de configurações.

Sistema

O menu pode conter o seguinte:

Hora / Data

Use os recursos a seguir para configurar o relógio:

- Automático Hora e data: Toque em Ligar para que a hora e a data sejam ajustadas automaticamente. Quando este recurso está desligado, a data e a hora podem ser ajustadas manualmente.
- Ajustar hora: Toque para ajustar manualmente a hora usando os controles na tela do conforto e conveniência.
- Ajustar data: Toque para ajustar manualmente a data usando os controles na tela do conforto e conveniência.
- Usar formato 24 horas: Toque para especificar o formato do relógio exibido.

  Toque em Ligado ou Desligado.

Idioma

Isto ajustará o idioma da tela usado na tela do conforto e conveniência.

Toque em Idioma e selecione o idioma apropriado.

Telefones

Toque para conectar, desconectar, adicionar ou excluir um telefone, ou dispositivo móvel

Redes Wi-Fi (se equipado)

Isto exibirá as redes Wi-Fi conectadas e disponíveis.

Se um pacote de dados 4G LTE não estiver ativo no veículo, o sistema de conforto e conveniência pode ser conectado a uma rede Wi-Fi externa protegida, como um hotspot residencial ou de dispositivo móvel, para utilizar os serviços conectados.

Roteador Wi-Fi (se equipado)

Toque nesta opção e o seguinte poderá ser exibido:

- Serviços Wi-Fi: Isto permite que dispositivos usem o hotspot do veículo.

  Toque nos controles da tela do conforto e conveniência para desativar ou ativar.
- Nome do Wi-Fi: Toque para alterar o nome do Wi-Fi do veículo.
- Senha do Wi-Fi: Toque para alterar a senha do Wi-Fi do veículo.
- Dispositivos conectados: Toque para exibir os dispositivos conectados.
- Compartilhar dados do hotspot: Toque em Ativar para permitir que os dispositivos usem o hotspot do veículo e seus dados, ou toque em Desativar para permitir que os dispositivos usem somente o hotspot do veículo.

Privacidade

Toque nesta opção e o seguinte poderá ser exibido:

- Serviços de localização: Esta configuração ativa ou desativa o compartilhamento da localização do veículo fora do veículo. Os serviços de emergência não serão afetadas quando Desligar estiver selecionado.

Visor

Toque nesta opção e o seguinte poderá ser exibido:

- O Modo controla a aparência da tela da exibição do mapa de navegação e qualquer alteração dos esquemas de cores dependendo da hora.

  Toque em Auto para permitir que a tela se ajuste com base os níveis de iluminação ambiente.
- Desligar tela

  Toque para desativar a tela. Toque em qualquer lugar na área da tela do conforto e conveniência ou em qualquer controle no console central novamente para ativar a tela.

Alertas de som

Toque nesta opção e o seguinte poderá ser exibido:

- Volume máximo de inicialização: Este recurso ajusta o volume máximo do sistema de conforto e conveniência quando o veículo é ligado. Para definir o volume inicial máximo, toque nos controles da tela do conforto e conveniência para aumentar ou diminuir.
- Touch Sound Alert (Alerta de som de toque): Esta configuração determina se um som é reproduzido ao tocar na tela do conforto e conveniência ou nos controles do rádio. Este recurso pode ser ativado ou desativado.

Favoritos

Toque nesta opção e o seguinte poderá ser exibido:

- Gerenciar favoritos: Toque para exibir uma lista de favoritos de Áudio e Dispositivos móveis.

  Os favoritos podem ser movidos, renomeados ou excluídos.

  Para mover, mantenha o favorito pressionado e então arraste-o para cima ou para baixo para rearranjar a posição.

- Definir número de favoritos de áudio: Toque para selecionar quantas páginas de favoritos podem ser visualizadas no aplicativo de áudio. A configuração automática ajustará automaticamente este número baseado no número de favoritos que você salvou. Toque em Automático, 5, 10, 15, 20, 25, 30, 35 ou 40.

Atualizações

Se equipado, o Sistema de conforto e conveniência pode baixar e instalar atualizações de software selecionadas por uma conexão sem fio. O sistema solicitará que algumas atualizações sejam baixadas e instaladas. Há também uma opção para verificar atualizações manualmente.

Para verificar manualmente se existem atualizações, toque em Configurações na Página inicial, seguido por Informações de software e, depois, em Atualizações. Siga os avisos na tela. As etapas para verificar, baixar e instalar atualizações podem variar de acordo com o veículo.

O download de atualizações de software do veículo Over-the-Air (sem fio) requer conexão com a internet, que pode ser acessada por uma conexão 4G LTE integrada do veículo, se equipado, e ativa. Se necessário, planos de dados são fornecidos por terceiros. Opcionalmente, pode ser usado um hotspot Wi-Fi seguro, como um hotspot de dispositivo móvel compatível, hotspot residencial ou hotspot público. Taxas de dados pertinentes podem ser aplicadas.

Para conectar o sistema de conforto e conveniência a um hotspot seguro para dispositivos móveis, hotspot residencial ou hotspot público, toque em Configurações na Página inicial, selecione a guia Sistema e, em seguida, clique em Redes Wi-Fi. Selecione a rede Wi-Fi apropriada e siga os avisos na tela.

As velocidades de download podem variar. Na maioria dos dispositivos móveis compatíveis, a ativação do hotspot Wi-Fi fica no Menu de configurações, em Compartilhamento de rede móvel, Hotspot pessoal, Hotspot móvel ou similar. A disponibilidade de atualizações de software Over-the-Air varia de acordo com o veículo e o país.

Preferências

Toque nos controles da tela do conforto e conveniência para desativar ou ativar o download de novas atualizações em segundo plano.

About (Sobre)

Toque para visualizar as informações do software do sistema de conforto e conveniência.

Restaurar definições de fábrica

Toque nesta opção e o seguinte poderá ser exibido:

- Redefinir configurações do veículo: redefine todas as configurações do veículo para o usuário atual.

  Toque em Redefinir ou Cancelar

- Apagar configurações e dados pessoais: Apaga configurações de dados de aplicativos, perfis de usuário e dados pessoais incluindo dados de dispositivos móveis.

  Toque em Apagar ou Cancelar.

Aplicativos

O menu pode conter o seguinte:

Android Auto

Este recurso permite que você interaja diretamente com o seu dispositivo móvel na tela do conforto e conveniência. Consulte *Apple CarPlay e Android Auto* ⇨ *129*.

Toque em Ligado ou Desligado.

Apple CarPlay

Este recurso permite que você interaja diretamente com o seu dispositivo móvel na tela do conforto e conveniência. Consulte *Apple CarPlay e Android Auto* ⇨ *129*.

Toque em Ligado ou Desligado.

Áudio

Dependendo da fonte de áudio atual, diferentes opções estarão disponíveis.

Toque nesta opção e o seguinte poderá ser exibido:

- Sound Settings (Configurações de som): Toque para ajustar o Equalizador, o Fade/Balanço ou o Modo de som. Consulte "Menu Som do sistema de conforto e conveniência" em *Rádio AM-FM* ⇨ *117*.
- Volume automático: Esse recurso ajusta o volume com base na velocidade do veículo.

  Toque em Desligado, Baixo, Médio-baixo, Médio, Médio-alto ou Alto.
- Gerenciar favoritos: veja Favoritos.
- Definir número de favoritos de áudio: veja Favoritos.
- RDS: Isto permite que o sistema de dados do rádio (RDS) seja ligado ou desligado.

  Toque nos controles da tela do conforto e conveniência para desativar ou ativar.
- Gerenciar dispositivos: Selecione para conectar um telefone diferente, desconectar um telefone ou excluir um telefone.
- Album Art (Arte do álbum): Ativa ou desativa o recurso de arte do álbum
- Redefinir lista de músicas: isto permite que o índice de músicas seja redefinido se você tiver dificuldade de acessar todo o conteúdo de mídia no seu dispositivo.

  Toque em Sim ou Não.

Telefone

Toque nesta opção e o seguinte poderá ser exibido:

- Meu número: Exibe o número de celular do dispositivo Bluetooth conectado.
- Tela de chamada ativa: Exibe a tela da chamada ativa ao atender uma chamada.

  Toque nos controles da tela do conforto e conveniência para desativar ou ativar.
- Ordenar contatos: Toque para classificar por nome ou sobrenome.
- Re-sync phone Contacts (Ressincronizar contatos do telefone):

  Isto permite que os contatos do dispositivo sejam ressincronizados se tiver dificuldade de acessar todos os contatos no celular.

Veículo

Este menu permite o ajuste de diferentes recursos do veículo. Consulte "Personalização do veículo" no manual do proprietário.

Marcas registradas e Contratos de licença

A marca e os logotipos Bluetooth são de propriedade da Bluetooth® SIG, Inc. e quaisquer usos de tais marcas pela General Motors é sob licença. Outras marcas registradas e nomes comerciais são de propriedade de seus respectivos donos.

DivX Certified® para reproduzir vídeo DivX® video, incluindo conteúdo premium.

Coberto por uma ou mais das seguintes patentes americanas: 7,295,673; 7,460,668; 7,515,710; 7,519,274.

DivX®, DivX Certified® e logotipos associados são marcas registradas da Rovi Corporation e suas subsidiárias e são usados sob licença.

"Made for iPod" e "Made for iPhone" significa que um acessório eletrônico foi projetado para ser conectado especificamente para iPod ou iPhone respectivamente e foi certificado pelo fabricante para atender aos padrões de desempenho da Apple. A Apple não se responsabiliza pelo funcionamento deste dispositivo ou por sua conformidade com as normas de segurança e normativas. Note que o uso deste acessório com iPod ou iPhone pode afetar o desempenho sem fio.

iPod e iPhone são marcas registradas da Apple Computer, Inc., registradas nos E.U.A. e outros países.

Android Auto é uma marca comercial da Google Inc.; Apple CarPlay é uma marca comercial da Apple Inc.

Sistema de ventilação e de ar condicionado

Sistemas de climatização
Sistemas de climatização 136
Sistema de controle de clima automático (Se equipado) 139
Difusores de ar
Difusores de ar 141
Manutenção
Entrada de ar 142
Funcionamento normal do ar condicionado 142
Serviço 142

Sistemas de climatização

O aquecimento, o resfriamento e a ventilação no veículo podem ser controlados com esse sistema.



1. Controles de temperatura do passageiro e do motorista
2. Controle de velocidade do ventilador
3. Controle do modo de fornecimento do ar
4. Desembaçador do vidro traseiro
5. Modo de recirculação de ar
6. Modo de resfriamento

Operação manual

Controle de velocidade do ventilador: Gire o seletor no sentido horário ou anti-horário para aumentar ou diminuir a velocidade da ventoinha. Gire no sentido anti-horário até o final para desligar o ventilador.

Controles de temperatura do passageiro e do motorista: Gire o seletor no sentido horário ou anti-horário para aumentar ou diminuir a temperatura.

Escala azul para ar frio.

Escala vermelha para ar quente.

Controle do modo de fornecimento do ar: Gire o seletor para alterar o sentido do fluxo de ar:

: O ar é dirigido às saídas do painel de instrumentos.

: O ar é direcionado às saídas do painel de instrumentos e do assoalho.

: O ar é direcionado às saídas do assoalho.

: Desembaça ou desumidifica os vidros. O ar é direcionado para as saídas do para-brisa e do assoalho.

: Desembaça ou degela o para-brisa mais rapidamente. O ar é direcionado às saídas do para-brisa.

Para melhores resultados, limpe toda a neve e gelo do para-brisa antes de desembaçar.

: Pressione o botão para ligar o resfriamento. A ativação é indicada pelo LED no botão. O sistema de resfriamento só é funcional quando o motor está funcionando e o ventilador está ligado.

Pressione o botão novamente para desligar o resfriamento. Se não for necessário resfriamento nem secagem, desligue o sistema de resfriamento para economizar combustível.

: Pressione para ativar a recirculação. Uma luz indicadora acende. O ar é recirculado para resfriar a parte interna do veículo rapidamente ou para reduzir a entrada de ar e de odores externos.

Se selecionado durante tempo frio, o para-brisa e os vidros poderão ficar embaçados. Desligue a recirculação para ajudar a limpar o para-brisa e os vidros.

Quando o modo de descongelamento ou desembaçamento está selecionado, o ar externo é selecionado automaticamente.

: Pressione para ligar e desligar o desembaçador do vidro traseiro. Uma luz indicadora no botão acende para mostrar que o desembaçador do vidro traseiro está ativo. O desembaçador do vidro traseiro só funciona quando a ignição está ligada. O desembaçador desliga quando a ignição é girada para desligado ou ACC/ACCESSORY.

Cuidado

Não tente limpar o gelo nem outros materiais por dentro do para-brisa e do vidro traseiro com nenhum objeto

(Continua)

Cuidado (Continua)

afiado. Isso pode danificar a grade do desembaçador e afetar a capacidade da antena do rádio. Os reparos não seriam cobertos pela garantia do veículo.

Resfriamento máximo

Abra brevemente os vidros para que o ar quente possa se dispersar rapidamente.

- Ligue o resfriamento (6).
- Ative o sistema de recirculação de ar (5).
- Gire o botão de distribuição de ar (3) para .
- Ajuste o controle de temperatura (1) para o nível mais frio.
- Abra todos os difusores.
- Ajuste a velocidade do ventilador (2) para máximo.

Sistema de recirculação de ar automático

Para acelerar o resfriamento e alcançar a temperatura desejada mais rapidamente, o sistema de recirculação será ativado automaticamente ao selecionar todas as funções a seguir:

- O botão de distribuição de ar (3) na posição , ou .
- A velocidade do ventilador (2) para uma das duas posições de velocidade alta.
- Resfriamento (6) ligado.

O LED do botão acenderá.

Após atingir a temperatura desejada, o modo de recirculação poderá ser desativado a qualquer momento ao pressionar o botão de recirculação (5) ou ao retornar a velocidade do ventilador (2) para as duas posições de velocidade mais baixa.

Caso a recirculação não seja desativada pelo cliente, ela será desativada automaticamente após 30 minutos para permitir que ar fresco entre no compartimento de passageiros novamente.

Sistema de controle de clima automático (Se equipado)

O aquecimento, o resfriamento e a ventilação no veículo podem ser controlados com esse sistema.



1. Controles de temperatura da cabine
2. Alimentação (Liga/desliga)
3. Visor de status do sistema de ventilação e ar condicionado
4. Desembaçamento do para-brisa
5. Controles do ventilador
6. Desembaçador do vidro traseiro
7. Recirculação
8. Controles de distribuição de ar
9. Ar condicionado
10. AUTO (Operação automática)

Operação automática

O sistema controla automaticamente a rotação da ventoinha, a distribuição de ar, o ar-condicionado e a recirculação para aquecer ou esfriar a cabine até a temperatura desejada.

Quando AUTO está aceso, todas as quatro funções funcionam automaticamente. Cada função também pode ser definida manualmente e a configuração selecionada é exibida. Funções que não sejam definidas manualmente continuarão a ser controladas automaticamente, mesmo que o indicador AUTO não esteja aceso.

Para operação automática:

1. Pressione AUTO.
2. Acerte a temperatura. Espere o tempo do sistema estabilizar. Ajuste a temperatura conforme o necessário para obter o melhor conforto.

Para melhorar a eficiência de combustível e resfriar o veículo mais depressa com o A/C ligado, o sistema ligará automaticamente a recirculação em clima quente. A luz de recirculação de ar não acenderá.

Pressione para selecionar manualmente a recirculação, a luz indicadora acenderá. Pressione novamente para selecionar o ar externo, a luz indicadora desligará.

Operação manual

: Pressione para ligar ou desligar o ventilador. Se selecionar ligado ou se qualquer outro botão for pressionado ou girado, o sistema de controle de climatização ligará e voltará a distribuir o fluxo de ar como configurado. O controle de temperatura e o modo de distribuição do ar ainda podem ser ajustados.

Controles do ventilador: Gire o manípulo no sentido horário ou anti-horário para aumentar ou diminuir a velocidade da ventoinha.

Controles de temperatura do passageiro e do motorista: Gire a manopla no sentido horário ou anti-horário para aumentar ou diminuir a temperatura.

Controles do modo de fornecimento do ar: Pressione ◁ ↗ ▷ para alterar o sentido do fluxo de ar. O modo atual aparece na tela de exibição.

↗ **:** O ar é dirigido às saídas do painel de instrumentos.

↗ **:** O ar é direcionado às saídas do painel de instrumentos e do assoalho.

↓ **:** O ar é direcionado às saídas do assoalho.

↓ **:** Desembaça ou desumidifica os vidros. O ar é direcionado para as saídas do para-brisa e do assoalho.

: O ar é direcionado para o para-brisa, a ventoinha funciona em uma rotação mais alta. Esse modo substitui o modo selecionado anterior e limpa o embaçamento ou o gelo do para-brisa mais depressa. Quando o botão é pressionado novamente, o sistema volta à configuração anterior de modo e de velocidade do ventilador.

: Pressione para ligar e desligar o sistema de ar-condicionado. Se o controle do ventilador for desligado ou se a temperatura externa ficar abaixo de zero, o ar-condicionado não funcionará.

Pressionar este botão cancela o ar condicionado automático e desliga o ar condicionado. Pressione AUTO para voltar para a operação automática e o ar-condicionado funcionará automaticamente conforme o necessário. Quando a luz indicadora acende, o ar-condicionado funciona automaticamente para resfriar o interior do veículo ou para secar o ar necessário para desembaçar o para-brisa mais rápido.

: Pressione para ativar a recirculação. Uma luz indicadora acende. O ar é recirculado para resfriar a parte interna do veículo rapidamente ou para reduzir a entrada de ar e de odores externos.

Se selecionado durante tempo frio, o para-brisa e os vidros poderão ficar embaçados. Desligue a recirculação para ajudar a limpar o para-brisa e os vidros.

Desembaçador do vidro traseiro

: Pressione esse botão para ligar e desligar o desembaçador do vidro traseiro. O indicador no botão acenderá, o que indica que o desembaçador do vidro traseiro está ligado.

O desembaçador pode ser desligado girando a ignição para "OFF" ou para "ACC/ACCESSORY".

Cuidado

Não tente limpar o gelo nem outros materiais por dentro do para-brisa e do vidro traseiro com nenhum objeto afiado. Isso pode danificar a grade do desembaçador e afetar a capacidade da antena do rádio. Os reparos não seriam cobertos pela garantia do veículo.

Sensores

O sensor solar perto do para-brisa detecta o calor do sol.

O sistema de ventilação e de ar-condicionado usa as informações do sensor para ajustar a temperatura, a rotação da ventoinha, a recirculação e o modo de distribuição do ar para oferecer o melhor conforto.

Não cubra o sensor, do contrário, o sistema de ventilação e ar condicionado pode não funcionar corretamente.

Resfriamento máximo

Abra brevemente os vidros para que o ar quente possa se dispersar rapidamente.

- Ligue o resfriamento (9).
- Ative o sistema de recirculação de ar (7).
- Gire o botão de distribuição de ar (8) para .
- Ajuste o controle de temperatura (1) para o nível mais frio.
- Abra todos os difusores.
- Ajuste a velocidade do ventilador (5) para máximo.

Sistema de recirculação de ar automático

Para acelerar o resfriamento e alcançar a temperatura desejada mais rapidamente, o sistema de recirculação será ativado automaticamente ao selecionar todas as funções a seguir:

- O botão de distribuição de ar (8) na posição , ou .
- A velocidade do ventilador (5) para as posições de velocidade alta.
- Resfriamento (9) ligado.

O LED do botão acenderá.

Após atingir a temperatura desejada, o modo de recirculação poderá ser desativado a qualquer momento ao pressionar o botão de recirculação (7) ou ao retornar a velocidade do ventilador (5) para as posições de velocidade mais baixa.

Caso a recirculação não seja desativada pelo cliente, ela será desativada automaticamente após 30 minutos para permitir que ar fresco entre no compartimento de passageiros novamente.

Difusores de ar



Use as aletas nos difusores de ar para alterar o sentido do fluxo de ar.

Nas ventilações de ar centrais, mova o botão deslizante para o centro, para fechar o fluxo de ar.

Nas ventilações de ar laterais, mova o botão deslizante para o lado de fora do veículo para fechar o fluxo de ar.

Dicas de operação

- Mantenha todas as saídas de ar abertas sempre que possível para um melhor desempenho do sistema.

- Mantenha o espaço sob todos os bancos sem objetos para ajudar a aumentar a eficiência da circulação de ar no interior do veículo.
- Limpe a neve do capô para melhorar a visibilidade e ajudar a reduzir a umidade levada para dentro do veículo, o que poderá melhorar o desempenho de longo prazo do sistema.
- O uso de defletores do capô não aprovados pela GM poderá afetar adversamente o desempenho do sistema.
- Não prenda dispositivos nas ripas das ventilações de ar, pois isso restringe o fluxo de ar e poderá causar danos às ventilações.

Manutenção

Entrada de ar

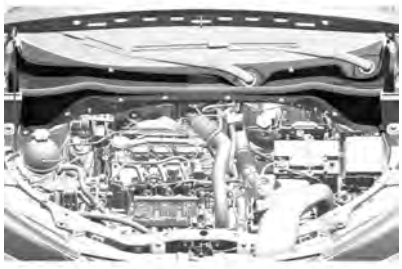

A entrada de ar em frente ao para-brisa no compartimento do motor deve estar desobstruída para permitir a entrada do ar. Remova folhas, sujeira ou neve.

Funcionamento normal do ar condicionado

O resfriamento deverá ser acionado pelo menos uma vez por mês durante alguns minutos para assegurar o desempenho contínuo e eficiente, seja qual for o clima ou estação do ano. A operação de resfriamento não é possível quando a temperatura externa estiver baixa.

Serviço

Para o desempenho ideal de refrigeração, recomenda-se a verificação do sistema de ventilação e ar condicionado. Verifique:

- Funcionamento e teste de pressão
- Funcionamento do aquecimento
- Verificação de vazamentos
- Limpeza do condensador e drenagem do evaporador
- Verificação de desempenho

Cuidado
Use somente o refrigerante correto.

⚠ **Atenção**
O sistema de ventilação e ar condicionado deve ser reparado exclusivamente por pessoas qualificadas. Métodos de reparo incorretos poderão causar ferimentos.

Condução e operação

Informações sobre condução do veículo
Ambiente de direção 144
Condução para Maior Economia de Combustível 145
Direção Defensiva 145
Controle de um Veículo 145
Frenagem 146
Direção 147
Retorno para a pista 148
Direção off-road 148
Como Conduzir em Rodovias Molhadas ..150
Estradas em Regiões Montanhosas 152
Se o veículo atolar 152

Sistema de ignição e operação
Amaciamento de veículo novo 153
Posições da Ignição 154
Partida do Motor 155
Energia estendida para acessórios (RAP) ..160
Posicionamento da alavanca em Estacionamento 160
Desengate da marcha P (Estacionamento) 161
Estacionando sobre objetos que podem queimar 162

Sistema de escapamento
Sistema de escapamento 162
Conversor catalítico 162
Veículo em funcionamento Enquanto Estiver Estacionado 163

Transmissão automática
Transmissão automática 163
Manual (Modo manual) 164
Interrupção da fonte de energia 165

Transmissão manual
Transmissão manual (Se equipado) 165

Freios
Freios 166
Sistema Antitravamento do Freio (ABS) ..167
Freio de estacionamento 168
Assistência de frenagem 169
Sistema auxiliar de partida em aclive (HSA) (Se equipado) 169

Sistemas de controle de tração
Controle de tração/Controle eletrônico de estabilidade 170

Controle de velocidade de cruzeiro
Controle de velocidade de cruzeiro (Se equipado) 172
Limitador de velocidade 174

Sistemas de auxílio ao motorista
Sistemas de auxílio a estacionamento ou ré 175
Alerta de ponto cego lateral (SBSA) (Se equipado) 177

Combustível
Combustível Recomendado 178
Abastecimento do Tanque 179

Conversões e inclusões
Equipamento Elétrico Adicional 180

Informações sobre condução do veículo

Ambiente de direção



A General Motors se preocupa constantemente com a proteção ambiental e utiliza, o máximo possível, materiais recicláveis e favoráveis ao meio ambiente no projeto e na montagem dos produtos.

Os métodos de produção também atendem aos requisitos de proteção ambiental.
O uso de materiais nocivos, como amianto e cádmio, foi descontinuado. O sistema de ar condicionado utiliza um gás refrigerante sem clorofluorcarbonos.

Esta preocupação e responsabilidade com o meio ambiente é expressa na Política Ambiental da General Motors Brasil, que formaliza o comprometimento da empresa em relação ao meio ambiente e à sociedade, direcionando suas operações para a preservação do meio ambiente, responsabilidade social e sustentabilidade econômica dos negócios.

ISO14001 Política ambiental da General Motors

"A General Motors está comprometida com a preservação do meio ambiente e dos recursos naturais através do estabelecimento de objetivos e metas que propiciem a melhoria contínua de seu desempenho ambiental, a redução do desperdício, o cumprimento de leis e regulamentos, a prevenção da poluição e a boa comunicação com a comunidade."

Lembrando que este veículo é composto por vários materiais e componentes que ao final do seu ciclo de vida precisam ser manuseados, embalados e descartados adequadamente. Consultar abaixo os cuidados no descarte de materiais sem utilidade.

Conselhos Práticos de Meio Ambiente para a Manutenção do seu Chevrolet:

Para a troca dos produtos seguintes, como pneus, baterias, filtros, sistemas eletrônicos, óleo do motor, óleo lubrificante, fluido de freios, fluido do radiador e suas vedações, recomenda-se que o proprietário execute a revisão ou manutenção em um estabelecimento apropriado, de preferência em uma Concessionária Chevrolet.

Redução de emissões:

Mantenha atualizados os dispositivos que reduzem as emissões atmosféricas do seu veículo seguindo o Plano de Manutenção corretamente.

Nota
O descarte de materiais não reutilizáveis não pode ser feito em lixo comum, no solo, em água ou em rede de águas pluviais. Faça sua parte e preserve o ambiente!

Condução para Maior Economia de Combustível

Informações importantes sobre consumo de combustível:

- Evite acelerar muito o veículo. Alterações abruptas de velocidade aumentarão o consumo.
- Pressão baixa nos pneus diminuirá o desempenho, aumentará o consumo de combustível e resultará no desgaste prematuro do pneu.
- Um combustível de baixa qualidade danificará o motor e aumentará o consumo.

Direção Defensiva

Recomendamos dirigir sempre com atitude defensiva.

Comece afivelando o cinto de segurança.

Uma atitude defensiva ao dirigir resulta em estar pronto para uma situação imprevista de qualquer tipo. Assuma que os outros motoristas ou pedestres estarão distraídos ou cometerão erros.

Tente prever qual será o comportamento dos outros motoristas e leve em consideração qualquer engano possível.

Os acidentes mais comuns envolvem a parte traseira do veículo. Manter uma distância segura é mais uma medida para evitar colisões.

Para áreas rurais ou urbanas, o melhor método é dirigir defensivamente. Uma reação imprevista do veículo da frente pode resultar em uma frenagem ou em um desvio abrupto.

Controle de um Veículo

Nunca desligue o motor enquanto o veículo estiver em movimento

Muitos sistemas deixam de funcionar nesta condição (por exemplo, o servofreio, a direção assistida). Dirigir desta maneira é um perigo para si mesmo e para os outros.

Pedais

Para assegurar que o curso do pedal não tenha restrições, recomendamos usar apenas tapetes originais projetados pela Chevrolet para este veículo. Não deverão ser colocados outros tapetes.

Tapete do assoalho (se disponível)

⚠ Atenção

- Verifique sempre se os tapetes não interferem com os pedais.
- Use sempre um tapete de tamanho adequado e instalado corretamente; caso contrário, ele poderá obstruir os pedais do acelerador, freio ou embreagem. A obstrução dos pedais poderá causar uma aceleração involuntária, aumento da distância de frenagem ou dificuldade para trocar as marchas, o que pode levar a um acidente e ferimentos.
- Os tapetes originais foram projetados para seu veículo. Caso necessitem substituição, escolha os tapetes originais Chevrolet. Tapetes que não foram projetados para seu veículo podem não encaixar adequadamente e interferir com o pedal.

Siga as instruções para usar os tapetes corretamente.

- Verifique sempre se os tapetes não estão interferindo com os pedais.

- Use o tapete voltado para cima. Não o use voltado para baixo.
- Não coloque nada sobre o tapete do lado do motorista.
- Use apenas um tapete no lado do motorista. Nunca coloque um tapete sobre o outro.

Remoção e reinstalação dos tapetes do assoalho com retentor de fixação (se equipado)

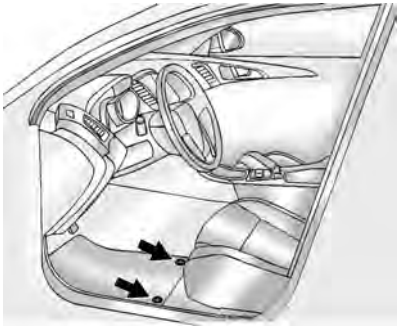

Dois retentores de fixação mostrados, um retentor de fixação similar

Puxe para cima a parte traseira do tapete do assoalho para soltar cada retentor e remova-o.

Reinstale alinhando as aberturas dos retentores do tapete do assoalho sobre os retentores do carpete e encaixando-os na posição.

Verifique se o tapete do assoalho está firmemente preso no lugar.

Verifique se os tapetes não interferem com os pedais.

Frenagem

Uso dos freios

O ato de frear tem um tempo de percepção e um tempo de reação. Primeiro, você tem de decidir pisar no pedal do freio. Esse é o tempo de percepção. Depois, é preciso trazer o pé até ele. Esse é o tempo de reação. O tempo médio de reação é de aproximadamente 3/4 de segundo, porém esta é apenas uma média. Pode demorar menos com um motorista e dois, três ou até mais segundos com outro. Há influência da idade, das condições físicas, da atenção, da coordenação e da visão, bem como de álcool e de drogas. Porém, mesmo em 3/4 de um segundo, um veículo movendo-se a 100 km/h percorre 20 m. Por isto, é importante manter espaço suficiente entre seu veículo e outros. Além disso, obviamente as distâncias efetivas até parar variam bastante com a superfície da via (pavimento ou cascalho), suas condições (seca, molhada), a banda de rodagem dos pneus e os freios. Mesmo assim, algumas pessoas sobrecarregam o sistema quando usam os freios de modo incorreto.

Observe o seguinte

- Não obstrua o curso do pedal do freio.
- Evite freadas bruscas. Algumas pessoas dirigem aos trancos - acelerando muito e logo freando muito - ao invés de fluir com o tráfego. Isto é um erro. Os freios desgastarão muito mais rápido caso sejam feitas muitas frenagens bruscas. Existe também o risco de derrapagens perigosas.
- Para aumentar a vida útil dos freios, tente seguir o fluxo do trânsito, evite frear sem necessidade e mantenha uma distância segura do carro à sua frente. Se for preciso usar os freios para reduzir a velocidade, pise de maneira suave e contínua.
- Não dirija com o motor desligado. O servofreio não funcionará, exigindo um esforço maior para que os freios funcionem.

- Se o motor parar com o veículo em movimento, freie normalmente mas não bombeie o pedal, senão o vácuo do sistema hidráulico será esgotado e o pedal ficará mais pesado, aumentando a distância de frenagem.
- Certas condições climáticas ou de direção podem causar rangidos no freio, mesmo quando aplicados com suavidade ou usados pela primeira vez. Isto não é um defeito.

Curso do pedal do freio

Leve o veículo a uma Concessionária ou Oficina Autorizada Chevrolet sempre que notar que o pedal do freio não retorna ou seu curso aumenta. Isto pode ser sinal de defeito no sistema do freio.

Direção

Cuidado

Não dirija sobre calçadas, barreiras de estacionamento ou objetos similares a uma velocidade superior a 3 km/h (1 mph) para evitar danos ao sistema de direção. Tome

(Continua)

Cuidado (Continua)

cuidado ao dirigir sobre outros objetos como divisores de faixas e lombadas. Os danos causados pelo mau uso do veículo não são cobertos pela garantia do veículo.



Direção de esforço variável

O veículo possui um sistema de direção que varia o esforço necessário para conduzir o veículo em relação à velocidade do mesmo.

O esforço de direção necessário é menor em velocidades mais lentas para tornar o veículo mais manobrável e fácil de estacionar. Em velocidades mais rápidas, o esforço de direção aumenta para proporcionar uma sensação mais esportiva à direção. Isso proporciona o máximo de controle e estabilidade.

Direção assistida elétrica

O veículo tem direção elétrica, não tem fluido de direção assistida. A manutenção periódica não é necessária.

Se houver falha na assistência da direção assistida devido a um defeito no sistema, o veículo poderá fazer curvas, mas exigirá um esforço maior. Consulte uma Concessionária ou Oficina Autorizada Chevrolet se houver um defeito.

Ao girar o volante até o máximo possível e mantê-lo nessa posição por um longo período, a direção assistida poderá ser reduzida.

Ao usar a direção assistida por um período extenso, a assistência pode ser reduzida.

A direção assistida retornará ao uso normal quando o sistema arrefecer.

Se o Centro de informação do motorista indica que o sistema de direção tem alguma falha, consulte a concessionária.

Consulte *Luz de advertência da direção elétrica (Modelo básico)* ⇨ *74*.

Direção de emergência

Em determinadas situações, manobrar pode ser mais eficiente do que frear.

Por exemplo, se você estiver chegando ao alto de uma ladeira e descobrir um caminhão parado na pista; ou se um veículo aparecer de repente vindo de outro lugar ou se uma criança sair correndo de trás de veículos estacionados e parar bem na sua frente.

Você pode evitar esses problemas pisando no freio, se for possível parar a tempo. Mas às vezes não é, pois não há espaço para isso. É hora de uma ação defensiva, manobrando para contornar o problema.

Primeiro acione os freios. Com o risco de colisão, é sempre aconselhável reduzir antes a velocidade. Depois, contorne o problema manobrando pela direita ou pela esquerda conforme o espaço disponível. Uma situação de emergência como a descrita acima, exigirá atenção total do motorista e uma decisão rápida.

Se você estiver segurando o volante conforme recomendado, na posição de nove e três horas, conseguirá fazer um giro rápido de 180° sem tirar as mãos dele. Mas se tiver de agir com rapidez, esterce depressa e depois volte à linha reta assim que ultrapassar o objeto.

O fato de situações de emergência serem sempre possíveis é motivo suficiente para praticar direção defensiva e usar corretamente os cintos de segurança.

Retorno para a pista



As rodas dianteiras do veículo podem sair do limite de uma estrada em direção ao acostamento durante a condução. Siga essas dicas:

1. Diminua a pressão do acelerador e, em seguida, se não houver nada no caminho, manobre de modo que o veículo retorne para o asfalto.
2. Gire o volante cerca de 1/8 de volta até que o pneu dianteiro direito encoste no acostamento.
3. Gire o volante para entrar direto na via.

Direção off-road

Antes de dirigir fora de estrada

É preciso observar alguns tópicos antes de dirigir fora de estrada. Por exemplo:

- Certifique-se de que foram executados todos os serviços de reparo e manutenção.
- Confira o nível de combustível.
- Verifique a calibragem do pneu reserva como descrito o capítulo Especificações.
- Verifique o nível de fluidos como especificado no capítulo Cuidados com o veículo.

Depois de dirigir fora de estrada

Remova todo o material aderido ao fundo do veículo, no chassi ou embaixo do capô. Alguns podem ter risco de incêndio. Depois de dirigir em lama ou em areia, limpe e verifique as lonas de freio.

Essas substâncias podem prejudicar a frenagem e vitrificar as sapatas. Verifique carroceria, direção, suspensão, rodas, pneus, sistema de descarga, tubulações de combustível e sistema de arrefecimento.

Durante o uso fora de estrada, o veículo exigirá manutenção mais frequente.

Familiarize-se com o método de dirigir fora de estrada

Antes de iniciar um percurso, recomenda-se praticar em uma área próxima que seja segura. Dirigir fora de estrada exige algumas habilidades novas e diferentes, como estar alerta aos diversos tipos de sinais. Sua visão, por exemplo, deve observar o terreno o tempo todo quanto a restrições inesperadas. Preste atenção em ruídos incomuns nos pneus e no motor.

Seus braços, pés e corpo devem reagir às vibrações e movimentos do veículo. Controlar o veículo é o fator principal para uma boa viagem fora de estrada. A melhor maneira de controlar o veículo é controlando sua velocidade. Alguns pontos devem ser observados. Em alta velocidade:

- Os objetos se aproximam mais rápido e há menos tempo para notar as imperfeições do terreno.
- O tempo de reação fica menor.
- O veículo balança mais ao vencer obstáculos.
- É preciso uma distância maior para a frenagem, principalmente em estradas de terra.

Cuidado

Ao dirigir fora de estrada, movimentos ou manobras súbitas podem causar a perda do controle da direção. Isto poderia causar uma colisão. Portanto, ao dirigir dentro e fora de estrada, você e seus passageiros sempre devem usar cinto de segurança.

Dirigir com neblina

Um alto nível de umidade no ar e uma geada pesada aumentam a possibilidade de neblina, que pode prejudicar a visibilidade.

Ao dirigir sob neblina, o motorista deverá reduzir a velocidade e manter uma distância segura do veículo à frente. Não subestime a alteração de densidade da neblina, evitando o risco de um acidente. A densidade da neblina pode ser melhor avaliada observando a visão embaçada das luzes dianteiras dos veículos.

Recomendações para dirigir na neblina

- Se equipado, acenda os faróis de neblina dianteiros ou os faróis baixos, mesmo durante o dia.
- Não acenda os faróis altos.
- Use o aquecedor do vidro traseiro. Ative por alguns instantes o limpador e o lavador do para-brisa. A umidade do lado externo dos vidros pode parecer neblina.
- Se for quase impossível ver do lado de fora e você precisa parar, porém não tem certeza se está sobre a estrada, acenda os faróis, ative o pisca-alerta e toque a buzina periodicamente ou quando perceber a aproximação de um veículo.

- Ao dirigir sob neblina, não ultrapasse veículos a menos que tenha uma boa visibilidade e que seja seguro fazê-la. Caso tente ultrapassar, esteja preparado para desistir caso algum veículo se aproxime.

Dirigir na lama ou na areia

Ao dirigir sobre lama ou areia, mantenha o veículo em movimento usando uma marcha baixa.

Devido à perda de tração, é mais difícil virar, acelerar e frear. Para obter uma tração melhor ao dirigir sobre areia muito solta, libere um pouco da pressão dos pneus.

Nota
Depois de dirigir em lama ou em areia, limpe e verifique as lonas de freio. Caso isto não seja executado, poderá causar frenagem irregular ou lonas vitrificadas. Verifique a estrutura da carroceria, a direção, a suspensão, as rodas, os pneus e o sistema de escapamento.

Como Conduzir em Rodovias Molhadas

Dirigir em locais alagados



As áreas alagadas deverão ser evitadas em qualquer situação. Uma via coberta de água impede que o motorista avalie as condições de maneira adequada. Os danos causados pela entrada de água no motor e em outras partes do veículo não são cobertos pela garantia.

Dirija em baixa velocidade através de qualquer área alagada e certifique-se de que o limite de água não exceda a altura do centro da roda.

Se realmente for preciso atravessar um trecho alagado, fazê-lo sempre em baixa velocidade, em torno de 10 km/h, utilizando a primeira marcha.

É preciso ficar atento aos veículos de grande porte trafegando nas proximidades e mantenha-se longe de marolas de grandes proporções, que aumentam as probabilidades de danos. O problema mais sério ao passar por trechos alagados é a possibilidade de entrada de água no interior do motor pelo sistema de captação do ar de admissão.

Isto é conhecido como "calço hidráulico". A água impede o movimento dos pistões e, consequentemente, ocorrerão danos nos componentes do motor. Nesse caso, o motor sofre sérios danos e o veículo pode vir a parar imediatamente ou posteriormente, dependendo do grau da avaria.

Não tente colocar o motor em funcionamento novamente. Tal atitude poderá aumentar os danos ao veículo.

Cuidado

Dirigir através de um curso d'água pode ser perigoso. A água pode arrastar o veículo, causando afogamento. Mesmo um córrego pouco profundo pode impedir o contato do pneu com a superfície, causando a perda de tração. Não dirija em cursos d'água.

Dirigindo na chuva

A chuva e as estradas molhadas podem trazer problemas ao dirigir. Em uma pista molhada não é possível parar, acelerar ou fazer curvas tão bem, pois a aderência do pneu à pista não é tão boa quanto seria em pistas secas e, se os pneus tiverem pouca banda de rodagem, a tração será ainda menor. Se começar a chover quando você estiver ao volante, reduza a velocidade e seja mais cuidadoso.

A pista pode ficar molhada repentinamente, ao passo que os seus reflexos ainda podem estar condicionados para dirigir em pista seca. Quanto mais pesada for a chuva, mais precária será a visibilidade. Mesmo que as palhetas do limpador do para-brisa estejam em boas condições, a chuva pesada poderá dificultar a visão das placas de sinalização, dos semáforos, das marcações da pavimentação, do limite do acostamento e até mesmo de pessoas que estejam andando na pista. Os respingos da estrada podem dificultar mais a visão do que a chuva, principalmente se a estrada estiver suja.

Portanto, é recomendável manter o limpador do para-brisa em boas condições e o seu reservatório de água abastecido. Substitua as palhetas do limpador do para-brisa quando apresentarem sinais de desgaste ou de falhas no para-brisa ou quando as tiras de borracha começarem a se separar das palhetas.

A água pode afetar os freios. Tente evitar áreas alagadas, mas se não for possível, tente reduzir a velocidade antes de atingi-las. Freios úmidos podem resultar em acidentes. Os freios não funcionam bem em paradas súbitas e podem fazer o veículo puxar para um lado. Você poderá perder o controle sobre o veículo.

Após dirigir em áreas alagadas ou após o veículo ter sido lavado em um posto de serviço, pressione levemente o pedal do freio até sentir que os freios estejam funcionando normalmente.

Recomendações a serem observadas em tempo chuvoso

- Acenda os faróis baixos, mesmo durante o dia.
- Ligue o limpador do para-brisa.
- Reduza a velocidade e seja cuidadoso.
- Aumente a distância do veículo à frente.
- Caso necessário, use o aquecedor do vidro traseiro.

Nota
Quando estiver chovendo, os pneus e as palhetas do limpador têm uma carga maior. Portanto, mantenha sempre os pneus e as palhetas do limpador em boas condições.

Aquaplanagem

Uma grande quantidade de água pode acumular sob os pneus e eles poderão derrapar na água. Esta é uma situação muito perigosa. Isto poderá acontecer quando houver muita água na pista e você estiver em alta velocidade. Quando o veículo está aquaplanando, há pouco ou nenhum contato do pneu com a pista.

Pode ser que você não perceba a aquaplanagem, e até mesmo dirija durante algum tempo sem notar que os pneus não

estão em contato constante com a pista. Talvez perceba a aquaplanagem quando tentar reduzir a velocidade, fizer curvas, mudar de pista nas ultrapassagens ou se for atingido por uma rajada de vento.

Ela pode ocorrer quando seus pneus não têm sulcos profundos ou se a pressão em um ou mais pneus estiver baixa. Poderá ocorrer quando houver grande quantidade de água na pista. Se você notar reflexos das árvores, dos postes de telefone ou de outros veículos, ou se as gotas de chuva formarem ondulações na superfície da água, isto é sinal de que pode haver aquaplanagem.

A aquaplanagem geralmente acontece em velocidades altas.

Não existe uma regra rígida e rápida sobre aquaplanagem. A melhor recomendação é reduzir a velocidade quando estiver chovendo e permanecer atento.

Dirigindo à noite

Ao dirigir à noite, o motorista deve:

- Dirigir na defensiva.
- Diminuir a velocidade e deixar uma distância maior entre seu veículo e outros.
- Estar atento a animais na pista em áreas desertas.
- Sair da pista em local seguro e descansar, se estiver cansado.
- Mantenha limpos o para-brisa e todos os vidros do veículo, por dentro e por fora. O reflexo da sujeira à noite é muito pior que durante o dia. Mesmo a parte interna pode ficar embaçada devido à sujeira. A fumaça de cigarros também embaça as superfícies internas dos vidros, dificultando a visão.
- Lembrar-se de que os faróis iluminam menos a pista nas curvas.

Estradas em Regiões Montanhosas

Se o veículo for conduzido em encostas e montanhas, ele deverá ser mantido em boas condições. Os fluidos, os pneus e as pastilhas dos freios devem ser verificados em intervalos específicos.

Evite o uso desnecessário dos freios ao dirigir em declives. A velocidade do veículo pode ser diminuída alternando para uma marcha reduzida.

⚠ Perigo

Se você não reduzir a marcha, os freios poderão ficar tão quentes que não funcionarão bem. Reduza a marcha para que o motor auxilie os freios ao descer uma ladeira íngreme. Dirigir em neutro ou com a ignição desligada é muito perigoso. Os freios terão que fazer um trabalho extra. Ficarão excessivamente quentes e não serão eficazes. Ao descer uma ladeira, mantenha a ignição ligada e use uma marcha apropriada.

Estradas montanhosas podem carecer de sinalização adequada. Indicações de longo trecho em aclive/declive, proibido ultrapassar, risco de queda de pedras ou vento transversal são alguns exemplos. Fique alerta e dirija com atenção.

Se o veículo atolar

O veículo tem um sistema de controle de tração que pode frequentemente ajudar a liberar um veículo atolado. Se estiver atolado demais para que o sistema de tração libere o veículo, desligue o sistema de tração e use o método de balanço.

Nunca gire as rodas em alta velocidade se o veículo estiver atolado. O método conhecido como balanço pode ajudar a desatolá-lo, mas tenha cuidado.

⚠ Perigo

Se girarem a alta velocidade, os pneus poderão estourar, causando ferimentos a você e a outras pessoas. A transmissão ou outros componentes podem superaquecer. Em caso de atolamento, gire as rodas o menos possível. Não gire a velocidades superiores a 55 km/h, como indicado no velocímetro.

Nota
Girar as rodas poderá causar avarias em componentes do veículo e nos pneus. A transmissão pode ser danificada se as rodas giram em alta velocidade ao alternar para marchas mais altas ou mais baixas.

Balançar o veículo para soltá-lo

O método do balanço poderá ajudar quando o veículo está atolado. Para fazer isso, o motorista deve seguir os passos abaixo.

1. Gire o volante para a esquerda e para a direita para limpar a área em torno das rodas dianteiras.
2. Desligue qualquer sistema de tração e estabilidade. Consulte *Controle de tração/ Controle eletrônico de estabilidade* ⇨ *170*.
3. Passe o câmbio entre R (Ré) e uma marcha de avanço, girando as rodas o mínimo possível. Para evitar o desgaste da transmissão, aguarde até que as rodas parem de girar antes de trocar a marcha.
4. Solte o pedal do acelerador enquanto troca de marcha e pressione levemente o pedal do acelerador quando a transmissão estiver engatada. Girar lentamente as rodas para frente e para trás causa um movimento de balanço que pode liberar o veículo.
5. Se o veículo continuar atolado após algumas tentativas, ele deverá ser rebocado.

Sistema de ignição e operação

Amaciamento de veículo novo

Use as seguintes precauções para os primeiros cem quilômetros para melhorar o desempenho e a economia do veículo e aumentar sua vida útil:

- Evite partidas com aceleração total.
- Não acelere o motor.
- Evite paradas bruscas, exceto em emergências. Isto permitirá que os freios funcionem corretamente.
- Evite partidas rápidas, acelerações súbitas e direção em alta velocidade, para evitar danificar o motor e para economizar combustível.
- Evite aceleração total em marcha lenta.
- Não reboque nenhum outro veículo.

Posições da Ignição

Posições do interruptor de ignição

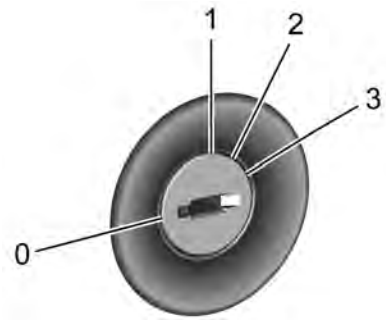

O interruptor de ignição possui quatro posições da chave:

0: Lock / Off (Travar/Desligar)

Esta posição desliga o motor, trava a ignição e, para veículos equipados com trava do volante, esta posição também trava o volante. Ela também trava a transmissão em veículos com transmissão automática. A chave pode ser removida apenas nesta posição. Se o veículo for equipado com trava do volante, a direção pode ser limitada quando as rodas forem tiradas do centro e a ignição estiver nesta posição, o que pode evitar ligar o veículo [ou remover a chave]. Se isto acontecer, mova o volante da esquerda para a direita enquanto gira a chave para Accessory (Acessório). Se isto não funcionar, o veículo precisa de reparo.

1: Accessory (Acessório)

Esta posição permite que funções como o Sistema de conforto e conveniência e os limpadores de para-brisa operem enquanto o motor está desligado. Ela também destrava o volante e a transmissão, em veículos com transmissão automática. Use essa posição se o veículo precisar ser empurrado ou rebocado.

2: Ligado/Funcionando

A chave permanece nesta posição quando o motor foi ligado e está funcionando. Esta posição também pode ser usada quando o motor está desligado para operar os acessórios elétricos e exibir algumas luzes de advertência e indicadores do painel de instrumentos. Essa posição também pode ser usada para manutenção e diagnóstico, bem como para verificar a operação adequada da luz indicadora de funcionamento incorreto, conforme necessário para fins de inspeção de emissões. Se o veículo for equipado com trava do volante, ele será destravado nesta posição. A transmissão automática é destravada nessa posição nos veículos com transmissão automática.

Se a chave for deixada na posição Accessory (Acessório) ou On/Run (Ligado/Funcionando) com o motor desligado pode drenar a bateria. O veículo pode não dar a partida se a bateria estiver exposta a drenagem por um longo período de tempo.

3: Partida

Essa é a posição que dá partida no motor. Quando o motor der partida, solte a chave. A chave retornará para On/Run (Ligado/Funcionando) para dirigir.

Desengatar a marcha P (Park) (Estacionamento) - Se equipado

Para desengatar a marcha P (Park) (Estacionamento), é preciso que o interruptor da ignição esteja em On/Run (Ligado/Funcionando) ou Accessory (Acessório) e que o pedal do freio esteja acionado.

Desligar o motor

Quando o veículo estiver parado, pressione a chave na direção da coluna de direção e gire-a para Lock/Off (Travar/Desligar) para desligar o motor.

Não desligue o motor quando o veículo estiver em movimento. Isto poderá causar a perda da assistência de frenagem, perda de assistência de direção e desativar os airbags.

Se o veículo não puder ser impulsionado e o motor precisar estar desligado enquanto o veículo estiver se movendo em uma emergência:

1. Pressione a chave na coluna de direção e gire para Accessory (Acessório).
2. Freie usando uma pressão firme e constante. Não bombeie os freios repetidamente. Isso poderá esgotar a assistência hidráulica, exigindo um aumento da força do pedal dos freios.
3. Coloque a marcha do veículo em N (neutro). Isso poderá ser feito enquanto o veículo estiver em movimento. Após mudar a marcha para a posição N (neutro), acione os freios firmemente e manobre o veículo para um local seguro.
4. Pare completamente o veículo. Alterne para P (estacionamento) com uma transmissão automática ou neutro com uma transmissão manual. Pressione a chave na coluna de direção e gire para Lock/Off (Travar/Desligar).
5. Acione o freio de estacionamento. Consulte *Freio de estacionamento* ⇨ *168*.

Recomendação: Em veículos equipado com transmissão automática, primeiro engate a alavanca de mudança em P (Park) (Estacionamento) para girar a chave para Lock/Off (Travar/Desligar).

⚠ Perigo

Desligar o motor enquanto o veículo está em movimento poderá causar a perda da assistência hidráulica nos sistemas de freios e direção e desativar os airbags. Enquanto estiver dirigindo, desligue o motor somente em uma emergência.

Cuidado

Use a chave correta, certifique-se de que ela está dentro - ou pressionada na coluna de direção ao desligar o motor - e gire-a apenas manualmente.

Partida do Motor

Partida do motor com o interruptor da ignição



- Gire a chave para a posição **1**, mova o volante levemente para soltar sua trava (se equipado).
- Gire a chave para a posição **2** para ligar a ignição.
- **Transmissão manual:** mantenha os pedais da embreagem e do freio pressionados.
- **Transmissão automática:** mantenha o pedal do freio pressionado e mova a alavanca seletora para **P** ou **N**
- Não acelere

- Gire a chave para a posição **3** e solte-a para dar a partida no motor.

Antes de dar nova partida ou para desligar o motor, gire a chave de volta para **0**.

Sistema Smart Start (sistema de partida inteligente)

O sistema Smart Start funciona por meio de um breve giro da chave da posição **2** para a posição **3**. Não é preciso segurar a chave na posição **3**, pois o sistema Smart Start acionará o motor de partida até que o motor do veículo comece a funcionar.

Nota

- O veículo está equipado com um sistema de partida segura que evita a partida enquanto o motor está funcionando, mantendo a integridade do sistema.

⚠ Atenção

- Evite deixar o veículo enquanto o motor estiver em funcionamento.

(Continua)

Atenção (Continua)

- Não deixe crianças no veículo junto com a chave de ignição. Elas poderão operar os vidros elétricos ou outros controles, e até mesmo fazer com que o veículo se mova. Uma criança ou outras pessoas podem se ferir ou até morrer.

Partida do motor com o botão Start/Stop

⚠ Perigo

Não pressione o botão Start/Stop ao dirigir.

O motorista poderá perder o controle do veículo, os sistemas de freios e de assistência da direção poderão não funcionar e desativar os airbags, podem causar danos ao veículo, ferimentos ou, possivelmente, a morte.

⚠ Atenção

Nunca deixe crianças de qualquer idade sozinhas no veículo.

Cuidado

Pressionar o botão Start/Stop poderá dar a partida no motor quando a chave eletrônica ou a chave não remota estiver no veículo. Nunca deixe crianças de qualquer idade ou pessoas não familiarizadas com o veículo sozinhas. Elas podem se envolver em acidentes inesperados.

Desligue a ignição ao sair do veículo e sempre leve a chave eletrônica ou a chave não remota.



- A chave eletrônica deve estar dentro do veículo

- **Transmissão manual:** mantenha os pedais da embreagem e do freio pressionados.
- **Transmissão automática:** mantenha o pedal do freio pressionado e mova a alavanca seletora para **P** ou **N**
- Não acelere
- Mantenha o botão **Start/Stop** pressionado. O LED verde acenderá assim que o motor estiver funcionando.

Para desligar o motor, novamente mantenha pressionado o botão.

Nota

- Em veículos equipados com chave eletrônica e transmissão manual (se disponível), caso os pedais da embreagem e do freio não sejam totalmente pressionados, a partida do motor não será ativada.
- Em veículos equipados com chave eletrônica e transmissão automática, caso a alavanca seletora do câmbio não esteja colocada em **P** ou **N** e o pedal do freio não seja totalmente pressionado, a partida do motor não será ativada.

Desligamento do motor

- Pressione o botão **Start/Stop** enquanto o motor estiver funcionando e o veículo estiver parado para desligar o motor.
- Em caso de emergência, o motor pode ser desligado enquanto o veículo estiver em movimento: pressione o botão **Start/Stop** duas vezes. Quando o motor não estiver funcionando, é necessária uma força consideravelmente maior para frear e dirigir.

Modo de energia acessório

Pressione o botão **Start/Stop** uma vez sem pressionar o pedal do freio: **Modo de energia acessória** está ativo, o LED amarelo no botão acende. Nesse modo, a trava do volante (quando disponível) está liberada e algumas funções elétricas estão funcionais.

Para dar a partida no motor quando estiver no **Modo de energia de acessórios**, pressione o pedal do freio (ou os pedais da embreagem e do freio, dependendo do modelo) e pressione o botão **Start/Stop** uma vez mais.

Ignição no modo de energia

Pressione e segure o botão **Start/Stop** por 5 segundos sem pressionar nenhum pedal: **Ignition on power mode** está ativa e o LED verde no botão acende. Neste modo, todas as funções elétricas estão funcionais.

Para dar a partida no motor no **Modo de energia de ignição ligada**, pressione o pedal do freio (ou o pedal da embreagem, dependendo do modelo) e pressione o botão **Start/Stop** uma vez mais.

Nota

Não coloque o controle remoto no compartimento de bagagem ou próximo demais da tela do centro de informações.

Operação de emergência

Se o controle remoto também falhar, a porta do motorista poderá ser travada ou destravada com a chave mecânica.

A chave mecânica só pode travar ou destravar a porta do motorista. As outras portas podem ser abertas ao usar a maçaneta interna duas vezes.

Em veículos com sistema de alarme antifurto, o alarme poderá ser acionado quando o veículo estiver destravado. Desative o alarme ligando a ignição.



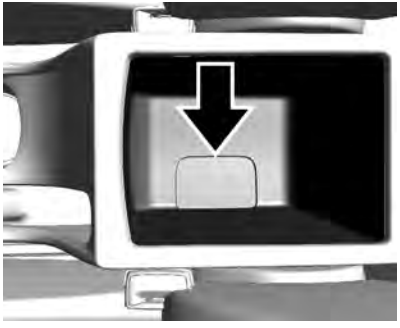

Coloque a chave não remota ou a chave eletrônica no console central ou no apoio de braço. As posições corretas são mostradas nas figuras.

Para transmissão automática, com o veículo em P (Estacionamento) ou em N (Neutro), pressione o pedal do freio e pressione o botão **Start/Stop**.

Para transmissão manual, pressione os pedais da embreagem e do freio, e o botão **Start/Stop**.

Para chave eletrônica, esta opção se destina apenas para emergências. Consulte uma Concessionária ou Oficina Autorizada Chevrolet.

O recurso de chave eletrônica poderá não funcionar ou a distância de operação poderá mudar devido a interferências na frequência. Se isso ocorrer, abra e feche a porta usando a chave manualmente. Se a chave eletrônica não funcionar, é possível dar a partida no motor usando a operação de emergência. Se o motor não funcionar quando você usar a chave manualmente, consulte uma Concessionária ou Oficina Autorizada Chevrolet.

Situações em que isso pode ocorrer

- Quando uma chave eletrônica estiver perto de um transmissor de rádio, como uma estação de rádio, aeroporto, posto policial, escritório do governo, base, torre de transmissão ou porto.
- Quando você mantiver a chave eletrônica perto de um sistema móvel de rádio emissor e receptor ou de um telefone celular.
- Quando a chave eletrônica de outro veículo estiver sendo operada perto do seu veículo
- Quando a chave eletrônica estiver descarregada.

O sistema móvel de rádio emissor e receptor interno pode interferir no sistema elétrico do veículo. Use o sistema móvel de rádio emissor e receptor externo.

Siga sempre as leis e normas específicas do país em que se encontra.

Chave eletrônica desativada

Se você travar a porta usando uma chave eletrônica fora do veículo quando outra chave eletrônica estiver dentro do veículo, a chave de dentro será desativada. Ela não poderá

dar a partida no motor. A chave eletrônica desativada pode ser reativada quando você pressionar os botões novamente.

Campainha de advertência de chave eletrônica

A buzina soará três vezes continuamente para indicar que a chave eletrônica está dentro do veículo quando você sair do veículo e fechar a porta. A configuração desta função pode ser alterada na tela do centro de informações. Quando a chave eletrônica estiver muito próxima das portas ou das janelas, o veículo poderá reconhecer que a chave eletrônica está dentro do veículo e soar a buzina.

Reiniciar sem chave eletrônica

Quando a chave eletrônica não estiver dentro do veículo e o motor estiver em funcionamento, se você pressionar o botão **Start/Stop** para desligar o motor, o modo de ignição mudará para ACC (LED: amarelo). (Depois de 5 minutos sem qualquer entrada, a ignição será automaticamente desligada e não será possível dar partida no motor novamente.) É possível dar partida no motor novamente acionando o pedal do freio (transmissão automática) ou os pedais da embreagem e do freio (transmissão manual) e pressionar o botão **Start/Stop**. Caso o botão **Start/Stop** seja pressionado sem acionar o pedal do freio (transmissão automática) ou os pedais da embreagem e do freio (transmissão manual), a ignição será DESLIGADA (LED: apagado). E não será possível dar a partida novamente.

A chave eletrônica não funcionará nas seguintes situações

- Quando o veículo estiver no campo eletromagnético de alta frequência.
- Quando um equipamento elétrico que usa a mesma frequência da chave eletrônica estiver funcionando.
- Quando a bateria da chave eletrônica estiver descarregada ou tiver um problema.

Sistema de partida a frio - se equipado

Este veículo pode estar equipado com um sistema de aquecimento de combustível que auxilia a dar partida em certas condições, sem necessidade de um reservatório auxiliar de gasolina.

Operação

O aquecimento de combustível é necessário para garantir a partida do motor em situações de baixa temperatura e redução de emissões de poluentes. Sua ativação é automática e se baseia na combinação de baixa temperatura e combustível utilizado.

A luz indicadora do sistema de aquecimento de combustível está localizada no painel de instrumentos. Para obter detalhes sobre localização, consulte *Painel de instrumentos (Modelo básico)* ⇨ *64 Painel de instrumentos (Modelo completo)* ⇨ *65*. Quando o preaquecimento é ativado, a luz indicadora é exibida e a partida do motor fica indisponível durante todo o processo. O usuário deve aguardar que a luz apague e, depois, dar partida no motor.

⚠ Atenção

Não toque no sistema de galeria da injeção e nos injetores antes, durante ou depois da operação de preaquecimento. Existe risco de queimaduras devido às altas temperaturas durante o processo.

Procedimento

1. Depois de solicitar a partida do motor, observe a luz indicadora no painel de instrumentos. Se a luz indicadora acender, isso indicará que o aquecimento está em andamento e que o usuário deve aguardar.
2. O tempo de aquecimento é variável e depende da combinação de temperatura e combustível.
3. Quando a luz indicadora apagar, o motor estará pronto para dar partida.

Se o motor não der partida, o usuário deverá girar a chave para a posição 2 (Ligar) ou pressionar o botão **Start/Stop** se equipado, depois que a luz indicadora apagar.

Nota

O sistema poderá identificar a necessidade de reaquecer o combustível caso o usuário atrase a partida do motor por mais de 30 segundos depois do processo de aquecimento. Nesse caso, o processo ocorrerá como descrito anteriormente.

O veículo atingirá seu estado de desempenho máximo dentro de alguns instantes após a partida do motor. O intervalo inicial de aquecimento depende das condições ambientes. Em dias mais frios e a altitudes mais elevadas, recomendamos que o veículo seja conduzido com o motor funcionando inicialmente em sua rotação normal, evitando rotações altas e acelerador totalmente pressionado logo após dar partida no motor.

Energia estendida para acessórios (RAP)

Alguns acessórios do veículo poderão ser usados por até 10 minutos ou até que qualquer porta seja aberta após a ignição ser desligada.

Posicionamento da alavanca em Estacionamento

1. Segure o pedal do freio e acione o freio de estacionamento.
2. Coloque a alavanca em P (Estacionamento), apertando e segurando o botão na alavanca de mudança e empurrando-a completamente na direção da dianteira do veículo.

Deixando o veículo com o motor em funcionamento

⚠ Atenção

Pode ser perigoso deixar o veículo com o motor funcionando. Ele poderá superaquecer e pegar fogo.

É perigoso sair do veículo se a marcha P (Estacionamento) e o freio de estacionamento não estiverem completamente engatados. O veículo pode rolar.

Não deixe o veículo com o motor funcionando. Caso você deixe o motor funcionando, o veículo pode se mover bruscamente. Você pode se ferir ou ferir outras pessoas. Para certificar-se de que o veículo não se moverá, mesmo quando sobre uma superfície relativamente plana, sempre engate o freio de estacionamento e coloque a marcha em P (Estacionamento). Consulte *Posicionamento da alavanca em Estacionamento* ➪ *160*.

Se for necessário deixar o veículo com o motor em funcionamento, certifique-se de que o veículo está em P (Estacionamento) e que

o freio de estacionamento está firmemente acionado antes de deixar o veículo. Após colocar a alavanca de mudança em P (Estacionamento), pise no freio normal e mantenha o pedal pressionado. Veja, então, se é possível tirar a alavanca de mudança de P (Estacionamento) sem antes pressionar o botão.

Se for possível, a alavanca de mudança não estava completamente travada em P (Estacionamento).

Travamento de torque

O travamento de torque ocorre quando o peso do veículo exerce força demais sobre a lingueta-trava da transmissão. Isso ocorre quando, ao se estacionar o veículo em um aclive, a troca da posição da alavanca para P (Estacionamento) não é feita de maneira adequada, tornando difícil sair desta posição. Para evitar o travamento de torque, acione o freio de estacionamento e então coloque a alavanca em P (Estacionamento). Para saber como, consulte "Posicionamento da alavanca em Estacionamento" acima.

Caso ocorra o travamento, pode ser necessário que outro veículo empurre o seu ladeira acima para aliviar a pressão sobre a lingueta-trava, possibilitando desengatar a marcha P (Estacionamento).

Desengate da marcha P (Estacionamento)

O veículo está equipado com um sistema de liberação automática da trava da marcha. A liberação da trava do câmbio foi projetada para impedir o movimento da alavanca de mudança para fora de P (Estacionamento), a menos que a ignição esteja ligada e o pedal do freio acionado.

A liberação da trava do câmbio está sempre em operação, exceto no caso de uma bateria descarregada com voltagem baixa (menos de 9 volts).

Se o veículo tiver uma bateria descarregada ou uma bateria com voltagem baixa, tente carregar ou dar a partida do motor com bateria com cabos auxiliares. Consulte *Partida com cabos auxiliares* ⇨ *227*.

Para movimentar a marcha da posição P (Estacionamento):

1. Aplique o pedal do freio.
2. Gire a ignição para on (ligado).
3. Pressione o botão da alavanca de mudança.
4. Mova a alavanca de mudança para a posição desejada.

Se ainda não conseguir movimentar a marcha da posição P (Estacionamento):

1. Libere totalmente o botão da alavanca de mudança.
2. Segure o pedal do freio e pressione o botão da alavanca de mudança novamente.
3. Mova a alavanca de mudança para a posição desejada.

Se ainda tiver problemas com a mudança de marcha, consulte sua concessionária.

Esse veículo pode ter o recurso Afivelar para dirigir, que pode impedir mover o câmbio da posição P (estacionamento). Consulte *Cintos de segurança* ⇨ *25*

Estacionando sobre objetos que podem queimar

Antes de estacionar o veículo, certifique-se de que o terreno não possua qualquer material inflamável como grama, arbustos, gotas de combustível etc. O escapamento é quente e poderá causar um incêndio.

Cuidado

Objetos inflamáveis poderão tocar em partes do escapamento sob o veículo e queimar. Não estacione sobre papéis, folhas, grama seca ou outras coisas que poderiam queimar.

Sistema de escapamento

⚠ Perigo

Os gases do escapamento do motor contêm monóxido de carbono venenoso, que é incolor e inodoro e pode ser fatal se inalado durante algum tempo. Se os gases do escapamento penetrarem no

(Continua)

Perigo (Continua)

veículo, abra os vidros. Repare a causa da falha em uma Concessionária ou Oficina Autorizada Chevrolet. Evite conduzir com a tampa do compartimento de carga aberta, caso contrário podem entrar gases do escapamento no veículo.

Conversor catalítico

O conversor catalítico reduz a quantidade de substâncias nocivas no gás de escapamento.

⚠ Perigo

Não mantenha o motor funcionando em áreas fechadas por mais tempo que o necessário para manobrar o veículo, porque o monóxido de carbono (CO), que não tem cor ou cheiro, é mortal se inalado durante algum tempo.

Defeitos ou funcionamento irregular do motor depois de uma partida a frio, perda significativa da potência do motor e outras anomalias podem indicar defeito no sistema de ignição. O veículo precisa ser rebocado. Busque a assistência de uma Concessionária ou Oficina Autorizada Chevrolet.

Cuidados com o conversor catalítico

Caso entre combustível não queimado no conversor catalítico, este componente poderá superaquecer e ser irreparavelmente danificado. Portanto, evite o seguinte:

- Insistir no procedimento de partida quando o motor apresentar dificuldades para ligar.
- Demorar demais com o motor de arranque.

A penetração de água na tubulação de descarga pode danificar o conversor catalítico, pois ele trabalha em alta temperatura.

Evite a aplicação de qualquer produto sob o chassi do veículo. Alguns produtos químicos aumentam o risco de incêndio.

O uso de combustível com alto teor de enxofre pode provocar, sob determinadas condições de direção, a presença de um odor desagradável e inócuo proveniente dos gases do escapamento.

Para garantir um nível baixo de emissões de poluentes e a longevidade do sistema do conversor catalítico, todos

os serviços de manutenção deverão ser realizados em uma Concessionária ou Oficina Autorizada Chevrolet.

Veículo em funcionamento Enquanto Estiver Estacionado

É melhor não estacionar com o motor funcionando.

Se o veículo for deixado com o motor funcionando, siga os passos apropriados para garantir que ele não se moverá. Consulte *Posicionamento da alavanca em Estacionamento* ⇨ *160*.

Transmissão automática

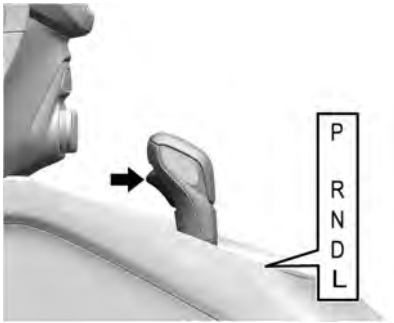

P: Esta posição trava as rodas motrizes. Use P (Estacionamento) ao dar partida no motor, pois o veículo não pode se mover facilmente.

⚠ Atenção

É perigoso sair do veículo se a marcha P (Estacionamento) e o freio de estacionamento não estiverem completamente engatados. O veículo pode rolar.

(Continua)

Atenção (Continua)

Não deixe o veículo com o motor funcionando. Caso você deixe o motor funcionando, o veículo pode se mover bruscamente. Você pode se ferir ou ferir outras pessoas. Para certificar-se de que o veículo não se moverá, mesmo quando sobre uma superfície relativamente plana, sempre engate o freio de estacionamento e coloque a marcha em P (Estacionamento). Consulte *Posicionamento da alavanca em Estacionamento* ⇨ *160*.

Certifique-se de que a alavanca de mudança está completamente na posição P (Estacionamento) antes de dar a partida. O veículo possui um sistema de controle automático de engate de marcha. O pedal do freio deve ser totalmente acionado. Em seguida, pressione o botão da alavanca de mudança antes de mudar de P (Estacionamento) enquanto a ignição está em LIGAR/FUNCIONAMENTO. Se o veículo não sair de P (Estacionamento), libere a pressão na alavanca de mudança e empurre a alavanca até P (Estacionamento) enquanto mantém o freio

acionado. Então, mude a alavanca de mudança para outra marcha. Consulte *Desengate da marcha P (Estacionamento)* ⇨ *161*.

R: Use para marcha-ré.

Cuidado

Engatar a marcha à ré (R) enquanto o veículo está andando para a frente pode danificar a transmissão. Os reparos não seriam cobertos pela garantia do veículo. Engate a marcha à ré somente após o veículo ter parado.

Para movimentar o veículo para trás e para frente para sair da neve, gelo ou areia sem danificar a transmissão, consulte *Se o veículo atolar* ⇨ *152*.

N: Nesta posição, o motor não se conecta às rodas. Para dar a partida novamente com o veículo já em movimento, use apenas a posição N (neutro).

⚠ Atenção

Engatar uma marcha motriz com o motor funcionando em alta rotação é perigoso. A menos que o seu pé esteja pisando firmemente o pedal do freio, o veículo pode mover-se rapidamente. É possível perder o controle e atropelar pessoas ou bater em objetos. Não engate uma marcha motriz com o motor funcionando em alta rotação.

Cuidado

Mudar de P (Estacionamento) ou N (Ponto morto) com o motor funcionando em alta rotação pode danificar a transmissão. Os reparos não seriam cobertos pela garantia do veículo. Ao trocar de marcha, certifique-se de que o motor não está funcionando em alta rotação.

D: Esta é a posição de rodagem normal do veículo. Se for necessária mais potência para passar, pressione o pedal do acelerador.

L: Esta posição permite selecionar uma faixa de velocidades. Se o veículo tiver esse recurso, consulte *Manual (Modo manual)* ⇨ *164*.

Cuidado

Uma mensagem relativa a transmissão quente pode ser exibida se o fluido da transmissão automática estiver quente demais. Dirigir nessas condições pode danificar o veículo. Pare e deixe o motor em marcha lenta para esfriar o fluido da transmissão automática. Esta mensagem é apagada quando o fluido da transmissão esfriar o bastante.

Manual (Modo manual)

Modo de seleção de marcha eletrônico (ERS)

O modo ERS limita a maior marcha permitida na transmissão e a velocidade do veículo enquanto estiver dirigindo. O veículo possui um indicador de posição de câmbio eletrônico dentro do painel de instrumentos. Ao usar o modo ERS, um número será exibido ao lado de L, indicando o limite de maior marcha selecionado.



Para usar este recurso:

1. Mova a alavanca de mudança para L (modo manual).
2. Pressione + (mais) ou - (menos) na alavanca de mudança para aumentar ou diminuir a faixa de marchas disponíveis.

Quando mudar de D (Rodagem) para L (modo Manual), a transmissão trocará para uma faixa de marchas inferior predeterminada. A marcha mais alta disponível para essa faixa predeterminada é exibida ao lado do L no DIC. Consulte *Centro de Informações do Motorista (DIC) (Modelo básico)* ⇨ *79 Centro de Informações do Motorista (DIC) (Modelo completo)* ⇨ *81*. O número exibido no DIC é o da maior marcha na qual a transmissão será permitida de operar. Isso significa que todas as marchas abaixo desse número estão disponíveis. Por exemplo, quando é exibido o número 4 (quarta) próximo ao L, as marchas 1 (primeira) a 4 (quarta) são automaticamente trocadas pelo veículo. A transmissão não troca para a 5 (Quinta) até que o botão de + (Mais) seja usado ou até que a alavanca retorne para D (Rodagem).

Quando em L (modo Manual), a transmissão evita a troca para uma faixa de marchas inferior se a rotação do motor está muito alta. Há um breve período para desacelerar o veículo. Se a velocidade do veículo não for reduzida no espaço de tempo permitido, a troca do intervalo de marcha inferior não será concluída. O veículo deve ser desacelerado ainda mais, e o botão de - (Menos) pressionado até alcançar o intervalo de marcha inferior desejado.

Interrupção da fonte de energia

Caso haja uma interrupção no fornecimento de energia, a alavanca seletora não poderá ser movida da posição P.

Se a bateria estiver descarregada, dê a partida no veículo usando cabos auxiliares, consulte *Partida com cabos auxiliares* ⇨ *227*.

Se a bateria não for a causa da avaria, consulte *Reboque do veículo* ⇨ *228 Reboque do veículo (Engate do reboque)* ⇨ *229*.

Transmissão manual

Transmissão manual (Se equipado)

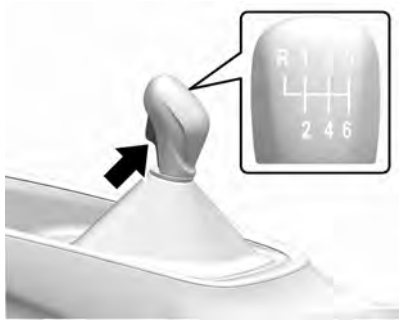

Posições da alavanca de mudança:

● **:** Neutro

1 a 6: Primeira a sexta marchas

R: Marcha à ré

Marchas para frente

Pressione o pedal da embreagem e movimente a alavanca de mudança de acordo com a figura. Ao engatar uma reduzida, não acelere demais o motor.

Marcha à ré

Pressione o pedal da embreagem, pressione o botão da alavanca de mudança e mova-a na direção da posição **R**.

Nota
Coloque a alavanca de mudança na posição **R** (marcha à ré) somente quando o veículo estiver parado e alguns segundos após pressionar o pedal da embreagem.

Se a marcha não engatar com facilidade, retorne a alavanca de mudança ao neutro e retire o pé da embreagem, pressione novamente e repita a operação.

Cuidado

Não repouse a mão sobre a alavanca de câmbio durante a condução. A pressão poderá causar desgaste prematuro da transmissão. Os reparos não seriam cobertos pela garantia do veículo.

Cuidado

Não repouse o pé no pedal da embreagem enquanto estiver dirigindo ou parado. A pressão poderá causar desgaste prematuro da embreagem. Os reparos não seriam cobertos pela garantia do veículo.

Nota
O módulo eletrônico não evita danos ao motor devido a picos de alta rotação no caso de reduções de marcha inadequadas. Por exemplo:

- Ao tentar alternar da 4ª para 5ª marcha é engatada a 3ª marcha por engano.
- Desengatar o motor em um declive longo (e ao engatar novamente, usar uma marcha muito baixa).

Sob essas hipóteses, apesar do funcionamento do módulo eletrônico, a rotação do motor aumentará seja qual for a quantidade de injeção de combustível. Isto poderá ultrapassar os limites de tolerância e levar a danos graves aos componentes internos do motor. Os reparos não seriam cobertos pela garantia do veículo.

Freios

O sistema de frenagem compreende dois circuitos de frenagem independentes.

Em caso de falha do circuito de frenagem, o veículo ainda pode ser freado usando o outro circuito de frenagem. Contudo, o efeito de frenagem só é obtido quando o pedal de freio é pressionado firmemente. É necessário muito mais força para isso. A distância de frenagem é ampliada. Busque a assistência de uma Concessionária ou Oficina Autorizada Chevrolet antes de continuar a viagem.

Quando o motor não está funcionando, o suporte da unidade do servofreio desaparece depois que o pedal do freio é pressionado uma ou duas vezes. O efeito de frenagem não é reduzido, mas a frenagem requer uma força significativamente maior. É especialmente importante lembrar-se disso ao ser rebocado.

Cuidado

Se um dos circuitos falhar, o pedal do freio deverá ser pressionado com pressão maior, e a distância de frenagem poderá

(Continua)

Cuidado (Continua)

aumentar. Inspecione e repare o sistema de freios em uma Concessionária ou Oficina Autorizada Chevrolet.

Se o pedal do freio puder ser pressionado mais do que o normal, os freios podem estar precisando de reparo.

Consulte imediatamente uma Concessionária ou Oficina Autorizada Chevrolet.

Cuidado

Não dirija com o pé apoiado no pedal do freio. Isto acelerará o desgaste dos componentes do freio. Os freios poderão superaquecer, resultando em uma distância de frenagem mais longa e condições inseguras.

⚠ Perigo

Após dirigir em locais alagados, lavar o veículo ou usar excessivamente os freios ao descer uma ladeira acentuada, os freios poderão perder temporariamente seu poder de frenagem. Isto poderá ocorrer devido a componentes do freio molhados ou superaquecidos.

Caso os freios percam temporariamente o poder de frenagem devido ao superaquecimento: Alterne para uma marcha mais lenta ao descer ladeiras. Não aplique os freios continuamente.

Se seus freios perderem a potência temporariamente devido à umidade nos componentes, o procedimento abaixo ajudará a restaurar o desempenho normal:

1. Verifique se há outros veículos atrás de você.
2. Mantenha uma velocidade segura, com bastante espaço para trás e para os lados.
3. Acione os freios levemente até que o desempenho seja restaurado.

Sistema Antitravamento do Freio (ABS)

O Sistema Antitravamento do Freio (ABS) evita o travamento das rodas.

O ABS começa a regular a pressão do freio assim que uma roda mostra uma tendência a travar. O veículo permanece dirigível, mesmo durante uma frenagem difícil.

O controle do Sistema Antitravamento do Freio (ABS) é notado por meio de um pulso no pedal do freio e de um ruído de seu processo.

Para conseguir a frenagem ideal, mantenha o pedal do freio totalmente pressionado por todo o processo de frenagem, apesar do fato de o pedal estar pulsando. Não reduza a pressão no pedal do freio.

Lembre-se: O sistema de freios antiblocantes (ABS) não muda o tempo necessário para levar o pé ao pedal, e nem sempre reduz a distância de frenagem. Se você chegar perto demais do veículo da frente, não haverá tempo suficiente para acionar os freios caso o veículo pare ou reduza bruscamente. Sempre mantenha distância suficiente para frear, mesmo com o ABS.

Ao ligar o veículo depois que a ignição for ligada, você poderá ouvir sons mecânicos. Isto é normal durante a preparação do ABS.

Consulte *Luz de advertência do Sistema Antitravamento do Freio (ABS)* ⇨ *73*.

Como utilizar o ABS

Não bombeie o freio. Simplesmente mantenha o freio apertado com força e deixe o ABS funcionar. Pode ser que você ouça a operação da bomba do ABS do motor e sinta que o pedal do freio está pulsando, mas isso é normal.

Frenagem em emergências

O ABS permite que você freie e conduza o veículo ao mesmo tempo. Em muitas emergências, a direção pode ser mais útil que as melhores práticas de frenagem possíveis.

Dependendo da gravidade da frenagem de emergência, o veículo poderá piscar as luzes de freio como um aviso para os outros veículos.

Falha

⚠ Atenção

Se houver uma falha no ABS, as rodas podem travar em caso de uma frenagem mais brusca que o normal. Os benefícios oferecidos pelo ABS deixam de estar disponíveis. Enquanto as rodas estiverem travadas, o controle de direção do veículo será perdido e ele poderá desviar de sua rota.

Solucione a causa da falha em uma Concessionária ou Oficina Autorizada Chevrolet.

Freio de estacionamento

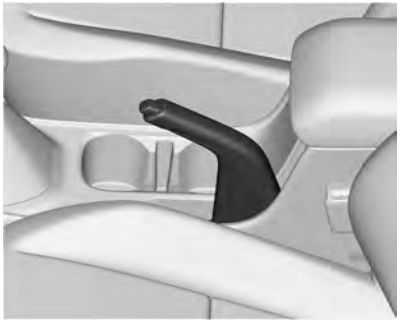

Acione sempre o freio de estacionamento com firmeza, sem operar o botão de liberação, e acione o mais firmemente possível em declives ou em aclives.

Para liberar o freio de estacionamento:

1. Pressione o pedal do freio firmemente.
2. Puxe a alavanca ligeiramente para cima até que possa pressionar o botão de liberação.
3. Segure o botão de liberação e abaixe totalmente a alavanca.

Consulte *Lâmpada de advertência do sistema de freio* ⇨ *73*.

⚠ Perigo

Em veículos equipados com transmissão automática, se o freio de estacionamento não for acionado adequadamente e a alavanca da transmissão automática não estiver na posição P, o veículo poderá se mover, causando ferimentos letais ou danos ao veículo.

Cuidado

Nunca aplique o freio de estacionamento com o veículo em movimento. Isso pode fazer com que o veículo patine e cause ferimentos pessoais.

Cuidado

Dirigir com o freio de estacionamento acionado pode causar superaquecimento do sistema de freios e desgaste ou dano prematuro às peças do sistema de freios. Antes de dirigir, certifique-se de que o freio de estacionamento está completamente desengatado e que a luz de advertência do freio está apagada.

Assistência de frenagem

Este veículo possui um recurso de assistência do freio projetado para ajudar o motorista na frenagem ou na diminuição da velocidade do veículo em condições de condução de emergência. Esse recurso usa automaticamente o módulo do controle do freio hidráulico do sistema de estabilidade como suplemento do sistema de freio hidráulico sob condições onde o motorista tem que aplicar o pedal do freio rapidamente ou violentamente em uma tentativa de parar rapidamente ou diminuir a velocidade do veículo. O módulo de controle do freio hidráulico do sistema de estabilidade aumenta a pressão do freio em cada roda do veículo até que o ABS seja ativado. Uma pequena pulsação do pedal do freio ou o movimento do pedal durante este período é normal e o motorista deverá continuar a aplicar o pedal do freio conforme a necessidade da situação de condução. O recurso de assistência do freio se desengata automaticamente ao liberar o pedal do freio ou se a pressão do pedal do freio diminuir rapidamente.

Nota

Se o pedal do freio for pressionado de forma rápida e enérgica, a força máxima de frenagem será aplicada automaticamente (frenagem total). Mantenha uma pressão contínua no pedal do freio pelo tempo necessário para a frenagem total. A força máxima de frenagem é reduzida automaticamente quando o pedal do freio é liberado.

Sistema auxiliar de partida em aclive (HSA) (Se equipado)

⚠ Atenção

Não confie no recurso HSA, pois ele não substitui a necessidade de prestar atenção e conduzir com segurança. Talvez você não ouça nem sinta alertas ou advertências apresentados por esse sistema. Deixar de tomar o cuidado adequado ao dirigir pode resultar em ferimentos, morte ou danos ao veículo. Consulte *Direção Defensiva* ⇨ *145*.

Este recurso foi projetado para evitar que o veículo se movimente, seja para frente ou para trás, durante uma parada do veículo. O HSA será ativado automaticamente após

o veículo parar completamente em uma inclinação. Durante o intervalo de transição entre quando o pedal do freio é liberado e o pedal do acelerador pressionado, o HSA mantém a pressão de frenagem para assegurar que não haja movimento. Os freios serão liberados automaticamente quando o pedal do acelerador for aplicado ou liberados automaticamente após alguns segundos. Ele não será ativado se o veículo estiver em uma marcha de condução e virado para baixo em um declive ou se o veículo estiver virado para cima em um aclive e em R (Marcha à ré).

Sistemas de controle de tração

Controle de tração/Controle eletrônico de estabilidade

Funcionamento do sistema

O veículo tem um sistema de controle de tração (TCS) e StabiliTrak/Controle eletrônico de estabilidade (ESC), um sistema de controle eletrônico de estabilidade. Essas sistemas ajudam a limitar o escorregamento das rodas e auxiliam o motorista a manter o controle, principalmente em estradas escorregadias.

O TCS se ativa caso perceba que em qualquer uma das rodas motrizes está girando ou começando a perder a tração. Quando isso acontece, o TCS aplica os freios nas rodas que estão girando e reduz a potência do motor para limitar o giro das rodas.

O StabiliTrak/ESC é ativado quando o veículo detecta uma diferença entre o caminho intencionado e a direção em que o veículo está realmente se movendo. O StabiliTrak/ESC aplica seletivamente a pressão de frenagem a qualquer um dos freios das rodas do veículo para ajudar o motorista a manter o veículo no caminho pretendido.

Se o Controle de velocidade de cruzeiro estiver em uso e o controle de tração ou o StabiliTrak/ESC começa a limitar o giro das rodas, então o Controle de velocidade de cruzeiro será desativado. O Controle de velocidade de cruzeiro poderá ser ativado novamente quando as condições da estrada o permitir.

Os dois sistemas são ativados automaticamente quando o veículo é ligado e começa a se mover. O sistema poderá ser ouvido ou sentido enquanto em operação ou ao executar as verificações de desempenho. Isso é normal, e não significa que há um problema com o veículo.

Recomendamos manter os dois sistemas ligados para condições normais de direção, mas poderá ser necessário desligar o sistema TCS caso o veículo fique preso na areia, lama, gelo ou neve. Consulte *Se o veículo atolar* ⇨ *152* e "Como ligar e desligar os sistemas" mais adiante nesta seção.



O indicador luminoso dos dois sistemas está no painel de instrumentos. Este indicador:

- piscará quando o TCS estiver limitando o giro das rodas.
- piscará quando o StabiliTrak/ESC for ativado.
- acenderá e permanecerá aceso quando algum dos sistemas não estiver funcionando.

Se qualquer dos sistemas não ligar ou ativar, será exibida uma mensagem no Centro de Informação do Motorista (DIC) e se acende e permanece aceso para indicar que o sistema está inativo e não está ajudando o motorista a manter o controle. É seguro conduzir o veículo, porém a direção deverá ser ajustada de acordo.

Se acender e permanecer aceso:

1. Pare o veículo.
2. Desligue o motor e aguarde 15 segundos.
3. Dê a partida do motor.

Dirija o veículo. Se acender e permanecer aceso, o veículo poderá necessitar mais tempo para diagnosticar o problema. Se a condição persistir, consulte a concessionária.

Como ligar a desligar os sistemas



Para desligar o sistema, pressione .

Cuidado
Não freie repetidamente nem acelere demais quando o TCS estiver desligado. A linha de transmissão do veículo pode ser danificada.

Pressione e solte para desligar apenas o TCS. A luz de tração desligada será exibida no painel de instrumentos.

Pressione e solte para ligar o TCS novamente. A luz de tração desligada exibida no painel de instrumentos será desligada.

Para desligar o TCS e o StabiliTrak/ESC, pressione e mantenha até que os indicadores de tração desligada e StabiliTrak/ESC desligado acendam e permaneçam acesos no painel de instrumentos.

Pressione e solte para ligar o TCS e o StabiliTrak/ESC novamente. O indicador de tração desligada e o indicador do StabiliTrak/ESC desligado exibidos no painel de instrumentos desligarão.

Por razões de segurança, mesmo se o StabiliTrak/ESC tiver sido desligado por meio do botão, quando o veículo atingir 56 km/h, o StabiliTrak/ESC será reativado automaticamente.

Adicionar acessórios pode afetar o desempenho do veículo. Consulte *Acessórios e modificações* ⇨ *183*.

Controle de velocidade de cruzeiro

Controle de velocidade de cruzeiro (Se equipado)

Com o controle de velocidade de cruzeiro, o veículo pode manter uma velocidade de cerca de 40 km/h (25 mph) ou mais sem que você precise manter o pé no acelerador. O controle de velocidade de cruzeiro não funciona para velocidades abaixo de 40 km/h (25 mph).

⚠ Atenção

O controle de velocidade de cruzeiro pode ser perigoso quando não é possível dirigir com segurança em velocidade constante. Não use controle de velocidade de cruzeiro em estradas sinuosas ou em tráfego pesado.

O controle de velocidade de cruzeiro pode ser perigoso em vias escorregadias. Em tais vias, mudanças rápidas na tração das rodas podem provocar derrapagem excessiva, e pode-se perder o controle do veículo. Não use o controle de velocidade de cruzeiro em vias escorregadias.

Com o Sistema de controle de tração (TCS) ou o Stabilitrak/Controle de estabilidade eletrônica (ESC), o sistema pode começar limitar o giro das rodas durante o uso do controle de velocidade de cruzeiro. Se isso acontecer, o controle de velocidade de cruzeiro desengatará automaticamente. Consulte *Controle de tração/Controle eletrônico de estabilidade* ⇨ *170*. Quando as condições da estrada permitirem seu uso seguro novamente, será possível ligar o controle de velocidade de cruzeiro.

O controle de velocidade de cruzeiro desengatará se o TCS ou o StabiliTrak/ESC for desativado.

Quando os freios são acionados, o controle de velocidade de cruzeiro desengata.



: Aperte para ligar e desligar o controle de velocidade de cruzeiro. Um indicador branco acende no painel de instrumentos quando a velocidade de cruzeiro é ativada.

: Pressione para desengatar o controle de velocidade de cruzeiro sem apagar a velocidade definida da memória.

RES+: Se houver uma velocidade programada na memória, pressione para continuar nessa velocidade ou mantenha pressionado para acelerar. Se o controle de velocidade de cruzeiro já estiver ativado, use para aumentar a velocidade do veículo.

SET−: Pressione rapidamente para ajustar a velocidade e ativar o controle de velocidade de cruzeiro. Se o controle de velocidade de cruzeiro já estiver ativo, use para diminuir a velocidade do veículo.

Ajustando o controle de velocidade de cruzeiro

Se estiver ativo ou, quando não estiver em uso, SET− ou RES+ pode ser ativado e acionar a velocidade de cruzeiro quando não desejado. Mantenha desligado quando o controle de velocidade de cruzeiro não estiver em uso.

Para definir uma velocidade:

1. Pressione para ligar o sistema de velocidade de cruzeiro.
2. Acelere até a velocidade desejada.
3. Pressione e solte SET−. A velocidade definida desejada aparece brevemente no painel de instrumentos.
4. Tire o pé do pedal do acelerador.

O indicador do controle de velocidade de cruzeiro no painel de instrumentos fica verde após ativar o controle de velocidade de cruzeiro na velocidade desejada. Consulte *Painel de instrumentos (Modelo básico)* ⇨ *64 Painel de instrumentos (Modelo completo)* ⇨ *65*.

Retomando a velocidade definida

Se o controle de velocidade de cruzeiro estiver em uma velocidade desejada e os freios forem acionados, ele será desengatado sem apagar a velocidade ajustada na memória.

Quando a velocidade do veículo chegar a cerca de 40 km/h (25 mph) ou mais, pressione brevemente RES+. O veículo retornará à velocidade anterior definida.

Acelerando enquanto o controle de velocidade de cruzeiro está em uso

Caso o controle de velocidade de cruzeiro já esteja ativado:

- Mantenha pressionado RES+ até que o veículo acelere na velocidade desejada e solte.
- Para aumentar a velocidade do veículo em pequenos incrementos, pressione brevemente RES+. Para cada vez que pressionar, o veículo andará cerca de 1 km/h (1 mph) mais rápido.

A leitura do velocímetro pode ser exibida no sistema inglês ou no sistema métrico. Consulte *Centro de Informações do Motorista (DIC) (Modelo básico)* ⇨ *79 Centro de Informações do Motorista (DIC) (Modelo completo)* ⇨ *81*. O valor de incremento usado depende das unidades exibidas.

Reduzindo enquanto o controle de velocidade de cruzeiro está em uso

Caso o controle de velocidade de cruzeiro já esteja ativado:

- Pressione SET− e mantenha até alcançar a velocidade mais baixa desejada e, depois, solte.
- Para desacelerar em pequenos incrementos, pressione brevemente SET−. Para cada vez que pressionar, o veículo andará cerca de 1 km/h (1 mph) mais lento.

A leitura do velocímetro pode ser exibida no sistema inglês ou no sistema métrico. Consulte *Centro de Informações do Motorista (DIC) (Modelo básico)* ⇨ *79 Centro de Informações do Motorista (DIC) (Modelo completo)* ⇨ *81*. O valor de incremento usado depende das unidades exibidas.

Ultrapassando enquanto o controle de velocidade de cruzeiro está em uso

Use o pedal do acelerador para acelerar a velocidade do veículo. Ao tirar o pé do acelerador, o veículo reduzirá para a velocidade de cruzeiro previamente definida. Enquanto pressiona o pedal do acelerador ou logo depois de liberar a neutralização do controle de velocidade de cruzeiro, pressionar brevemente SET– resultará na definição do controle de velocidade de cruzeiro para a velocidade atual do veículo.

Usando o controle de velocidade de cruzeiro em aclives

O desempenho do controle de velocidade de cruzeiro dependerá da velocidade do veículo, da carga e de quão íngreme é o aclive. Ao subir ladeiras íngremes, pode ser necessário pisar no acelerador para manter a velocidade do veículo. Ao descer desníveis, pode ser necessário acionar o freio ou reduzir a marcha para manter a velocidade do veículo baixa. Se o pedal do freio for acionado, o controle de velocidade de cruzeiro será desativado.

Encerrando o controle de velocidade de cruzeiro

Há quatro maneiras de desativar o controle de velocidade de cruzeiro:

- Pise levemente no pedal do freio.
- Pressione .
- Coloque a transmissão em N (neutro).
- Pressione para desligar o controle de velocidade de cruzeiro completamente.

Apagando a memória de velocidade

A velocidade ajustada do controle de velocidade de cruzeiro será apagada da memória ao pressionar o botão ou se o veículo for desligado.

Limitador de velocidade

O sistema limitador de velocidade permite que o motorista defina um limite máximo de velocidade para o veículo. O motorista deverá manter o pedal do acelerador totalmente pressionado para exceder a velocidade máxima configurada. Se o motorista permitir que a velocidade exceda a configuração de limitação de velocidade atual, o valor da velocidade ao lado do indicador do limitador de velocidade no painel de instrumentos mostrará um aviso visual e/ou sonoro.

O limitador de velocidade não pode ser usado ao mesmo tempo com o controle de velocidade de cruzeiro ou com o controle de velocidade de cruzeiro adaptável, se equipado.

Nota
O veículo não freará automaticamente para manter o limite de velocidade.



O botão do limitador de velocidade fica no volante.

LIM **:** Pressione para ligar e desligar o limitador de velocidade.

: Pressione para desengatar o limitador de velocidade sem apagar a velocidade definida da memória.

RES+: Empurre RES+ para cima para retomar um limite de velocidade definido anteriormente ou aumentar o limite de velocidade definido.

SET–: Empurre SET- para baixo para definir a velocidade atual como limite de velocidade ou para reduzir o limite de velocidade definido. A velocidade também pode ser definida quando o veículo está parado, mas o padrão seria de cerca de 25 km/h de limite de velocidade.

Configuração do limitador de velocidade

Para configurar o limitador de velocidade:

1. Pressione LIM para ativar o limitador de velocidade.
2. Pressione brevemente SET- para baixo para ativar o limitador de velocidade. A velocidade definida atual aparece brevemente no painel de instrumentos.

Retomada de uma limitação de velocidade definida

Se o botão de cancelar for pressionado, o limitador de velocidade será desengatado sem apagar a limitação de velocidade definida da memória.

Empurre brevemente RES+ para cima para retomar a limitação de velocidade definida anteriormente.

Aumento do limite de velocidade

Se o limitador de velocidade já estiver ativado:

- Para aumentar o limite de velocidade em pequenos incrementos, empurre brevemente RES+ para cima e solte-o.
- Para aumentar o limite de velocidade em grandes incrementos, empurre longamente RES+ para cima e solte-o.

Redução do limite de velocidade

Se o limitador de velocidade já estiver ativado:

- Para reduzir o limite de velocidade em pequenos incrementos, empurre brevemente SET- para baixo e solte-o.
- Para reduzir o limite de velocidade em grandes incrementos, empurre longamente SET- para baixo e solte-o.

Desligamento do limitador de velocidade

Há duas formas de desligar o limitador de velocidade.

- Pressione para desligar o limitador de velocidade.
- Pressione LIM para desligar completamente o sistema do limitador de velocidade.

Apagar a memória configurada de limitação de velocidade

A velocidade configurada do limitador de velocidade será apagada da memória ao pressionar o botão LIM ou se o veículo for desligado.

Sistemas de auxílio ao motorista

Sistemas de auxílio a estacionamento ou ré

Se equipados, a câmera de ré (RVC) e/ou o Assistente de estacionamento traseiro (RPA) poderão ajudar o motorista a estacionar ou evitar objetos. Sempre confira os arredores do veículo ao estacionar ou dar ré.

Câmera de ré (RVC)

Se equipado, quando a R (Ré) é engatada no veículo, a câmera de ré exibe uma imagem da área atrás do veículo na tela do Conforto e conveniência. A tela anterior é exibida após um atraso curto, quando o veículo é retirado de R (ré). Para retornar para a tela anterior antes, pressione qualquer botão no sistema de conforto e conveniência, mude para P (Estacionamento), se equipado, ou aumente a velocidade do veículo em avanço quando for seguro.

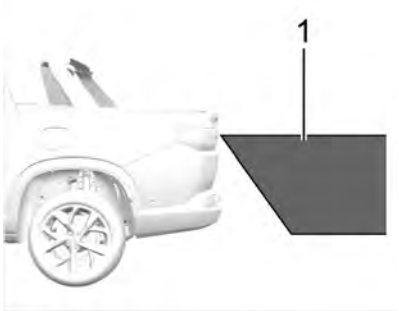

1. Vista exibida pela câmera

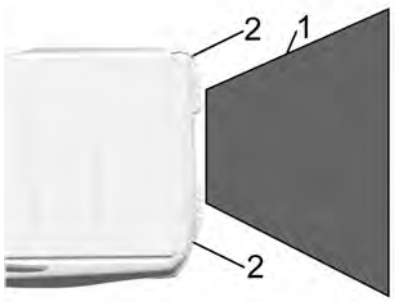

1. Vista exibida pela câmera
2. Cantos do para-choque traseiro

As imagens exibidas podem estar mais longe ou mais perto do que parece. A área exibida é limitada e objetos que estiverem próximos às laterais do para-choque ou sob o para-choque não são exibidos.

Um triângulo de segurança pode ser exibido na Tela do Conforto e Conveniência para mostrar que o Assistente de estacionamento na traseira (RPA) detectou um objeto. Este triângulo muda de âmbar para vermelho e aumenta de tamanho de acordo com a proximidade do objeto.

⚠ Atenção

A(s) câmera(s) não exibem crianças, pedestres, ciclistas, tráfego, animais nem qualquer outro objeto localizado fora do campo de visão da(s) câmera(s), sob o para-choque ou sob o veículo. As distâncias exibidas podem diferir das distâncias reais. Não dirija ou estacione o veículo usando somente essa(s) câmera(s). Sempre verifique a parte de trás e o entorno do veículo antes de conduzi-lo. A falha em tomar o cuidado adequado pode resultar em ferimentos, morte ou danos ao veículo.

Assistente de estacionamento



Se equipado com Assistente de estacionamento traseiro (RPA), enquanto o veículo se move a velocidades inferiores a 8 km/h (5 mph) os sensores no para-choque podem detectar objetos atrás do veículo. Estas distâncias de detecção podem ser menores durante tempo quente ou úmido. Sensores bloqueados não vão detectar objetos e também podem causar detecções falsas. Mantenha os sensores livres de lama, sujeira, neve, gelo e lodo, e limpe os sensores após uma lavagem do carro em temperaturas abaixo de zero.

⚠ Atenção

O Sistema do auxiliar de estacionamento não detecta crianças, pedestres, ciclistas, animais nem objetos localizados sob o para-choque nem que estejam muito próximos nem muito distantes do veículo. Não está disponível a velocidades superiores a 8 km/h (5 mph). Para evitar ferimentos, morte ou danos ao veículo, mesmo com o auxiliar de estacionamento, verifique sempre a área em volta do veículo e verifique todos os espelhos ao avançar ou dar marcha à ré.

O painel de instrumentos pode ter um visor do assistente de estacionamento com barras que exibem a "distância para o objeto" e as informações de localização de objeto para o sistema do assistente de estacionamento. À medida que o objeto se aproxima, mais barras se acendem. Um obstáculo também é indicado por bipes audíveis. O intervalo entre bipes torna-se mais curto à medida que o veículo se aproxima do obstáculo.

Soará um bipe contínuo quando um objeto estiver muito próximo da traseira do veículo.

Alerta de ponto cego lateral (SBSA) (Se equipado)

O veículo pode estar equipado com o sistema de alerta de ponto cego lateral.

O sistema de alerta de ponto cego lateral detecta os veículos no ponto cego nos lados esquerdo e direito do veículo e dá alertas. Um sinal de advertência é exibido no espelho externo para lembrar ao motorista de que há um veículo no ponto cego (o veículo pode não estar diretamente visível nos espelhos externos e interno).

Os sensores usados pelo sistema de alerta de ponto cego lateral estão localizados nos lados direito e esquerdo do para-choque do veículo.

Quando o veículo é ultrapassado ou está ultrapassando, se o sistema detecta um veículo no ponto cego, a luz indicadora no compartimento do espelho externo do lado correspondente acende. Se o motorista ligar o sinal de seta, a luz indicadora começa a piscar, advertindo ao motorista para não mudar de faixa.

⚠ Perigo

O alerta de ponto cego lateral não substitui a visão do motorista.

O sistema não detecta:

- Veículos fora dos pontos cegos laterais que possam aproximar-se rapidamente.
- Pedestres, ciclistas ou animais.

Antes de mudar de faixa, sempre verifique todos os espelhos, olhe por sobre o ombro e use o sinalizador de direção.



Quando a velocidade do veículo está acima de 10 km/h, o sistema de alerta de ponto cego lateral é ativado. Quando a velocidade do veículo for superior a 140 km/h, o sistema será desligado e a luz indicadora dos espelhos externos esquerdo e direito ficará esmaecida. Nesse momento, se a velocidade do veículo for reduzida, a luz indicadora do espelho desligará. Se for detectado um veículo no ponto cego nesse momento, a luz indicadora do espelho retrovisor correspondente acenderá.

Nota

O sistema só funciona quando a velocidade relativa entre o próprio veículo e o veículo na região do ponto cego é inferior a 10 km/h, em velocidades superiores ele não funciona.

Quando o veículo for ligado, as luzes indicadoras nos espelhos retrovisores externos esquerdo e direito acenderão brevemente, o que é um autoteste normal.

O sistema de alerta de ponto cego lateral pode ser ligado ou desligado no menu "Configuração" da tela do conforto e conveniência. Consulte "Personalização do veículo".

Quando o sistema está desligado, uma mensagem pode ser exibida no centro de informação do motorista (DIC).

Quando o veículo é desligado e ligado novamente, o sistema é ativado.

Área de detecção

Para alguns obstáculos estacionários (como guarda-corpo, colunas, meios-fios, muros grandes e vigas), o sistema de alerta de ponto cego lateral não fornece alertas. Para os veículos estacionados ou veículos conduzindo no sentido oposto, o sistema também não fornece alertas.

Funcionamento incorreto

Em condições normais, também é possível que um alarme não seja dado em certas ocasiões.

Quando os sensores nos lados direito ou esquerdo do para-choque estão cobertos com terra, sujeira, neve/gelo ou lama ou conduzindo em climas ruins, como chuva, neve ou neblina, o sistema de alerta de ponto cego lateral não funciona.

Se o sistema falhar ou não funcionar devido a alguma condição temporária, uma mensagem poderá ser exibida no centro de informação do motorista. Consulte sua concessionária para obter reparo.

Combustível

Combustível Recomendado

O combustível deve ser aprovado pela legislação de seu país.

O uso de combustível com classificação de octano muito baixa poderá reduzir a potência e o torque do motor e aumentar ligeiramente o consumo de combustível.

Cuidado

Não use combustível com nenhuma das condições seguintes, pois fazê-lo pode trazer danos ao veículo e anular a Garantia.

• Combustível com qualquer teor de metanol, metilo, ferroceno e anilina. Esses combustíveis podem corroer peças metálicas do sistema de combustível ou danificar peças plásticas e de borracha.

• Combustível contendo metais, como o metilciclopentadienil tricarbonil manganês (MMT), que pode danificar o sistema de controle de emissões e as velas de ignição.

• Combustível com octanagem menor do que o combustível recomendado. O uso desse combustível reduz a economia de combustível e o desempenho, e pode encurtar a vida útil do catalisador de emissões.

Abastecimento do Tanque

⚠ Perigo

Antes de reabastecer, desligue o motor. Desligue todos os telefones celulares.

Ao reabastecer siga as instruções operacionais e de segurança do posto de gasolina.

⚠ Perigo

O combustível é inflamável e explosivo. Não fume. Não provoque chamas nem faíscas.

Se você sentir cheiro de combustível no veículo, conserte a causa imediatamente em uma Concessionária Chevrolet.

Cuidado

Se utilizar um combustível de grau inadequado ou colocar aditivos para combustível incorretos no tanque

(Continua)

Cuidado (Continua)

de combustível, o motor e o conversor catalítico poderão ser seriamente danificados.

Ao abastecer o tanque, certifique-se de utilizar o combustível correto (gasolina ou etanol) correspondente ao veículo. O veículo poderá ser seriamente danificado caso abasteça diesel em um veículo flex.

Cuidado

Em caso de combustível inadequado, não ligue a ignição.

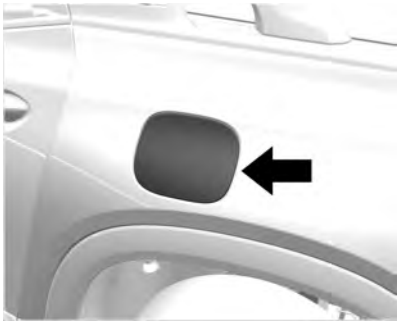

A tampa fica atrás de uma portinhola de abastecimento elétrica, no lado do motorista do veículo.

Destrave a portinhola de abastecimento elétrica pressionando o botão no interruptor das travas elétricas ou no botão do transmissor RKE e pressione a portinhola para abrir.

Para remover a tampa de combustível, gire-a lentamente no sentido anti-horário.

Durante o reabastecimento, deixe a tampa do tanque de combustível pendurada no gancho da portinhola de combustível pequena.

Ao recolocar a tampa de combustível, gire-a no sentido horário até ouvir um clique. Verifique se a tampa está totalmente instalada.

Cuidado
Limpe imediatamente todo combustível que transbordar.

Tampa do tanque de combustível

Somente uma tampa genuína oferece funcionalidade total.

Instalação da tampa do tanque de combustível (para veículos equipados com sistema OBD – On-Board Diagnostic, Diagnóstico a bordo): APERTE ATÉ OUVIR UM CLIQUE.

Ou a luz de serviço do motor pode se acender. Se a tampa não estiver instalada corretamente, a luz indicadora de mau funcionamento se acenderá. Consulte Luz indicadora de falha em Luzes de advertência, medidores e indicadores.

Conversões e inclusões

Equipamento Elétrico Adicional

⚠ Atenção
O conector de interligação de dados (DLC) é usado para realizar manutenção no veículo e para testes de manutenção/ inspeção de emissões. Consulte *Luz indicadora de funcionamento incorreto* ⇨ *73*. Um dispositivo conectado ao DLC — como um dispositivo de rastreamento não oficial de frota ou do comportamento do motorista — pode interferir nos sistemas do veículo. Isso pode afetar o funcionamento do veículo e causar um acidente. Tais dispositivos podem acessar e corromper dados armazenados nos sistemas do veículo.

Cuidado
Alguns equipamentos elétricos podem danificar o veículo ou fazer com que componentes não funcionem, e não

(Continua)

Cuidado (Continua)

são cobertos pela garantia do veículo. Sempre consulte a concessionária antes de adicionar equipamentos elétricos.

Equipamentos adicionais podem drenar a bateria de 12 volts do veículo, mesmo se o veículo não estiver sendo operado.

O veículo possui um sistema de airbags. Antes de tentar adicionar qualquer equipamento elétrico ao veículo, verifique se isso não afetará a segurança e consulte *Sistema de airbag* ⇨ *31*.

Cuidados com o veículo

Informações gerais
Informações gerais 183
Acessórios e modificações 183
Levantamento do veículo 184
Interruptor de desconexão da bateria 184
Armazenamento do veículo 184
Informações de emissão 185

Verificações do veículo
Realizando seu próprio trabalho de reparo 186
Capô 186
Vista geral do compartimento do motor (Injeção direta) 188
Óleo para motor 189
Sistema de vida útil do óleo para motor (Se equipado) 191
Sistema de vida útil do óleo para motor (Se equipado / Modelo completo) 191
Fluido da transmissão automática 192
Fluido da transmissão manual 193
Filtro de Ar do Motor 193
Sistema de arrefecimento 193
Superaquecimento do motor 196
Ventilador do motor 197
Fluido do lavador 198
Freios 199
Fluido de freios 199
Bateria 200
Substituição da palheta do limpador 202

Substituição de lâmpadas
Substituição de lâmpadas 202
Substituição de lâmpadas 202
Lâmpadas halogêneas 203
Iluminação de LED 203
Faróis 203
Faróis 204
Lanternas traseiras 205
Luzes de seta 206
Lâmpada da placa 207
Luzes internas 207
Iluminação do painel de instrumentos 207

Sistema elétrico
Fusíveis 207
Caixa de fusíveis do compartimento do motor 209
Caixa de fusíveis do painel de instrumentos 213

Ferramentas do veículo
Ferramentas 216

Rodas e pneus
Rodas e pneus 216
Especificação dos pneus 217
Pressão dos pneus 217
Operação de monitoramento da pressão dos pneus (Se equipado) 217
Inspeção dos pneus 220
Profundidade da banda de rodagem 220
Rodízio dos pneus 220
Quando é o momento para pneus novos 221
Tipos diferentes de rodas e pneus 222
Coberturas de rodas (Se equipado) 222
Substituição de rodas 222

Partida com cabos auxiliares
Partida com cabos auxiliares 227

Reboque do veículo
Reboque do veículo 228
Reboque do veículo (Engate do reboque) 229

Cuidados com a aparência
Limpeza externa 229
Limpeza interna 231

Informações gerais

Este manual foi impresso na data indicada na capa e contém informações baseadas em um veículo totalmente equipado com os opcionais e acessórios disponíveis nessa data. Por isto, poderá haver diferenças entre o conteúdo do Manual e a configuração do seu veículo, que pode não ter alguns dos itens ali mencionados.

A General Motors reserva-se o direito de implementar quaisquer alterações em seus produtos para atender a qualquer momento as solicitações e expectativas do cliente.

Em caso de dúvidas sobre o conteúdo do seu veículo, procure uma Rede Chevrolet para consultar o Manual de Especificação de Vendas de acordo com o Número de identificação do veículo (VIN).

Acessórios e modificações

Visando atender seus requisitos de conforto e personalização do veículo, a General Motors desenvolve e oferece opcionais do fabricante e acessórios aprovados para instalação pela Rede de Concessionárias ou Oficinas Autorizadas Chevrolet.

Recomendamos que você procure a Rede de Concessionárias ou Oficinas Autorizadas Chevrolet para obter informações sobre as opções existentes e os acessórios disponíveis.

Recomendamos usar Peças e Acessórios Genuínos e componentes aprovados pela fábrica específicos para o seu tipo de veículo. Não podemos avaliar ou garantir a confiabilidade de outros produtos, ainda que tenham aprovação concedida por entidade reguladora ou similar.

Cuidado

Nunca modifique o veículo. Adicionar acessórios não certificados pela GM ou fazer modificações no veículo altera sua condição original e as especificações de fábrica, deteriora a funcionalidade e o desempenho de sistemas do veículo, afetando a segurança e a durabilidade, além de levar à perda da garantia do veículo.

Por exemplos, mas não limitado a estes: O uso de combustíveis fora das especificações, instalação de gás natural comprimido, blindagem, mudanças na suspensão do veículo e uso de pneus não originais são alguns exemplos de modificações que afetam as especificações originais do veículo, o funcionamento correto, a garantia do veículo e a segurança dos ocupantes.

Nota

Devido à tecnologia aplicada no sistema eletrônico, não instale qualquer tipo de equipamento elétrico que não seja genuíno nos chicotes elétricos do veículo, como alarmes, vidros elétricos, travas elétricas, ignição e/ou inibidores de combustível, sistemas de áudio (por exemplo, rádio e módulos de potência), sistemas de ar condicionado, iluminação auxiliar entre outros. Como consequência, o veículo poderá ser danificado e causará pane elétrica, falha de comunicação entre os componentes eletrônicos, imobilização ou até mesmo incêndio.

ESSAS SITUAÇÕES NÃO SÃO COBERTAS PELA GARANTIA.

A Rede de Concessionárias ou Oficinas Autorizadas Chevrolet é qualificada e tem o conhecimento apropriado para instalar acessórios genuínos que são compatíveis com os sistemas específicos de seu veículo.

Consulte uma Concessionária Chevrolet para saber quais são os acessórios aprovados para o veículo e os métodos de instalação apropriados.

Levantamento do veículo

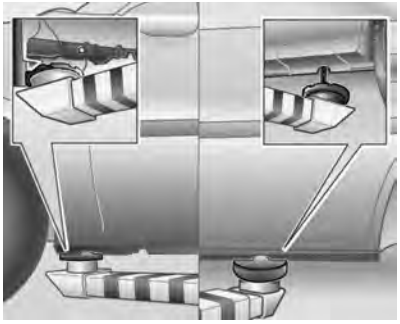

O local dos pontos de apoio de um elevador ou macaco tem de ser aplicado somente nos locais indicados nas figuras, nas porções dianteira e traseira, nas áreas entre o local para instalação do macaco e as caixas das rodas.

Nota
Se os apoios dos elevadores ou os macacos forem metálicos, use uma proteção de borracha para evitar danos ao veículo.

Interruptor de desconexão da bateria

Desconectar



1. Abra o capô.
2. Certifique-se de desligar todos os sistemas elétricos, como o sistema de áudio, faróis, lanternas traseiras, sistema de alarme antifurto e acessórios. Certifique-se de desligar a ignição e remover a chave do interruptor da ignição.
3. Feche todas as portas do veículo e não ative o alarme antifurto.
4. Remova o protetor da bateria (se equipado).
5. Retire a porca da extremidade do terminal negativo.
6. Retire o terminal do borne da bateria.

Conectar

1. Certifique-se de que a ignição esteja desligada e remova a chave do interruptor da ignição. Abra o capô e instale a ponta do terminal no terminal da bateria.
2. Aperte a porca da extremidade do terminal negativo.
3. Instale o protetor da bateria (se equipado).
4. Feche o capô.

Nota
Antes de trabalhar no veículo, consulte o item "Prevenção de danos aos componentes eletrônicos".

Armazenamento do veículo

Inatividade por período prolongado

Se o veículo precisar ficar guardado durante vários meses:

- Lave e encere o veículo.
- Limpe e proteja as vedações de borracha.
- Troque o óleo do motor.

- Esgote o reservatório do líquido do lavador.
- Verifique o anticongelante e a proteção anticorrosiva do líquido de arrefecimento.
- Calibre a pressão dos pneus para o valor especificado para carga total.
- Estacione o veículo em local seco e bem ventilado. Engate a primeira ou a marcha à ré para evitar que o veículo se desloque.
- Não acione o freio de estacionamento.
- Desconecte a bateria, consulte *Interruptor de desconexão da bateria* ⇨ *184*
- Feche o capô.

Retorno à condição de atividade

Quando o veículo for recolocado em operação:

- Conecte a bateria, consulte *Interruptor de desconexão da bateria* ⇨ *184*
- Verifique a pressão dos pneus.
- Encha o reservatório do líquido do lavador.
- Confira o nível de óleo do motor.
- Confira o nível do líquido de arrefecimento.

Informações de emissão



- O nível máximo de emissão de CO (monóxido de carbono) permitido para a sincronia de marcha lenta e ignição especificada (avanço inicial) é de 0,5%. Isto se aplica ao combustível padrão especificado para testes de emissão.
- A descarga de emissões pelo cárter de óleo para a atmosfera deve ser zero em qualquer condição do veículo.
- Veículos equipados com o sistema Flex têm um sistema antipoluição de gás evaporativo do tanque de combustível (canister).
- Este veículo atende aos limites de emissões, de acordo com o Programa para controle da poluição do ar por veículos motorizados (PROCONVE), de acordo com a Resolução n° 18/86 do CONAMA e atualizações vigentes na data de fabricação.
- A rotação da marcha lenta não é regulável. O módulo de controle eletrônico (ECM) calcula eletronicamente a porcentagem de CO e os ajustes da marcha lenta.
- Em veículos com sistema (exclusivamente) a etanol - não é possível utilizar misturas ou percentagens de gasolina.
- Nos veículos com sistema Flex - etanol e gasolina - qualquer mistura de etanol e de gasolina, em qualquer relação, pode ser usada.

O sistema de injeção eletrônica de combustível, através de sinais recebidos de diversos sensores, ajusta o funcionamento do motor de acordo com o combustível a ser usado. Certifique-se da origem do combustível, pois se estiver adulterado poderá causar danos irreversíveis ao motor.

Nota
O uso de combustível que não seja o especificado poderá comprometer o desempenho do veículo, causar danos ao sistema de injeção ou até danificar o motor. Esse tipo de dano não é coberto pela garantia do veículo.

Verificações do veículo

Realizando seu próprio trabalho de reparo

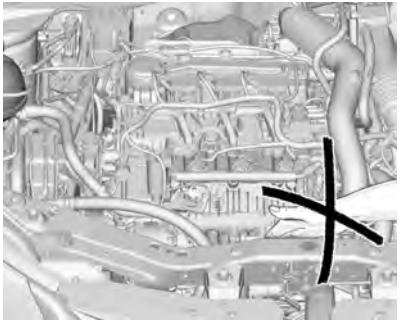

⚠ Perigo

Execute verificações no compartimento do motor apenas quando a ignição estiver desligada.

A ventoinha de arrefecimento pode começar a funcionar mesmo com a ignição desligada.

⚠ Perigo

O sistema de ignição usa uma tensão extremamente alta. Não toque nele.

Capô

Abertura

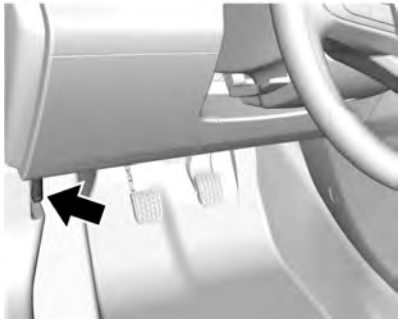

Puxe a alavanca de abertura do capô. A alavanca encontra-se no interior do veículo, à esquerda da coluna de direção.

O capô ficará parcialmente aberto e preso somente pela trava.

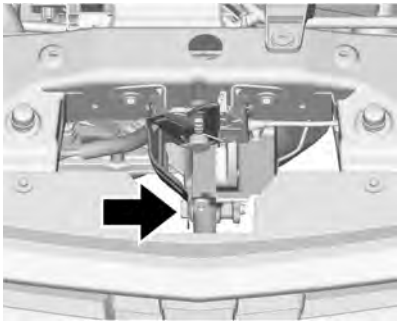

Empurre a trava de segurança para o lado do motorista e abra o capô.

⚠ Perigo

Quando o motor estiver quente, certifique-se de tocar apenas no isolamento de espuma do suporte do capô para evitar queimaduras.

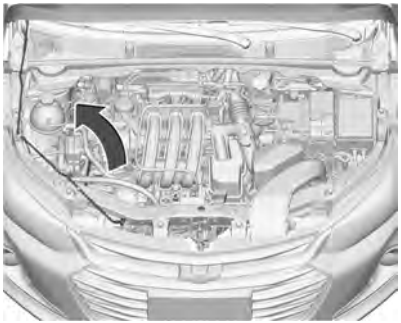

Para manter o capô aberto, encaixe a haste de sustentação na furação da tampa.

Fechamento

Antes de fechar o capô, pressione a haste de sustentação para dentro do prendedor.

Para fechar o capô, abaixe-o gradualmente até 30 cm acima do veículo. Por fim, deixe-o cair pelo próprio peso. Certifique-se sempre se o capô está bem fechado, tentando abri-lo. Caso não esteja bem fechado, repita a operação de fechamento.

⚠ Perigo

Sempre observe as seguintes precauções:

- Puxe a borda frontal do capô para certificar-se de que esteja bem travado antes de dirigir o veículo.
- Não puxe a alavanca de destravamento do capô enquanto o veículo estiver em movimento.
- Não dirija o veículo com o capô aberto. Um capô aberto atrapalhará a visão do motorista.
- Operar o veículo com o capô aberto poderá levar a uma colisão, resultando em danos ao veículo ou outra propriedade, ferimentos ou até mesmo a morte.

Cuidado

Não empurre o capô para baixo se ele estiver sendo mantido aberto pela haste

Nota
Deixe o capô cair da posição aberta pode causar danos ao veículo.

Vista geral do compartimento do motor (Injeção direta)

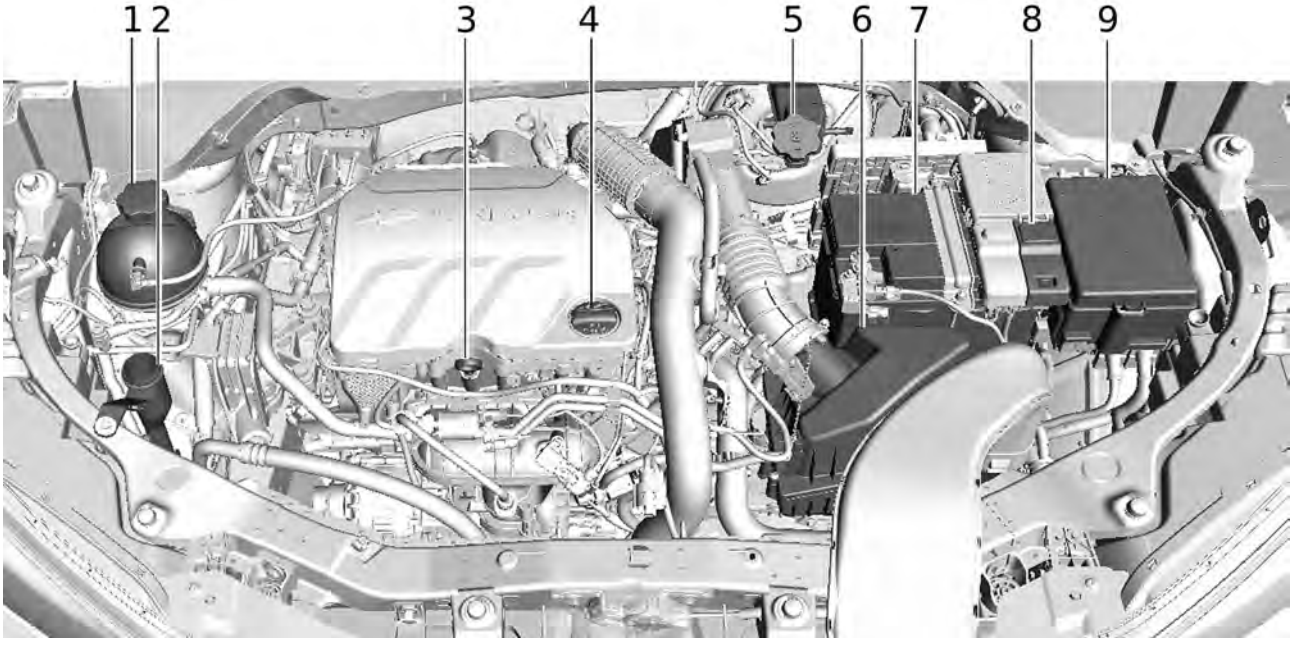

1. Reservatório do líquido de arrefecimento do motor.

   Consulte *Sistema de arrefecimento* ⇨ *193*.
2. Reservatório do fluido do lavador.

   Consulte *Fluido do lavador* ⇨ *198*.
3. Vareta do nível de óleo do motor.

   Consulte *Óleo para motor* ⇨ *189*.
4. Tampa de abastecimento do óleo do motor.

   Consulte *Óleo para motor* ⇨ *189*
5. Reservatório do fluido de freios.

   Consulte *Fluido de freios* ⇨ *199*.
6. Filtro de ar do motor

   Consulte *Filtro de Ar do Motor* ⇨ *193*
7. Bateria.

   Consulte *Bateria* ⇨ *200*
8. Terminal positivo (+) da bateria (sob a tampa)

   Consulte *Partida com cabos auxiliares* ⇨ *227*
9. Caixa de fusíveis do compartimento do motor.

   Consulte *Caixa de fusíveis do compartimento do motor* ⇨ *209*

Óleo para motor

Para garantir o desempenho adequado e a vida longa do motor, uma atenção cuidadosa deverá ser dada ao óleo do motor. Seguir estes passos simples, mas importantes, ajudará a proteger seu investimento.

- Use óleo para motor aprovado de acordo com a especificação adequada e com grau de viscosidade apropriado. Consulte "Selecionando o óleo correto para motor" nesta seção.
- Verifique o nível do óleo do motor regularmente e mantenha o nível adequado do óleo. Consulte "Verificando o óleo do motor" e "Quando adicionar óleo para motor" nesta seção.
- Troque o óleo do motor no tempo apropriado. Consulte *Sistema de vida útil do óleo para motor (Se equipado)* ⇨ *191 Sistema de vida útil do óleo para motor (Se equipado / Modelo completo)* ⇨ *191* e *Manutenção programada* ⇨ *235*.
- Sempre descarte o óleo do motor de forma apropriada. Consulte "O que fazer com óleo usado" adiante nesta seção.

Verificando o óleo do motor

Verifique o nível do óleo para motor regularmente, principalmente antes de viagens longas. A alça da vareta do óleo do motor é um laço. Consulte *Vista geral do compartimento do motor (Injeção direta)* ⇨ *188* para ver o local.

⚠ Atenção

A alça da vareta de nível de óleo do motor pode estar quente e causar queimaduras. Use uma toalha ou luva para tocar na alça da vareta de nível.

Para verificar o nível do óleo, siga estas diretrizes:

- Para obter uma leitura precisa, estacione o veículo sobre uma superfície plana. Verifique o nível do óleo para motor depois que o motor estiver desligado por pelo menos duas horas. Verificar o nível do óleo para motor sobre superfícies inclinadas ou logo após o motor ser desligado pode resultar em leituras incorretas. A precisão aumenta quando a verificação é feita com o motor frio, antes de dar partida. Remova a vareta e verifique o nível.

- Caso não seja possível aguardar duas horas, o motor deve ficar desligado por pelo menos 15 minutos, se não estiver quente, e por 30 minutos, se estiver quente. Puxe a vareta, limpe-a com um papel toalha ou pano limpo e empurre-a de volta até o final. Remova-a novamente, mantendo a ponta para baixo, e verifique o nível.

Quando adicionar óleo para motor



Imagem meramente ilustrativa.

Se o óleo estiver abaixo da área hachurada na ponta da vareta e o motor estiver desligado há pelo menos 15 minutos, adicione 1 L do óleo recomendado e verifique o nível novamente. Consulte "Selecionando o óleo correto para motor" posteriormente nesta seção para obter uma explicação sobre o tipo de óleo que deve ser usado.

Cuidado

Não adicione óleo demais. Níveis de óleo acima ou abaixo do intervalo de operação aceitável mostrado na vareta são prejudiciais para o motor. Se descobrir que tem um nível do óleo acima do intervalo de operação, ou seja, o motor tem tanto óleo que o nível do óleo está acima da marca superior que mostra o intervalo de operação adequado, o motor poderá ser danificado. Você deverá drenar o excesso de óleo ou limitar a condução do veículo e buscar um profissional de reparos para remover a quantidade de óleo em excesso.

Consulte *Vista geral do compartimento do motor (Injeção direta)* ⇨ *188* para ver o local da tampa de abastecimento do óleo do motor.

Adicione óleo suficiente para que o nível fique dentro do intervalo de operação adequado. Empurre a vareta até o final quando concluir.

Selecionando o óleo correto para motor

Selecionar o óleo correto para motor depende da especificação e do grau de viscosidade apropriados do óleo.

Especificação

Use óleos para motor totalmente sintéticos que atendam à especificação dexos 1. Óleos para motor que atendem à especificação dexos 1 estão marcados com o logo aprovado dexos 1.

dexos™1
GM APPROVED - GEN 3

Cuidado

A não utilização do óleo de motor recomendado ou equivalente pode resultar em danos ao motor não cobertos pela garantia do veículo.

Grau de viscosidade

Consulte *Fluidos e lubrificantes recomendados* ⇨ *239* para o grau de viscosidade do óleo do motor.

Ao selecionar um óleo com grau de viscosidade adequado, é recomendável selecionar um óleo com a especificação correta. Consulte "Especificação", anteriormente nesta seção.

Aditivos de óleo para motor/Lavadores de óleo de motor

Não adicione nenhum produto ao óleo. Os óleos recomendados que atendem às especificações dexos 1 são suficientes para um bom desempenho e proteção do motor.

Lavadores do sistema de óleo do motor não são recomendados e poderão causar danos ao motor não cobertos pela garantia do veículo.

O que fazer com óleo usado

Óleo para motor usado contém certos elementos que poderão ser prejudiciais para sua pele e até mesmo causar câncer. Não permita que óleo usado permaneça sobre sua pele por muito tempo. Limpe a pele e unhas com sabão e água ou com um bom produto de limpeza para as mãos. Lave ou descarte de forma adequada panos ou trapos contendo óleo para motor usado. Consulte os avisos do fabricante sobre o uso e descarte de produtos de óleo.

Óleo usado poderá ser uma ameaça ao ambiente. Se você mesmo trocar o óleo, assegure-se de drenar todo o óleo do filtro antes do descarte. Nunca descarte o óleo colocando-o no lixo ou derramando-o no solo, no esgoto ou em fluxos ou corpos de água. Recicle-o levando a um local que colete óleo usado.

Sistema de vida útil do óleo para motor (Se equipado)

Quando trocar o óleo para motor

O Sistema de vida útil do óleo do motor permite saber quando trocar o óleo do motor e o filtro. Com base nas condições de direção, o intervalo em que a troca de óleo do motor e do filtro será indicada pode variar consideravelmente.

O sistema consiste em mensagens, códigos ou porcentagens. Consulte *Mensagens do veículo (Modelo básico)* ⇨ *84 Mensagens do veículo (Modelo completo)* ⇨ *84* e *Manutenção programada* ⇨ *235*.

Se o sistema algum dia for reiniciado acidentalmente, o óleo deverá ser trocado em 5000 km ou 6 meses (o que ocorrer primeiro), desde a última troca de óleo. Lembre-se de zerar o sistema de vida útil do óleo após qualquer troca de óleo, pois o sistema não é zerado automaticamente.

Como reiniciar o Sistema de vida útil do óleo para motor

Centro de Informações ao Motorista

1. Usando os controles do DIC no lado direito do volante, exiba REMAINING OIL LIFE (VIDA ÚTIL REMANESCENTE DO ÓLEO) no DIC. Consulte *Centro de Informações do Motorista (DIC) (Modelo básico)* ⇨ *79 Centro de Informações do Motorista (DIC) (Modelo completo)* ⇨ *81*.
2. Pressione o botão SET/CLR por alguns segundos enquanto exibe esta página para redefinir a vida útil do óleo para 100%.

   Tenha cuidado para não redefinir o visor de vida útil do óleo acidentamente em outro momento que não o da troca do óleo. Não é possível redefinir precisamente até a próxima troca de óleo.

Sistema de vida útil do óleo para motor (Se equipado / Modelo completo)

O sistema de vida útil do óleo calcula a vida útil do óleo do motor com base no uso do veículo e exibe Troque o óleo do motor em breve no Centro de Informação do Motorista quando

é necessário trocar o óleo do motor e o filtro. O sistema deverá ser reinicializado para 100% somente após uma troca de óleo.

Redefinição do sistema de vida útil do óleo do motor (painel superior)

Reinicie o sistema sempre que o óleo para motor for trocado, de forma que o sistema possa calcular a próxima troca de óleo para motor.

1. Gire a ignição para a posição ON (ligado), mas não dê partida no motor.
2. Pressione na tela do conforto e conveniência.
3. Acesse o menu Índice da vida útil do óleo na tela do conforto e conveniência, em Manutenção]. Consulte
4. Clique no botão Redefinir até que 100% seja exibido.
5. Desligue a ignição.

Tenha cuidado para não reinicializar acidentalmente a vida útil do óleo em outro momento que não o da troca do óleo.

Se a mensagem código 82 do DIC (apenas painel básico) ou Troque o óleo do motor em breve (apenas painel superior) voltar quando o veículo for ligado, o sistema de vida útil do óleo do motor não foi redefinido. Repita o procedimento.

Quando trocar o óleo para motor

Este veículo poderá estar equipado com um sistema computadorizado que indica quando se deve trocar o óleo do motor e o filtro de óleo. Isso se baseia em uma combinação de fatores, que incluem rotações do motor, temperatura do motor e quilômetros dirigidos. Dependendo das condições de rodagem, a quilometragem na qual há indicação de troca de óleo pode variar muito. Para que o sistema de vida útil do óleo funcione adequadamente, deve-se reiniciar o sistema a cada troca de óleo. Quando o sistema calcula que houve uma redução na vida útil do óleo, ele indica a necessidade de troca. Uma mensagem código 82 (Troque o óleo do motor em breve) é exibida no DIC. Consulte *Mensagens do veículo (Modelo básico)* ⇨ *84* *Mensagens do veículo (Modelo completo)* ⇨ *84*. Troque o óleo o mais rapidamente possível, nos próximos 1000 km. Se o veículo for conduzido apenas sob excelentes condições de rodagem, é possível que o sistema demore mais de um ano para indicar que a troca de óleo é necessária. É necessário trocar o óleo do motor e o filtro de óleo ao menos uma vez por ano e, no momento da troca, deve-se reiniciar o sistema.

A sua concessionária Chevrolet possui mecânicos treinados que farão a troca e reinicializarão o sistema. Também é importante verificar o óleo regularmente no decorrer de um intervalo de drenagem de óleo e mantê-lo no nível adequado.

Se o sistema algum dia for reiniciado acidentalmente, o óleo deverá ser trocado em 5000 km ou 6 meses (o que ocorrer primeiro) desde a última troca de óleo. Não se esqueça de reiniciar o sistema de vida útil do óleo sempre que o óleo for trocado.

Fluido da transmissão automática

Não é necessário verificar o nível do fluido da transmissão.

Um vazamento de fluido de transmissão é o único motivo para haver perda de fluido. Se ocorrer um vazamento, leve o veículo ao departamento de serviços da Concessionária e repare-o o mais rápido possível.

O veículo não está equipado com uma vareta de nível do fluido da transmissão.

Há um procedimento especial para veirficar e trocar o fluido da transmissão em caso de vazamento. Como esse procedimento é difícil, isso deverá ser feito no departamento de serviços da Concessionária. Entre em contato com a Concessionária para obter informações adicionais.

Nota
A Chevrolet usa e recomenda lubrificantes, fluidos e produtos químicos ACDelco e recomenda Peças Originais GM.

Fluido da transmissão manual

Se o veículo for equipado com transmissão manual, não é necessário verificar o nível do fluido da transmissão manual.

Um vazamento de fluido de transmissão é o único motivo para haver perda de fluido. Se ocorrer um vazamento, leve o veículo ao departamento de serviços da Concessionária e repare-o o mais rápido possível.

Nota
A Chevrolet usa e recomenda lubrificantes, fluidos e produtos químicos ACDelco e recomenda Peças Originais GM.

Filtro de Ar do Motor

O filtro de ar do motor fica no compartimento do motor no lado do motorista do veículo. Consulte *Vista geral do compartimento do motor (Injeção direta)* ⇨ *188*.

Quando inspecionar o filtro de ar do motor

Para intervalos de troca e de inspeção do filtro de ar do motor/elemento, consulte *Manutenção programada* ⇨ *235*.

Este procedimento deverá ser executado no departamento de serviços da Concessionária. Entre em contato com a Concessionária para obter informações adicionais.

⚠ Atenção

Deixar o motor funcionar com o filtro de ar desconectado pode fazer com que você ou outras pessoas sofram queimaduras. Tome cuidado ao trabalhar no motor. Não dê partida no motor ou conduza o veículo sem o filtro de ar/filtro, pois podem existir chamas presentes se o motor tiver uma ignição prematura.

Cuidado

Se o filtro de ar não estiver instalado, poderá entrar sujeira facilmente no motor, o que poderá danificá-lo. Sempre mantenha o filtro de ar no lugar ao dirigir.

Sistema de arrefecimento

O sistema de arrefecimento permite que o motor mantenha a temperatura correta de funcionamento.

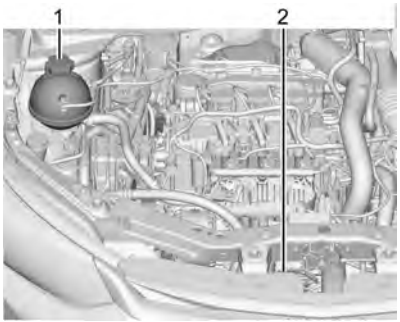

Mostrado reservatório de expansão do líquido de arrefecimento do motor turbo, outros similares

1. Reservatório de expansão e tampa de pressão do líquido de arrefecimento.
2. Ventoinha de arrefecimento do motor (fora da vista)

⚠ Atenção

Uma ventoinha elétrica sob o capô poderá iniciar mesmo que o motor não esteja ligado e provocar ferimentos. Mantenha as

(Continua)

Atenção (Continua)

mãos, cabelo, roupas e ferramentas longe de qualquer ventoinha elétrica localizada sob o capô.

⚠ Atenção

Não toque nas mangueiras do aquecedor ou do radiador, nem em outras partes do motor. Elas podem estar muito quentes e queimar você. Não opere o motor caso haja vazamento; todo o líquido de arrefecimento pode vazar. Isso pode ocasionar incêndio no motor e pode queimar você. Conserte algum vazamento antes de conduzir o veículo.

Líquido de arrefecimento do motor

O sistema de arrefecimento do motor contém uma mistura de líquido de arrefecimento do motor ACDelco. Consulte *Fluidos e lubrificantes recomendados* ⇨ *239*.

A seguinte seção explica o funcionamento do sistema de arrefecimento, como verificar o nível de líquido de arrefecimento e como completá-lo quando está baixo. Se houver um problema com superaquecimento do motor, consulte *Superaquecimento do motor* ⇨ *196*.

O que usar

⚠ Atenção

Água normal e outros líquidos, como álcool, poderão ferver antes da mistura de líquido de arrefecimento apropriada. Caso seja usada água pura ou uma mistura errada, o motor pode superaquecer, mas a advertência de superaquecimento não seria acionada. O motor poderia se incendiar, queimando você ou outras pessoas.

Use uma mistura de água limpa e potável e líquido de arrefecimento ACDelco. Essa mistura:

- Oferece proteção contra congelamento até -20°C, temperatura externa.
- Oferece proteção contra superaquecimento sob condições de teste específicas do veículo.
- Protege contra ferrugem e corrosão.

Nunca descarte o líquido de arrefecimento do motor colocando-o no lixo ou derramando-o no solo, no esgoto ou em fluxos ou corpos de água. Faça a troca do líquido de arrefecimento do motor em uma concessionária autorizada, familiarizada com requisitos legais de descarte do material. Isto ajudará a proteger o meio ambiente e sua saúde.

Verificando o nível de líquido de arrefecimento

O veículo deve estar sobre uma superfície plana para a verificação do nível de líquido de arrefecimento.

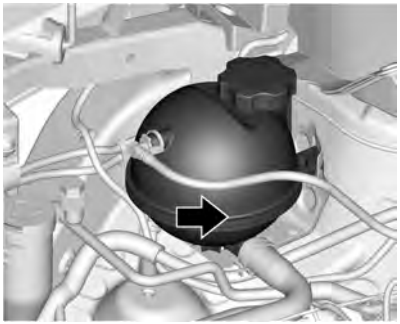

O reservatório de expansão de líquido de arrefecimento fica localizado no compartimento do motor no lado do passageiro do veículo. Consulte *Vista geral do compartimento do motor (Injeção direta)* ⇨ *188*.

Verifique se o líquido de arrefecimento está visível no reservatório de expansão. Caso o líquido de arrefecimento contido no reservatório de expansão esteja fervendo, não faça mais nada até que o líquido esfrie. Consulte *Superaquecimento do motor* ⇨ *196*.

Se o sistema de resfriamento estiver frio, o nível do líquido de arrefecimento deve estar na marca de enchimento. Complete até a linha de enchimento se o nível estiver baixo.

Instale a tampa e aperte-a firmemente.

Cuidado

Reservatório de expansão e sua tampa têm limitadores de fixação. Para fechar a tampa, aperte-a lentamente e, quando houver resistência, pare de girá-la. Se a tampa exceder o limitador, a tampa e o reservatório de expansão serão danificados, causando problemas

(Continua)

Cuidado (Continua)

de funcionamento no sistema de arrefecimento que, por sua vez, podem causar danos ao motor. Esses danos não são cobertos pela garantia.

Nota

Caso necessite reabastecer constantemente, visite uma Concessionária ou Oficina Autorizada Chevrolet para verificar a tampa do sistema (ou vazamentos ocasionais) e para trocar o líquido de arrefecimento para obter a concentração apropriada.

⚠ Perigo

Os vapores e os líquidos muito quentes que saem do sistema de arrefecimento podem explodir e causar queimaduras sérias. Eles estão sob pressão, e se a tampa do reservatório de expansão for aberta mesmo que parcialmente, os vapores poderão ser expulsos em alta velocidade. Nunca remova a tampa do reservatório de expansão quando o motor

(Continua)

Perigo (Continua)

e o sistema de arrefecimento estiverem quentes. Se for necessário remover a tampa do reservatório de expansão, aguarde até que o motor esfrie.

Superaquecimento do motor

A luz indicadora de temperatura do líquido de arrefecimento do veículo está localizada no painel de instrumentos. Ela indica o aumento da temperatura do motor.

Nota
Se o motor funcionar sem líquido de arrefecimento, seu veículo poderá sofrer danos sérios. Neste caso, os reparos não serão cobertos pela garantia.

Superaquecimento do motor sem vapor

Se você notar o aviso de superaquecimento e não houver sinais de vapor, o problema poderá não ser tão sério. O motor poderá superaquecer quando:

- O veículo é conduzido em uma subida acentuada em altas temperaturas ambiente.
- O veículo é parado depois de dirigir em alta velocidade.
- O veículo foi conduzido em marcha lenta durante um percurso longo.

Se não houver mudanças ou sinais de vapor, observe o seguinte procedimento durante aproximadamente um minuto:

1. Desligue o sistema de ar condicionado.
2. Tente manter o motor sob carga (use uma marcha na qual o motor fique em baixa rotação).

Se o aviso de superaquecimento desaparecer, continue dirigindo. Por questões de segurança, dirija lentamente por aproximadamente 10 minutos.

Se a temperatura do líquido de arrefecimento não cair, pare o motor e estacione o veículo imediatamente.

Caso não haja vapor visível, ligue o motor em marcha lenta por aproximadamente 2 ou 3 minutos com o veículo parado e observe se o aviso de superaquecimento apaga.

Se o aviso de superaquecimento continuar aceso, desligue o motor, peça aos passageiros que saiam do veículo e aguarde até que ele esfrie. Fica a seu critério abrir ou não o compartimento do motor, mas procure assistência técnica imediatamente. Se abrir o compartimento do motor, verifique o reservatório de expansão do líquido de arrefecimento.

⚠ Perigo

Se o líquido de arrefecimento na parte interna do reservatório de expansão estiver fervendo, não faça nada e aguarde até que esfrie.

O nível do líquido de arrefecimento deverá estar conforme especificado. Se estiver baixo, significa que pode haver vazamento nas mangueiras do radiador, do aquecedor, no próprio radiador ou na bomba d'água.

⚠ Perigo

- As mangueiras do aquecedor e as mangueiras do radiador, bem como outras partes do motor, podem esquentar muito. Não as toque, pois poderá se queimar.

(Continua)

Perigo (Continua)

- Caso exista algum vazamento, não ligue o motor, pois o líquido de arrefecimento poderá se perder, causando queimaduras. Antes de dirigir o veículo, repare os vazamentos.

Superaquecimento com vapor

⚠ Perigo

- Os vapores gerados pelo superaquecimento do motor podem causar queimaduras graves, mesmo que você só abra um pouco o compartimento do motor. Fique distante do motor ao observar a emissão de vapor. Desligue o motor, peça aos passageiros para saírem do veículo e espere que o motor esfrie. Antes de abrir o compartimento do motor, aguarde até que não haja mais sinais de vapor do líquido de arrefecimento.

(Continua)

Perigo (Continua)

- Se o veículo continuar em movimento com o motor superaquecido, os líquidos poderão escapar devido à alta pressão. Você e outras pessoas poderão se queimar gravemente. Desligue o motor superaquecido, saia do veículo e espere que ele esfrie.

Ventilador do motor

Se não houver sinal de vazamento, verifique o funcionamento da ventoinha do motor. Seu veículo está equipado com uma ventoinha elétrica. Se houver superaquecimento do motor, ela terá de ser acionada. Se isto não acontecer, será preciso efetuar o conserto. Desligue o motor. Se o problema não for identificado, mas o nível do líquido de arrefecimento não estiver no máximo, adicione ao reservatório de expansão uma mistura de água potável e aditivo para radiador. Consulte *Fluidos e lubrificantes recomendados* ⇨ *239*. Ligue o motor quando o nível do líquido de arrefecimento estiver no máximo. Se o sinal de advertência de superaquecimento estiver ligado, consulte uma Concessionária ou Oficina Autorizada Chevrolet.

⚠ Perigo

Os ventiladores e outras partes móveis do motor podem causar ferimentos sérios. Mantenhas as mãos, cabelo e roupas longe das peças móveis.

A ventoinha pode funcionar mesmo que o motor não esteja.

⚠ Perigo

- Os vapores e os líquidos muito quentes que saem do sistema de arrefecimento em ebulição podem explodir e causar queimaduras graves. Eles estão sob pressão, e se a tampa do reservatório de expansão for aberta mesmo que parcialmente, os vapores poderão ser expulsos em alta velocidade. Nunca remova a tampa do reservatório de expansão quando o motor e o sistema de arrefecimento estiverem quentes. Se for necessário remover a tampa do reservatório de expansão, aguarde até que o motor esfrie.
- O aditivo longa vida para o sistema de arrefecimento é venenoso e deve ser manuseado com cuidado.

Nota
Para evitar danos ao veículo e facilitar a partida quando o motor estiver quente (devido à evaporação do combustível), o sistema do respiro do motor poderá ser atuado mesmo após o desligamento do veículo por um determinado período, dependendo da temperatura ambiente e da temperatura do motor.

Nota
A ventoinha opera durante o funcionamento normal do motor para resfriar o refrigerante ou durante o funcionamento normal do ar condicionado. Seu funcionamento não significa que o motor está superaquecendo.

Fluido do lavador

O que usar

Quando o fluido do lavador do parabrisa for necessário, assegure-se de ler as instruções do fabricante antes do uso. Se estiver operando o veículo em uma área em que a temperatura possa cair abaixo do ponto de congelamento, use um fluido que tenha proteção suficiente contra congelamento.

Adicionando fluido do lavador



Abra a tampa com o símbolo de lavador. Complete o tanque com fluido do lavador. Consulte *Vista geral do compartimento do motor (Injeção direta)* ⇨ *188* para ver o local do reservatório.

Cuidado

- Não use fluido do lavador que contenha qualquer tipo de camada de repelente de água. Isso pode fazer com que as palhetas do limpador trepidem ou pulem.
- Não use líquido de arrefecimento do motor (anticongelamento) no lavador do para-brisa. Ele poderá danificar o sistema do lavador do para-brisa e a pintura.
- Não misture água em fluido do lavador pronto para o uso. A água poderá fazer com que a solução congele e danifique o tanque de fluido do lavador, bem como outras partes do sistema do lavador.
- Ao usar fluido do lavador concentrado, siga as instruções do fabricante para a adição de água.

(Continua)

Cuidado (Continua)

- Encha o tanque do fluido do lavador somente até três quartos quando estiver muito frio. Isto permitirá a expansão do fluido se ocorrer congelamento, o que poderia danificar o tanque se ele estivesse completamente cheio.

Freios

Cuidados com as novas pastilhas de freio

Quando pastilhas de freio novas são instaladas, não freie com força desnecessária durante os primeiros 300 km.

O desgaste das pastilhas de freio não deve exceder um certo limite. Portanto, a manutenção regular, conforme detalhado no **Plano de Manutenção Preventiva**, é da maior importância para a sua segurança.

Fluido de freios

⚠ Perigo

O fluido de freio é venenoso e corrosivo. Evite contato com os olhos, com a pele, com os tecidos e com as superfícies pintadas.

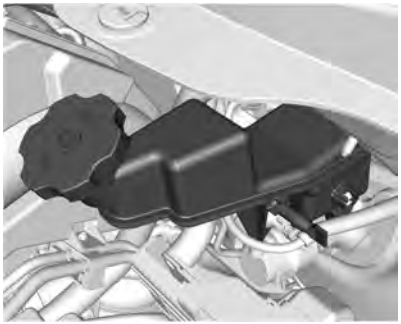

O nível do fluido de freios precisa estar entre as marcas **MIN** e **MAX**.

O reabastecimento do fluido de freio não é recomendado pois há uma relação entre o nível do fluido, o sistema de embreagem e o desgaste da pastilha de freio. Consulte uma Concessionária ou a Oficina Autorizada Chevrolet para verificar o nível caso esteja abaixo da marca de mínimo especificada no reservatório, o vazamento deve ser corrigido e o fluido substituído.

Se a luz indicadora do freio (!) acender ou permanecer acesa por longos períodos, vá até uma Concessionária ou Oficina Autorizada Chevrolet.

⚠ Perigo

- Certifique-se de limpar completamente em torno da tampa do reservatório do fluido de freios antes de remover a tampa.
- A contaminação do sistema do fluido de freios pode afetar o desempenho dele.
- Fluido de freios em demasia no motor pode fazer com que o fluido queime.
- Não encha demais o reservatório.
- Incêndio no motor pode ocasionar ferimentos e danificar seu veículo e outra propriedade.
- Não descarte o fluido de freio usado com o lixo doméstico.

(Continua)

Perigo (Continua)

- Use uma instalação autorizada de gestão de refugos local.
- Fluido de freios usado e seus recipientes podem ser perigosos. Eles podem prejudicar a sua saúde e o meio ambiente.
- O fluido de freios é acre e pode irritar a pele e os olhos.
- Não deixe que o fluido de freio entre em contato com sua pele ou olhos. Se isso acontecer, lave imediatamente a área afetada com sabão e água ou um produto de limpeza para as mãos.

Bateria



A bateria ACDelco que equipa o seu veículo dispensa manutenção periódica. Se o veículo não for usado durante 30 dias ou mais, desconecte o cabo do pólo negativo da bateria para não descarregá-la.

Cuidado

- Acender fósforos perto da bateria poderá causar uma explosão de gás. Se você necessitar de mais iluminação no compartimento do motor, use uma lanterna.

(Continua)

Cuidado (Continua)

- A bateria, mesmo quando selada, contém ácido que pode causar queimaduras. Se o ácido cair em sua pele ou olhos, lave as partes afetadas com água corrente e procure cuidados médicos imediatamente.
- Para minimizar o risco de contato de gotas da solução com os olhos, use óculos de proteção ao manusear baterias.
- A General Motors não se responsabiliza por acidentes causados por negligência ou pelo manuseio incorreto de baterias.

Reciclagem obrigatória da bateria



Sempre que trocar a bateria, deixe a antiga no revendedor (resolução CONAMA 401/08, de 04/11/08):

- Todo consumidor/usuário final deve devolver a bateria usada do veículo. Ela não deve ser jogada fora no lixo comum.
- A Concessionária ou Oficina Autorizada Chevrolet onde você comprou a bateria do veículo deve aceitar a devolução da bateria usada e depois enviá-la ao fabricante para fins de reciclagem.

Cuidado

Riscos ao entrar em contato com a solução ácida e o chumbo:

- Composição básica: chumbo, ácido sulfúrico diluído e plástico.
- Caso a solução ácida e o chumbo contidos na bateria sejam descartados no ambiente de uma maneira incorreta, poderão contaminar o solo, o subsolo e a água, bem como causar riscos à saúde de seres humanos.
- Se houver contato acidental com os olhos ou a pele com esses produtos, as partes afetadas deverão ser lavadas imediatamente com água e será necessário procurar cuidados médicos.
- Sempre que a bateria for carregada, mantenha-a na posição horizontal para evitar vazamento pelo respiro.

Prevenção de danos aos componentes eletrônicos

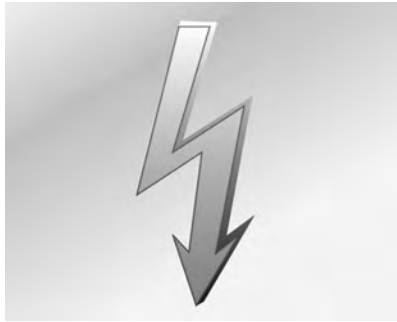

Para evitar a pane de componentes eletrônicos, nunca desconecte a bateria com o motor ligado. Remova a chave da ignição antes de efetivar a desconexão.

Sempre que for desconectá-la, solte primeiro o cabo negativo e depois o positivo. Não inverta a posição dos cabos.

Ao reconectar, remova a chave da ignição, conecte o cabo positivo primeiro e, em seguida, o negativo.

Substituição da palheta do limpador

O funcionamento correto das palhetas do limpador do para-brisa e uma boa visibilidade são condições essenciais para uma direção segura. Verifique as palhetas do limpador com frequência. Limpe as palhetas do limpador com sabão neutro diluído em água. Evite usar os limpadores do para-brisa a seco ou sem acionar os lavadores. Por motivos de segurança, recomendamos que as palhetas dos limpadores sejam substituídas pelo menos uma vez ao ano ou sempre que sua eficiência esteja reduzida prejudicando a visibilidade sob chuva.

Material estranho no para-brisa ou nas palhetas do limpador pode reduzir a eficiência dos limpadores. Não existe nenhuma maneira de remover traços de silicone do vidro. Portanto, nunca aplique polidor com silicone nem qualquer tipo de revestimento de produto repelente no para-brisa do veículo. Isso pode fazer com que as palhetas do limpador trepidem ou saltem, o que prejudicará a visão do motorista. Não utilize solventes, gasolina, querosene ou solvente de tinta para limpar os limpadores. Eles são fortes e podem danificar as palhetas e as superfícies pintadas. Nunca use qualquer tipo de repelente no recipiente do lavador.

Inspeção: inspecione regularmente o estado da palheta. Limpe-as com sabão neutro diluído em água.

Substituição: substitua as palhetas no mínimo uma vez ao ano ou quando sua eficiência esteja reduzida prejudicando a visibilidade sob chuva.

Substituição da palheta do limpador do para-brisa

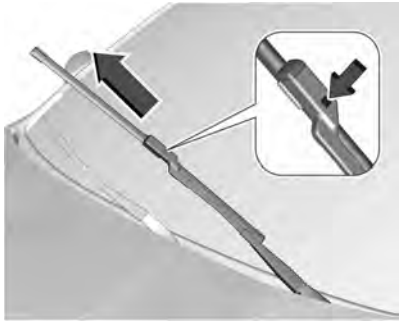

1. Puxe o conjunto do limpador do para-brisa para fora do para-brisa.
2. Pressione o botão na parte central do conector do braço do limpador e puxe a palheta para longe do conector do braço.
3. Remova a palheta do limpador:
4. Realize as etapas 1 a 3 de forma inversa para substituir a palheta do limpador.

Substituição de lâmpadas

Caso ocorra alguma inconveniência ou adversidade, ou para mais informações sobre a substituição da lâmpada, entre em contato com a Concessionária Chevrolet.

Substituição de lâmpadas

A substituição das lâmpadas deverá ser, preferencialmente realizada em uma Concessionária ou Oficina Autorizada Chevrolet. Quando for trocar uma lâmpada, desligue o respectivo interruptor. Evite tocar o vidro da lâmpada com as mãos. Para limpar uma lâmpada manchada, use álcool e um pano limpo sem fiapos. A nova lâmpada deve ter as mesmas características e capacidades da defeituosa.

Aplicação	Potência (W)
Farol alto	60 (Versão Premier – LED)
Farol baixo	55 (Versão Premier – LED)
Luz de condução diurna (DRL)	Todas as versões - LED
Setas dianteiras	21
Setas traseiras	21
Luz de posição	Todas as versões - LED
Luz de freio/lanterna traseira - freio	21
Luz de ré	16
Lâmpada da seta lateral	5
Lâmpada da placa de licença	5

Nota
Após dirigir em chuva intensa ou depois de uma lavagem, algumas lentes das luzes externas podem parecer manchadas.

Essa condição é causada pela diferença de temperatura entre a parte interna e externa da luz.

Isso é similar à condensação dos vidros dentro do veículo durante a chuva e não indica um problema com o veículo.

Se houver infiltração de água nas peças das luzes externas, providencie a verificação do veículo em uma Concessionária ou Oficina Autorizada Chevrolet.

Lâmpadas halogêneas

⚠ Atenção

A lâmpadas halógenas contêm gás pressurizado e podem explodir se arranhadas ou deixadas cair. Você pode se ferir ou ferir outras pessoas. Não esqueça de ler e seguir as instruções da embalagem da lâmpada.

Iluminação de LED

Este veículo tem várias lâmpadas LED. Para substituição de qualquer conjunto de iluminação de LED, entre em contato com sua concessionária.

Faróis



Lado do motorista mostrado, Lado do passageiro similar

1. Luz da seta
2. Farol alto/baixo

Farol alto/baixo

Para substituir uma das lâmpadas do farol alto/baixo:

1. Remova a tampa da parte de trás do conjunto do farol girando-a no sentido anti-horário.



2. Pressione o grampo de mola e desengate-o.
3. Remova o suporte da lâmpada do alojamento do refletor, remova a lâmpada do soquete e troque por uma nova lâmpada.
4. Realize as etapas 1 a 3 no sentido inverso para reinstalá-la.

Luz de seta e luz de posição

1. Remova o soquete da lâmpada girando-o no sentido anti-horário e puxando-o para fora.
2. Remova a lâmpada do soquete.
3. Instale a nova lâmpada no soquete.
4. Instale o soquete da lâmpada girando-o no sentido horário.

Faróis



Lado do motorista mostrado, Lado do passageiro similar

1. Luz da seta
2. Farol alto/baixo

Farol alto/baixo

Para substituir uma das lâmpadas do farol alto/baixo:

1. Remova a tampa da parte de trás do conjunto do farol girando-a no sentido anti-horário.



2. Pressione o grampo de mola e desengate-o.
3. Remova o suporte da lâmpada do alojamento do refletor, remova a lâmpada do soquete e troque por uma nova lâmpada.
4. Realize as etapas 1 a 3 no sentido inverso para reinstalá-la.

Somente seta — posição é LED

1. Remova o soquete da lâmpada girando-o no sentido anti-horário e puxando-o para fora.
2. Remova a lâmpada do soquete.
3. Instale a nova lâmpada no soquete.
4. Instale o soquete da lâmpada girando-o no sentido horário.

Lanternas traseiras

Luz de freio, luz de ré e lâmpada da seta

Luz de freio/luz da lanterna dianteira



Lado do passageiro mostrado, Lado do motorista similar

Luz de marcha à ré



Lado do passageiro mostrado, Lado do motorista similar

Lâmpada da seta



Lado do passageiro mostrado, Lado do motorista similar

Para trocar qualquer uma dessas lâmpadas:

1. Abra a tampa do compartimento de carga.

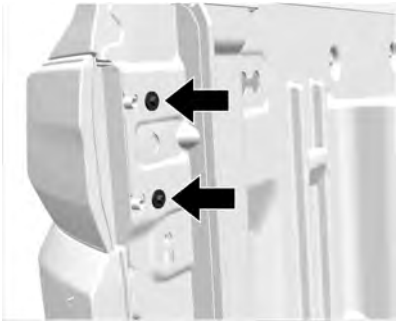

2. Remova os dois parafusos que prendem o conjunto da lanterna traseira na carroceria do veículo.
3. Remova a estrutura da lanterna traseira puxando-a.
4. Remova o soquete da lâmpada do conjunto da lanterna traseira girando-o no sentido anti-horário.
5. Remova a lâmpada do soquete puxando-a para fora.
6. Instale uma nova lâmpada no soquete.
7. Instale o soquete da lâmpada no conjunto da lanterna traseira girando-o no sentido horário.
8. Instale a montagem da lanterna na carroceria do veículo com os dois parafusos.

Luzes de seta



Lado do motorista mostrado, Lado do passageiro similar

1. Force o alojamento da lâmpada para fora com uma ferramenta apropriada.
2. Remova o compartimento da lâmpada para baixo, tomando cuidado para não puxar o cabo.



Gire o suporte da lâmpada no sentido anti-horário para desengatá-lo.

3. Remova a lâmpada do suporte e substitua-a.
4. Insira o suporte da lâmpada no alojamento e gire-o no sentido horário.
5. Insira o alojamento da lâmpada tomando cuidado com o encaixe.

Lâmpada da placa

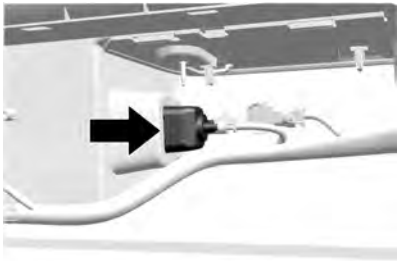

1. A luz da placa de licença se localiza no para-choque traseiro.



2. Do lado traseiro do para-choque, gire o suporte da lâmpada no sentido anti-horário para destravar.
3. Remova a lâmpada do suporte e substitua-a.
4. Insira o suporte da lâmpada no alojamento e gire em sentido horário.

Luzes internas

Luz de cortesia

Se a luz de cortesia não estiver funcionando, inspecione-a em uma Concessionária ou Oficina Autorizada Chevrolet.

Luz do porta-luvas (se equipado)

Se a luz do porta-luvas não estiver funcionando, inspecione-a em uma Concessionária ou Oficina Autorizada Chevrolet.

Iluminação do painel de instrumentos

Faça a troca das lâmpadas em uma Concessionária ou Oficina Autorizada Chevrolet.

Sistema elétrico

Fusíveis

Os dados sobre o fusível substituto devem corresponder aos do fusível defeituoso.

Existem duas caixas de fusíveis no veículo:

- Na parte dianteira esquerda do compartimento do motor.
- Na parte inferior do painel de instrumentos do lado do motorista.

Alguns dos fusíveis principais estão em uma caixa acima do terminal positivo da bateria. Se necessário, faça a troca em uma Concessionária ou Oficina Autorizada Chevrolet.

Antes de trocar um fusível, desligue o respectivo interruptor e a ignição.

Um fusível queimado pode ser reconhecido por seu filamento derretido. Não substitua o fusível até que a causa do defeito tenha sido consertada.

Algumas funções são protegidas por vários fusíveis.

Fusíveis também podem ser inseridos sem a existência de uma função.

Exemplo de um fusível queimado

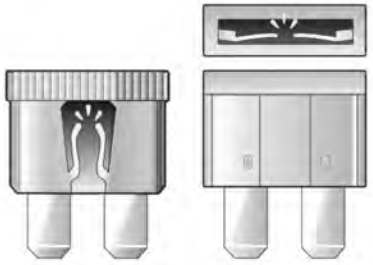

: risco de incêndio elétrico.

⚠ Atenção

A instalação ou o uso de fusíveis que não atendem às especificações de fusíveis originais da GM é perigoso. Os fusíveis podem falhar e resultar em um incêndio. Você ou outras pessoas podem sofrer ferimentos ou morte, e o veículo pode ser danificado.

Consulte *Acessórios e modificações* ⇨ *183* para obter mais informações.

Tipos de fusíveis



1. Minifusível
2. Fusível micro 2
3. Fusível JCase
4. Fusível MCase

Extrator de fusível

O extrator de fusível está localizado na caixa de fusíveis do compartimento do motor.

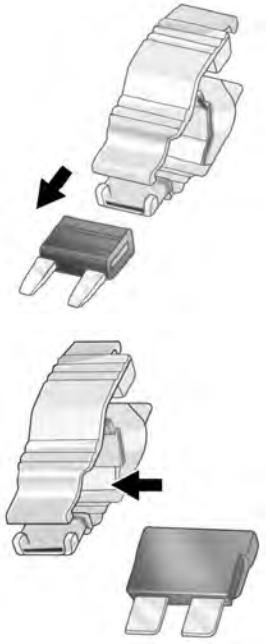



Coloque o extrator de fusível sobre os vários tipos de fusíveis pela parte superior ou pela lateral e remova o fusível.

Caixa de fusíveis do compartimento do motor

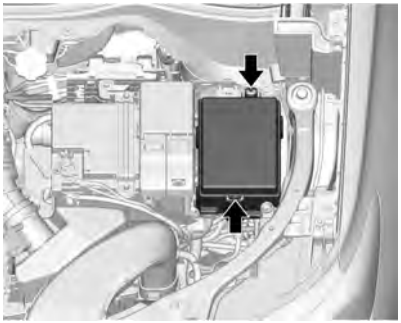

A caixa de fusíveis está na parte dianteira esquerda do compartimento do motor.

Solte a tampa, levante e remova-a.

Algumas descrições da caixa de fusíveis deste manual podem não se aplicar ao seu veículo. Elas eram válidas quando este manual foi impresso. Quando inspecionar a caixa de fusíveis, consulte sua etiqueta.

Podem também existir fusíveis sem função atribuída.

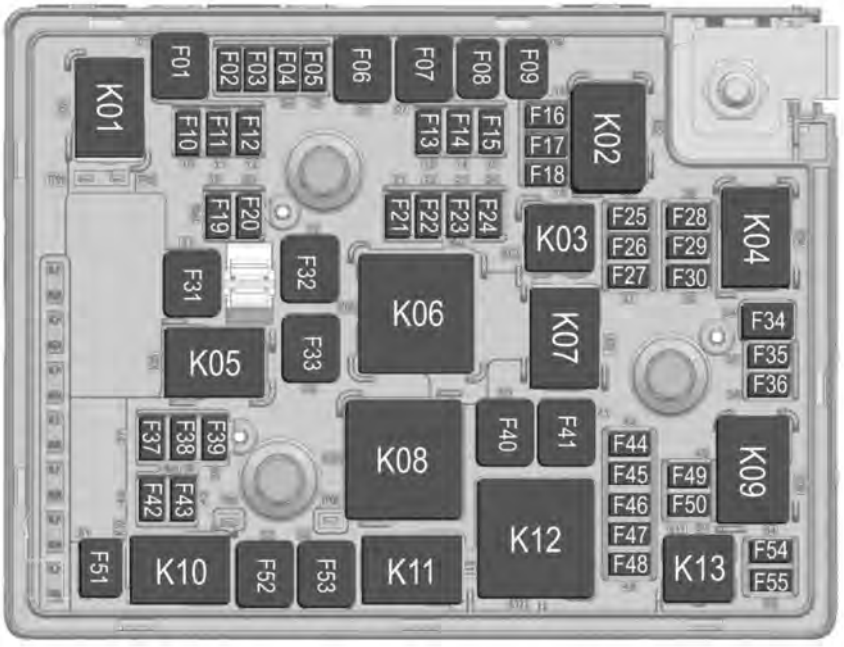

Fusíveis

Posição	Amp.	Circuito
F01	-	Sem uso
F02 [1]	5 A	Sensor da bateria inteligente
F03 [1]	5 A	Solenoide de ventilação do canister
F04	-	Sem uso
F05	-	Sem uso
F06 [2]	60A	Bomba do ABS
F07 [2]	40 A	Válvula do ABS
F08	-	Sem uso
F09	-	Sem uso
F10	-	Sem uso
F11	-	Sem uso
F12 [1]	15 A	Módulo de controle da carroceria

Fusíveis

Posição	Amp.	Circuito
F13 [1]	15 A	Módulo de controle da carroceria
F14 [1]	15 A	Módulo de controle da carroceria
F15 [1]	5 A	Câmera de ré
F16 [1]	5 A	Painel de instrumentos
F17	10 A	Sobressalente
F18 [1]	10 A	Regulagem dos faróis dianteiros
F19	-	Sem uso
F20 [1]	20 A	Trava da tampa do compartimento de carga
F21 [1]	15 A	Módulo de controle da carroceria

Fusíveis

Posição	Amp.	Circuito
F22 [1]	25 A	Módulo de controle do sistema de combustível (se equipado)
F23	-	Sem uso
F24 [1]	20 A	Bomba de combustível (se equipada)
F25	-	Sem uso
F26 [1]	15 A	Módulo de controle do motor - Ignição
F27 [1]	15 A	Módulo de controle da transmissão
F28 [1]	5 A	Sistema de airbag
F29 [1]	15 A	Módulo de controle da transmissão
F30 [1]	15 A	Módulo de controle do motor

Fusíveis

Posição	Amp.	Circuito
F31 [2]	40 A	Desembaçador traseiro
F32	-	Sem uso
F33	-	Sem uso
F34	-	Sem uso
F35	-	Sem uso
F36	-	Sem uso
F37 [1]	30 A	Módulo de controle da carroceria
F38	-	Sem uso
F39	-	Sem uso
F40 [2]	60A	Ventilador de alta velocidade (se equipado)
F41	-	Sem uso
F42	15 A	Sobressalente
F43	-	Sem uso

Fusíveis

Posição	Amp.	Circuito
F44	-	Sem uso
F45 [1]	15 A	Compressor do ar condicionado / Ventilador do radiador intermediário - controle de velocidade / Sensores dos sistemas de injeção
F46 [1]	15 A	Bobina de ignição / Injetores de combustível
F47 [1]	15 A	Módulo de controle do motor - principal
F48 [1]	10 A	Relé do ventilador
F49 [1]	15 A	Bomba de água (se equipada)
F50 [1]	10 A	Embreagem do compressor do ar condicionado

Fusíveis

Posição	Amp.	Circuito
F51 [3]	30 A	Velocidade baixa do ventilador
F52	-	Sem uso
F53 [2]	40 A	Velocidade média do ventilador
F54 [1]	30 A	Arranque 1
F55	-	Sem uso

[1] - Fusível micro 2
[2] - Fusível JCase
[3] - Fusível MCase

Relés	Circuito
K01	Sem uso
K02	Funcionamento/ acionamento
K03	Bomba de combustível
K04	Sem uso

Relés	Circuito
K05	Sem uso
K06	Sem uso
K07	Sem uso
K08	Ventilador de alta velocidade
K09	Arranque 1
K10	Velocidade baixa do ventilador
K11	Velocidade média do ventilador
K12	Módulo de controle do motor - principal
K13	Embreagem do compressor do ar condicionado

Caixa de fusíveis do painel de instrumentos



A caixa de fusíveis do painel de instrumentos está localizada na parte inferior do painel de instrumentos do lado do motorista.

Algumas descrições da caixa de fusíveis deste manual podem não se aplicar ao seu veículo. Elas eram válidas quando este manual foi impresso.

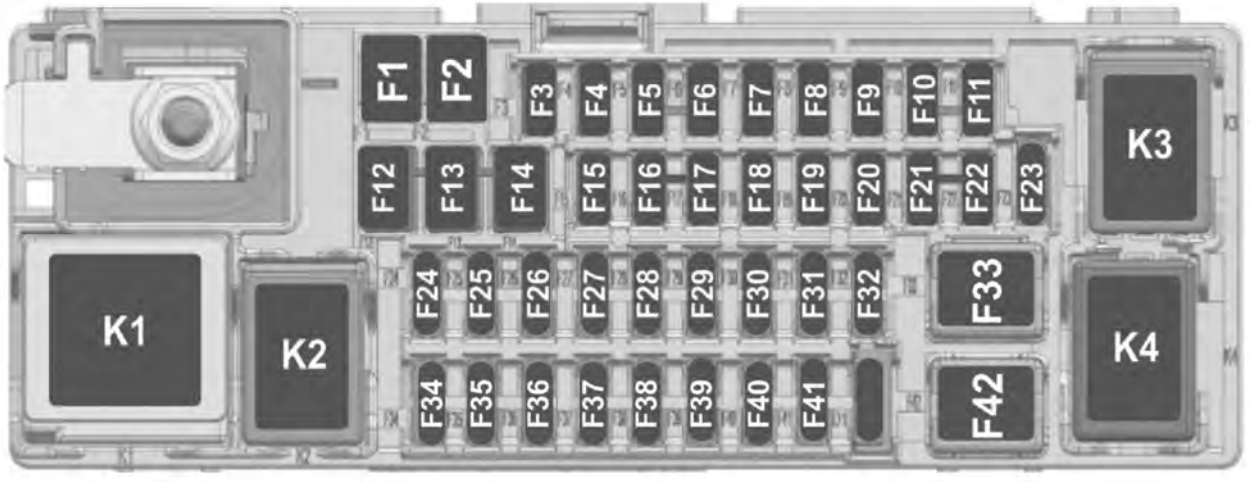

Fusíveis

Posição	Amp.	Circuito
F1	-	Sem uso
F2	-	Sem uso
F3 [2]	10 A	Sensor de chuva
F4	-	Sem uso
F5 [2]	30 A	Módulo de controle da carroceria
F6 [2]	30 A	Módulo de controle da carroceria
F7 [2]	30 A	Módulo de controle da carroceria
F8	-	Sem uso
F9	-	Sem uso
F10	-	Sem uso
F11	-	Sem uso
F12 [3]	40 A	Ventoinha do ar-condicionado automática

Fusíveis

Posição	Amp.	Circuito
F13 [3]	40 A	OnStar/IPC/Visor/ IPD/Rádio/VCU UPA/ SBSA/APA/ECC/CCP/ LPM/BCM1
F14	-	Sem uso
F15	-	Sem uso
F16	-	Sem uso
F17	-	Sem uso
F18 [2]	5 A	Espelhos retrovisores externos
F19	-	Sem uso
F20 [2]	10 A	Módulo do airbag
F21 [2]	7,5 A	Conector de link de diagnóstico
F22	-	Sem uso
F23 [1]	2 A	Interruptor da ignição

Fusíveis

Posição	Amp.	Circuito
F24 [1]	10 A	Iluminação da alavanca de transmissão automática (se equipado)
F25 [1]	20 A	Tomadas elétricas auxiliares (se equipado)
F26 [1]	10 A	Carregador sem fio / USB traseiro
F27	-	Sem uso
F28	10 A	USB dianteiro
F29	2 A	Controle do rádio (se equipado)
F30	-	Sem uso
F31 [1]	10 A	Controles do aquecimento, ventilação e ar-condicionado

Fusíveis

Posição	Amp.	Circuito
F32 [1]	20 A	Lavador do para-brisa
F33 [4]	40 A	Ventoinha do ar-condicionado manual
F34 [1]	5 A	OnStar
F35 [1]	10 A	Conjunto do painel de instrumentos/visor virtual da cabine/ visor do painel de instrumentos
F36 [1]	15 A	Rádio / cabine virtual
F37 [1]	10 A	Alerta de ponto cego lateral / sistema do assistente de estacionamento
F38 [1]	10 A	Controle do aquecimento, ventilação e ar condicionado

Fusíveis

Posição	Amp.	Circuito
F39 [1]	20 A	Módulo de controle da carroceria
F40 [1]	2 A	Interruptores no volante
F41	-	Sem uso
F42	-	Sem uso

[1] - Minifusível
[2] - Fusível micro 2
[3] - Fusível MCase
[4] - Fusível JCase

Relés	Circuito
K1	FUNCIONAMENTO
K2	RAP_ACC
K3	Sem uso
K4	Sem uso

Ferramentas do veículo

Ferramentas

O macaco e as ferramentas estão embaixo do banco dianteiro direito.

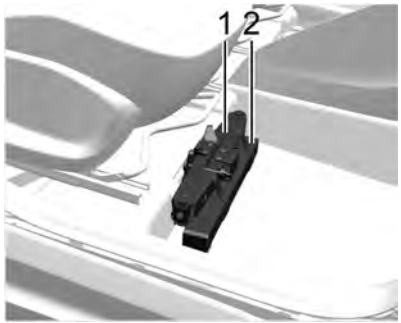

1. Macaco
2. Chave

Rodas e pneus

Condições dos pneus e das rodas

Dirigir sobre superfícies cortantes pode causar danos nos pneus e rodas. Não prenda os pneus no meio-fio quando estacionar.

Verifique regularmente se há danos nas rodas e nos pneus. Procure ajuda de uma Concessionária ou Oficina Autorizada Chevrolet em caso de danos ou desgaste incomum.

Especificação dos pneus

Por exemplo, **195/65 R15 91H**

195: Largura do pneu, mm

65: Relação transversal (altura x largura do pneu), %

R: Tipo de banda: Radial

15: Diâmetro da roda, polegadas

91: Índice de carga, por exemplo, 91 é equivalente a 615 kg

H: Letra do código de velocidade

Letra do código de velocidade:

Q: até 160 km/h

S: até 180 km/h

T: até 190 km/h

H: até 210 km/h

V: até 240 km/h

W: até 270 km/h

Pressão dos pneus

Verifique a pressão dos pneus frios quinzenalmente e antes de viagens longas. Não se esqueça do pneu reserva.



A etiqueta de pressão dos pneus está na coluna da porta dianteira esquerda.

Os dados de pressão dos pneus referem-se a pneus frios.

Sempre infle o pneu reserva até a pressão especificada.

Pressão incorreta do pneu prejudicará a segurança, o manuseio do veículo, o conforto e a economia de combustível e aumentará o desgaste do pneu.

⚠ Perigo

Se a pressão for muito baixa, pode causar o superaquecimento e danos internos nos pneus, resultando na separação da banda de rodagem e mesmo na ruptura do pneu a altas velocidades.

Operação de monitoramento da pressão dos pneus (Se equipado)

Este veículo poderá ter um Sistema de monitoramento da pressão dos pneus (TPMS). O TMPS foi projetado para avisar ao motorista quando houver uma condição de baixa pressão dos pneus. Os sensores do TMPS estão montados em cada conjunto de pneu e roda, exceto o conjunto do pneu reserva. Os sensores do TPMS monitoram a pressão do ar nos pneus e transmitem as leituras de pressão a um receptor localizado no veículo.



Quando uma condição de baixa pressão do pneu é detectada, o TPMS acende a luz de aviso de baixa pressão, localizada no painel de instrumentos. Se a luz de aviso se acender, pare o mais rápido possível e encha os pneus com a pressão recomendada mostrada na etiqueta de Informações sobre Pneus e Carga. Consulte *Rodas e pneus* ⇨ *216*.

A luz de advertência de TPMS acende em cada ciclo de ignição até que os pneus sejam calibrados com a pressão de calibragem correta.

A luz de advertência de TPMS poderá acender em clima frio, ao ligar o veículo pela primeira vez, e apagar ao conduzir o veículo. Isso pode ser um indicador preliminar de que a pressão dos pneus está ficando baixa e precisa ser calibrada na pressão correta.

O TPMS pode avisar sobre uma condição de pressão baixa do pneu mas não substitui a manutenção normal dos pneus. Consulte Rodas e pneus e Rodízio dos pneus.

Cuidado

Materiais selantes de pneus não são todos iguais. Um selante de pneu não aprovado pode danificar os sensores TPMS. Danos ao sensor TPMS causados pelo uso de um selante de pneu incorreto não são cobertos pela garantia do veículo. Sempre use somente o selante de pneus aprovado pela GM, disponível em sua concessionária ou incluído no veículo.

Luz de funcionamento incorreto do TPMS

O TPMS não funcionará corretamente caso um dos sensores do TPMS estiver faltando ou inoperante. Quando o sistema detecta um funcionamento incorreto, a luz de advertência de TPMS pisca durante 1 minuto e então permanece acesa durante o lembrete do ciclo de ignição. A luz de funcionamento incorreto acende em cada ciclo de ignição até que o problema seja corrigido. Algumas condições que podem ocasionar isso são:

- O processo de regulagem do sensor TPMS não foi realizado ou não foi concluído com sucesso após o rodízio dos pneus. A luz de funcionamento incorreto deve apagar após a conclusão do processo de regulagem do sensor. Consulte “Processo de regulagem do sensor do TPMS” posteriormente nesta seção.
- Um ou mais sensores TPMS estão danificados. A luz de funcionamento incorreto deverá apagar quando o problema dos sensores do TPMS for corrigido e o processo de calibragem do sensor for executado com sucesso. Consulte sua concessionária para obter reparo.
- Pneus ou rodas substitutos não correspondem aos pneus ou rodas originais. Pneus e rodas além dos recomendados podem impedir que o TPMS funcione corretamente.
- Operar dispositivos eletrônicos ou estar próximo de instalações que utilizam frequências de ondas de rádio similares ao TPMS pode causar o funcionamento incorreto dos sensores do TPMS.

Se o TPMS não estiver funcionando corretamente, ele não poderá detectar nem sinalizar uma condição de pneu vazio. Consulte a concessionária para reparo caso a luz de funcionamento incorreto do TPMS seja ativada e permaneça ativa.

Processo de regulagem do sensor TPMS

Cada sensor TPMS possui um código de identificação específico. O código de identificação precisa corresponder a uma posição nova do pneu/roda após o rodízio dos pneus ou a substituição de um ou mais sensores TPMS.A luz de funcionamento incorreto deve apagar a cada ciclo de ignição subsequente. Os sensores são combinados às posições do pneu, usando a ferramenta de aprendizado do TPMS. Cada sensor tem uma posição definida para executar a leitura de pressão do pneu. Se a posição do pneu/roda for alterada, é necessária uma nova aprendizagem do sensor do TPMS. Consulte sua concessionária para obter reparo.

Status de carga do veículo (se equipado)

Se disponível, ajuste a pressão dos pneus para a condição de carga, de acordo com a etiqueta de informação dos pneus ou o gráfico de pressão dos pneus, consulte Pressão dos pneus, e selecione o ajuste adequado no menu Carga do pneu no Centro de Informação do Motorista, consulte Centro de informação do motorista (DIC). Este ajuste é a referência para as advertências de pressão dos pneus.

- Modelo básico

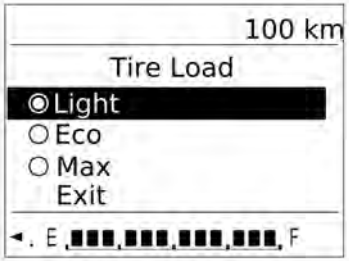

- Modelo completo



Para configurar a Carga dos pneus no menu do Centro de Informação do Motorista (DIC), pare o veículo e aplique o freio de estacionamento. Em veículos com transmissão automática, alterne para P (Estacionamento).

Selecione a página “Carga do pneu”, no menu Informações do veículo no Centro de Informação do Motorista (DIC).

Selecione:

- **Light / Comfort** para pressão confortável para até três pessoas.
- **Eco / Standard** para pressão econômica para até três pessoas.

- **Max/ Loaded** para carga total.

Inspeção dos pneus

Os impactos contra o meio-fio podem causar danos nas rodas e na parte interna dos pneus. Há risco de acidentes a alta velocidade devido a danos ocultos nos pneus. Portanto, se for preciso subir em um meio-fio, faça-o lentamente e no ângulo reto, se possível.

Ao estacionar, verifique se os pneus não ficam pressionados contra o meio-fio. Verifique regularmente o desgaste dos pneus (profundidade dos sulcos) ou danos visíveis. Verifique também possíveis danos às rodas.

Em caso de dano ou desgaste anormal, consulte uma Concessionária ou Oficina Autorizada Chevrolet para repará-los e calibrar a suspensão dianteira e o alinhamento da direção.

Profundidade da banda de rodagem

Verifique a profundidade da banda de rodagem em intervalos regulares.

Os pneus deverão ser substituídos quando o Indicador de desgaste da banda de rodagem mostrar uma profundidade de 1,6 mm.



A profundidade mínima legalmente admissível da banda de rodagem (1,6 mm) foi alcançada quando a banda ficar desgastada até um dos indicadores de desgaste (TWI). Suas posições são indicadas por marcas na parede lateral.

Pneus envelhecem, mesmo se não forem usados. Recomendamos a substituição dos pneus a cada 6 anos.

Rodízio dos pneus

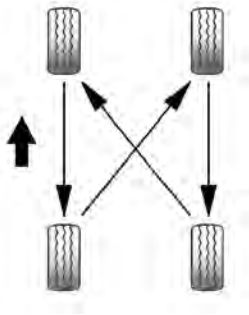

Forças diferentes nos pneus dianteiros e traseiros fazem com que eles se desgastem de forma diferente, dependendo de vários fatores, como a superfície da pista, a forma de condução, o alinhamento da suspensão, o balanceamento das rodas, a pressão dos pneus etc.

O proprietário deverá fazer uma avaliação do desgaste do veículo, incluindo o rodízio periódico dos pneus, que não deverá exceder 10.000 km. O rodízio dos pneus é essencial para obter desgaste uniforme e vida útil longa dos pneus.

O rodízio dos pneus deve ser efetuado como indicado na figura.

A condição dos pneus é um item verificado durante uma revisão periódica em uma concessionária Chevrolet de sua preferência, que pode diagnosticar sinais de desgaste desiguais, o que poderá comprometer a segurança e o desempenho de seu veículo.

Nunca inclua o pneu reserva de uso temporário no rodízio de pneus em função das diferenças de medidas.

Cuidado

- A borracha do pneu se deteriora devido ao envelhecimento. Isto também é válido para o pneu reserva, mesmo que não tenha sido usado.
- O envelhecimento dos pneus depende de muitas condições de uso, incluindo temperatura, condições de carga e pressão de enchimento.
- Os pneus devem ser levados regularmente ao serviço de assistência técnica do fabricante para que se avalie as condições de uso.

(Continua)

Cuidado (Continua)

- Um pneu reserva que não tenha sido usado por um período de 6 anos deverá ser usado somente em emergências. Se for necessário usar esse pneu, dirija em baixa velocidade.

Nota
Após o rodízio de pneus, é necessário levar o veículo a uma concessionária Chevrolet para efetuar a reprogramação do TPMS.

Quando é o momento para pneus novos

O pneu deve ser substituído quando apresentar cortes, bolhas nas laterais ou qualquer outro tipo de deformação.



Os pneus também deverão ser substituídos quando a profundidade da banda de rodagem estiver desgastada até próximo do indicador de desgaste do pneu. A imagem mostra onde a profundidade da banda de rodagem pode ser encontrada.

Cuidado

- A profundidade da banda de rodagem deve ser superior a 1,6 mm. Essas informações podem ser encontradas na lateral do pneu, após a abreviação TWI (indicadores de desgaste da banda).

(Continua)

Cuidado (Continua)

- O risco de aquaplanagem e deslizamento são maiores quando os pneus estão desgastados.

Nota
Ao substituir, use sempre pneus com as mesmas dimensões e da mesma marca. Substitua, de preferência, todos os pneus do mesmo eixo ao mesmo tempo.

Tipos diferentes de rodas e pneus

⚠ Perigo

Não utilize tamanho e tipos diferentes de pneus e rodas daqueles instalados originalmente. Em caso da necessidade de substituir um ou mais pneus, certifique-se de que todos possuam as mesmas especificações dos originais de fábrica. Caso contrário, esta condição poderá afetar a dirigibilidade, causando até mesmo acidentes graves. Além disso, poderá afetar os termos de garantia do veículo. As

(Continua)

Perigo (Continua)

condições citadas acima não se aplicam para o uso do pneu reserva compacto de uso temporário e aos Acessórios Chevrolet desenvolvidos especificamente para o seu veículo. Para maiores informações, consulte a Concessionária ou Oficina Autorizada Chevrolet.

Caso substitua as rodas e pneus originais por Acessório Chevrolet disponível para o seu veículo, poderá haver a necessidade de reprogramar o velocímetro em função do raio dinâmico de rodagem. Consulte a Concessionária ou Oficina Autorizada Chevrolet.

Coberturas de rodas (Se equipado)

Calotas e pneus são aprovados na fábrica para o respectivo veículo, devendo atender a todos os requisitos de conjugação com a respectiva roda onde serão usados.

Se as calotas e os pneus usados não foram os aprovados pela fábrica, os pneus podem não ter uma borda de proteção do aro.

As calotas não podem impedir a refrigeração dos freios.

⚠ Perigo

A utilização de pneus e de rodas inadequados poderá causar a perda súbita de pressão e, acidentes.

Substituição de rodas

Remoção do pneu reserva

Todos os veículos são equipados com um pneu reserva.

⚠ Perigo

A troca de pneus é uma tarefa que pode representar risco de ferimentos. Nunca coloque o corpo ou parte dele sob o carro ou dentro do mecanismo do macaco.

Faça os seguintes preparativos e observe as seguintes informações:

- Estacione o veículo em uma superfície plana, firme e não escorregadia. Os pneus dianteiros devem ficar posicionados para frente.

- Aplique o freio de estacionamento e, para a transmissão manual, engate a primeira marcha, ou a marcha à ré, para a transmissão automática, alterne para P (Estacionamento).
- Remova o pneu reserva (consulte "Como acessar o pneu reserva" mais adiante nesta seção).
- Nunca troque mais de um pneu de cada vez.
- Use o macaco somente para trocar pneus que estiverem furados.
- Se o terreno onde o veículo está estacionado for macio, deve-se colocar uma tábua sólida (espessura mínima de 1 cm) sob o macaco.
- Nenhuma pessoa ou animal deve ficar dentro do veículo quando ele for levantado com o macaco.
- Nunca entre embaixo de um veículo suspenso no macaco.
- Não ligue o veículo quando ele estiver levantado no macaco.
- Limpe as roscas das porcas das rodas com um pano limpo antes de montar a roda.

⚠ Perigo

Não engraxe a porca e o cone da porca da roda.

Como acessar o pneu reserva

O pneu reserva se localiza embaixo da caçamba, em uma gaiola.

1. Abra a tampa do compartimento de carga.
2. Retire o macaco e a chave de roda de baixo do banco do passageiro dianteiro.
3. Localize os 2 parafusos de cabeça hexagonal na caçamba e prenda a chave de roda.

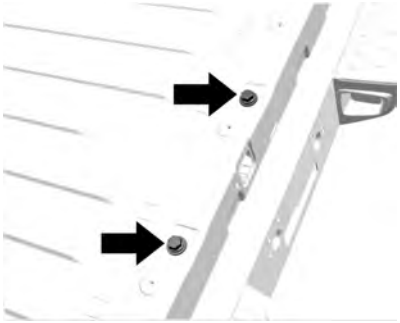

4. Gire cada parafuso hexagonal 10 vezes no sentido anti-horário e repita essa operação 3 vezes.

   Isso abaixará a gaiola do pneu reserva e permitirá o acesso ao pneu reserva.
5. Solte cuidadosamente os 2 ganchos da gaiola do pneu reserva.

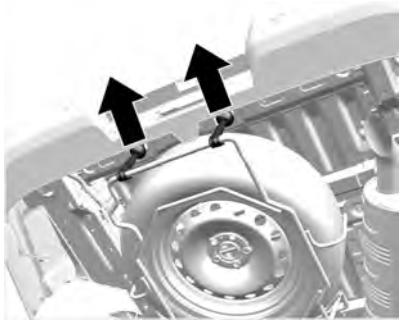

⚠ Atenção

A gaiola do pneu reserva e seus componentes podem ficar quentes devido ao funcionamento do motor. Para ajudar a evitar o risco de queimadura da

(Continua)

Atenção (Continua)

pele desprotegida, nunca toque nesses componentes até que esfriem e sempre use uma luva, ou toalha, para evitar o contato direto com a pele.

6. Abaixe a gaiola até o piso.

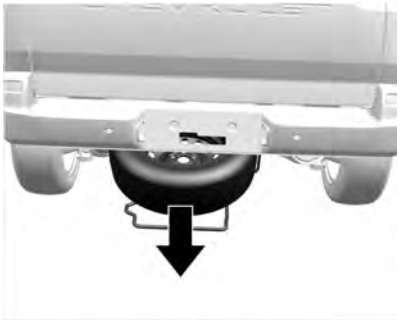

7. Levante ligeiramente a gaiola do pneu reserva e desengate as duas extremidades do gancho.
8. Remover o pneu reserva.
9. O pneu vazio será armazenado no suporte do pneu reserva do veículo.
10. Levante a gaiola e engate as duas extremidades do gancho.
11. Levante a gaiola encaixando a chave de roda nos parafusos de cabeça hexagonal, gire cada parafuso no sentido horário até que seja sentida resistência nos dois parafusos.

Cuidado

Não aperte demais os parafusos ao prender a gaiola do pneu reserva. O aperto excessivo poderá danificar os ganchos e tornar mais difícil abaixar a gaiola do pneu reserva no futuro.

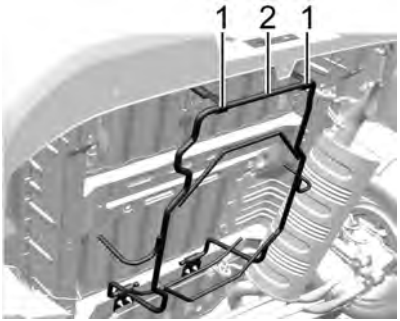

Inspecione visualmente a gaiola e os ganchos para confirmar o armazenamento correto. Quando totalmente armazenado, a alça do suporte do pneu reserva (2) deverá estar ligeiramente acima da borda inferior da cobertura traseira. Os dois ganchos (1) deverá estar engatados no suporte e apertados. Deverá ser observado pouco movimento lateral ao aplicar uma força normal na alça.

Removendo o pneu furado e instalando o pneu reserva

1. Rodas de liga leve e calotas:

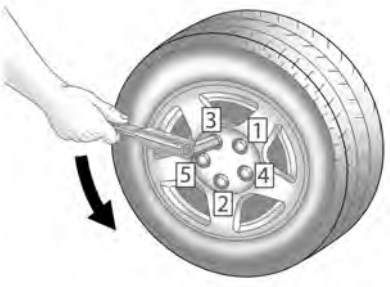

Instale a chave de roda assegurando-se de que ela esteja assentada de forma segura e afrouxe cada porca da roda meia volta.

2. Certifique-se de que o macaco esteja posicionado corretamente com os pontos de elevação do veículo, de forma a impedir que ele escorregue.

Cuidado

Certifique-se de que a cabeça de elevação do macaco esteja na posição correta, ou você poderá danificar seu veículo. Os reparos não seriam cobertos pela garantia.

Posicione a cabeça do macaco no ponto de elevação mais próximo ao pneu furado. A localização é indicada por um entalhe na borda inferior vertical da folha de metal lateral do corpo. Os entalhes no macaco devem estar alinhados com o entalhe na solda por compressão do balancim. O macaco não deve ser usado em nenhuma outra posição.





⚠ Atenção

Ficar sob o veículo quando ele está levantado sobre um macaco é perigoso. Se o veículo escapar do macaco, você poderá sofrer ferimentos graves ou morrer. Nunca coloque-se sob um veículo que esteja apoiado somente em um macaco.

⚠ Atenção

Erguer o veículo com o macaco posicionado de forma inadequada poderá danificar o veículo e, até mesmo, fazer com que o veículo caia. Para ajudar a evitar ferimentos pessoais e danos ao veículo, assegure-se de que a cabeça do macaco esteja encaixada no local adequado antes de erguer o veículo.

⚠ Atenção

Erguer um veículo e ficar sob ele para fazer manutenção ou reparos é perigoso sem os equipamentos de segurança e treinamento adequados. Se um macaco for fornecido

(Continua)

Atenção (Continua)

com o veículo, ele é projetado somente para trocar um pneu furado. Se for usado para qualquer outra finalidade, você ou outras pessoas poderão sofrer ferimentos graves se o veículo escapar do macaco. Se um macaco for fornecido com o veículo, use-o somente para trocar um pneu furado.

3. Prenda a chave ao macaco encaixando a extremidade sextavada da chave na cabeça sextavada do macaco.

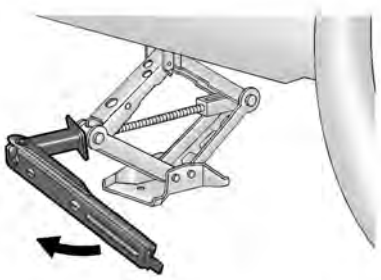

4. Levante o veículo girando a alavanca do macaco no sentido horário. Erga o veículo do chão o suficiente para que haja espaço para retirar o pneu de estrada do contato com o chão.
5. Retire as porcas da roda.
6. Troque a roda.
7. Alinhe o recesso da calota com a válvula do pneu antes de instalar. (Caso equipado)
8. Aperte as porcas da roda.
9. Abaixe o veículo.
10. Instale a chave de roda assegurando-se de que esteja assentada de forma segura e aperte cada porca em sequência cruzada
11. Abaixe o macaco completamente e remova-o de debaixo do veículo.
12. Aperte as porcas de roda firmemente com a chave de roda seguindo a sequência 1, 2, 3, 4, 5 das porcas da roda como mostrado na figura mostrada em "Remoção do pneu furado e instalação do pneu reserva".
13. Guarde o pneu substituído e as ferramentas do veículo.
14. Verifique a pressão do pneu instalado e o torque da porca da roda assim que possível.

⚠ Atenção

Verifique se todas as porcas estão corretamente apertadas. Consulte "Torque das porcas da roda" em "Capacidades e especificações". Poeira ou sujeira na roda, ou nas peças em que a roda é presa, podem fazer com que as porcas da roda afrouxem ao longo do tempo. A roda poderá se soltar e causar uma colisão. Ao trocar uma roda, remova qualquer sujeira ou ferrugem dos locais onde a roda é presa ao veículo. Em caso de emergência, um pano ou um papel toalha pode ser usado; no entanto, use um raspador ou uma escova de aço posteriormente, para remover toda a ferrugem ou sujeira.Não aplique graxa na superfície de montagem da roda, nas sedes cônicas da roda nem nos parafusos ou porcas da roda. A graxa aplicada nessas áreas pode fazer com que a roda fique frouxa ou se solte, resultando em acidente.

Troque ou repare o pneu defeituoso.

TORQUE DA PORCA DA RODA: 140 Nm.

Partida com cabos auxiliares

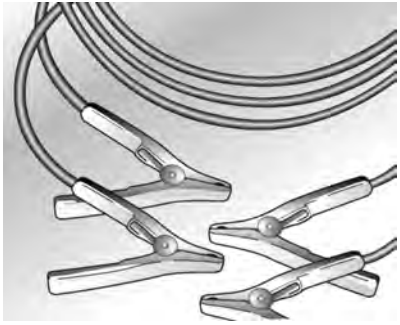

Para dar partida em um veículo com a bateria descarregada, ligue os cabos auxiliares na bateria de outro veículo. Isso deve ser feito com extremo cuidado e seguindo as próximas instruções.

⚠ Perigo

- Tome muito cuidado ao dar a partida com cabos auxiliares. A inobservância das seguintes instruções poderá causar danos ou ferimentos pela explosão da bateria ou danos aos sistemas elétricos de ambos os veículos.
- Evite contato com os olhos, a pele, tecidos e superfícies pintadas. O fluido contém ácido sulfúrico, que pode causar ferimentos e danos em caso de contato direto.

Execute as operações na seguinte sequência:

1. Verifique se a tensão da bateria auxiliar é a mesma que a bateria do veículo com a qual o motor é acionado.
2. Durante essa operação de partida, não se aproxime da bateria.
3. Com a bateria auxiliar instalada no outro veículo, evite contato entre os dois veículos.
4. Verifique se os cabos auxiliares não apresentam isolamentos soltos ou ausentes.
5. Evite o contato entre os terminais auxiliares ou com as partes metálicas dos veículos.
6. Desligue a ignição e desconecte todos os circuitos elétricos cujas conexões não sejam necessárias.
7. Acione firmemente a alavanca do freio de estacionamento. Na transmissão manual, passe a alavanca de mudança para neutro. Na transmissão automática, passe a alavanca de mudança para P.
8. Localize os terminais positivo (+) e negativo (-) nas baterias.

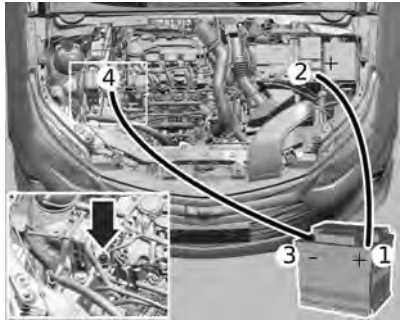

9. Conecte os cabos auxiliares na sequência indicada:

- + com +: terminal positivo da bateria auxiliar (1) com o terminal positivo da bateria descarregada (2).
- - com terra: terminal negativo da bateria auxiliar (3) com o ponto de aterramento do veículo a 30 cm da bateria, das peças móveis e/ou de calor. Por ex.: parafuso do suporte do motor (4).

10. Dê partida no veículo cuja bateria está descarregada. Se o motor não ligar depois de algumas tentativas, pode haver a possibilidade de alguns reparos.
11. Inverta a sequência acima com exatidão quando remover os cabos auxiliares.

Nota

- O motor do veículo que fornece a alimentação auxiliar para a partida deve estar funcionando durante a operação.
- Caso o rádio esteja ligado, poderá sofrer danos sérios. O custo do reparo não será coberto pela garantia.

⚠ Perigo

Os ventiladores e outras partes móveis do motor podem causar ferimentos sérios. Mantenha as mãos, cabelo e roupas afastados das partes móveis quando o motor estiver funcionando ou mesmo com o motor ligado.

Reboque do veículo

Em situações de emergência que exijam que o veículo seja rebocado, procure empresas especializadas que tenham veículos de reboque com plataforma plana.

Nota

Para evitar danos, um veículo com problemas deverá ser rebocado com todas as quatro rodas fora do solo. Deve-se ter cuidado com veículos que tenham pouca folga ao solo e/ou equipamentos especiais. Sempre reboque o veículo em um guincho com plataforma plana.

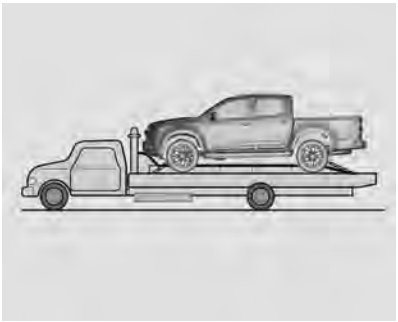

A rebocagem com duas rodas fora do solo não é adequada para este veículo.

Nota

Seja cuidadoso quando o veículo estiver fixo à plataforma; cuide para não danificar tubulações ou chicotes de fios.

Consulte sua concessionária ou um serviço profissional de reboque se o veículo com problemas precisar ser rebocado.

Observe os seguintes procedimentos quando rebocar o veículo:

- Nenhum passageiro deve permanecer no veículo que está sendo rebocado.

- Solte o freio de estacionamento do veículo rebocado e coloque a transmissão em neutro.
- Ligue as luzes de aviso de emergência.
- Mantenha os limites de velocidade.

Procure assistência de uma concessionária Chevrolet.

Reboque do veículo (Engate do reboque)

Dimensões para instalação do engate de reboque

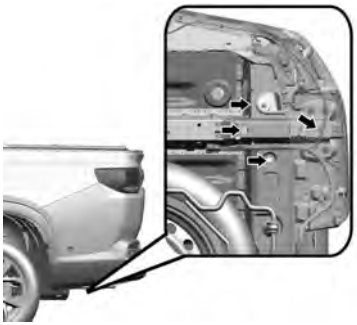

Informações do acoplamento para reboque traseiro

Os 4 pontos de fixação do acoplamento para reboque traseiro são obrigatórios e se localizam na área indicada, mostrada na figura acima.

A carga máxima que pode ser rebocada é de 400 kg.

⚠ Atenção

Consulte uma concessionária Chevrolet para obter a instalação correta do dispositivo de reboque aprovado.

Cuidado

- Uma conexão ruim de componente elétrico (fiação, soquetes, conectores etc) poderá causar danos ao veículo e ao acoplamento de reboque traseiro.
- Nunca deixe o acoplamento do reboque engatado com o veículo quando o motor estiver desligado. Isso poderá descarregar a bateria.
- Não exceda o limite de carga do acoplamento do reboque.

Nota

- Sempre siga as instruções de instalação do fabricante do acoplamento do reboque traseiro.
- Se o veículo estiver equipado com sensores de estacionamento, o proprietário deverá redefinir (consulte o manual do fabricante do sensor de estacionamento) o sistema antes de instalar o acoplamento de reboque traseiro.

Cuidados com a aparência

Limpeza externa

Aqui você encontra informações sobre os cuidados periódicos com a aparência do seu veículo. Observá-los é pré-requisito para o atendimento em garantia de reclamações sobre o acabamento e a pintura interna e externa. As recomendações apresentadas nesta seção evitarão danos resultantes dos efeitos do meio ambiente a que o seu veículo ficar exposto.

Limpeza externa

A melhor maneira de preservar o acabamento do veículo é lavá-lo com frequência.

Lavagem

- Não lave o veículo sob os raios diretos do sol.
- Certifique-se de remover a antena (se equipada) antes de entrar em um lava-jato.
- Depois, para remover a poeira, molhe toda a lataria com água.
- Não jogue água diretamente no radiador para não empenar seu núcleo e, com isto, prejudicar a eficiência do sistema. Use apenas ar comprimido.
- Se desejar, aplique um detergente suave ou um xampu e esfregue com uma esponja ou com uma toalha macia. Retire todo detergente ou xampu antes de secar.
- Use uma escova ou uma toalha separada para limpar os vidros, a fim de não deixá-los engordurados.
- Limpe a borracha das palhetas do limpador com água e detergente suave.
- Pontos de óleo, asfalto ou lama da estrada podem ser removidos com solvente. É recomendável não lavar a carroceria inteira com o solvente.
- Depois de lavar, seque-a bem.

Aplicação de cera

Aplique cera de silicone no veículo se notar gotas de água na pintura depois de enxaguar. Não aplique cera nos componentes plásticos ou de vidro, pois é difícil remover as manchas sobre eles.

Polimento

Uma vez que a maioria dos polidores contém abrasivos, mande polir o veículo em um serviço especializado.

Riscos e corpos estranhos na pintura

Qualquer lasca de pedra, rachadura ou arranhão profundo no acabamento deve ser prontamente reparado em uma Concessionária ou Oficina Autorizada Chevrolet, pois o metal exposto sofre corrosão acelerada que pode se alastrar. Se você notar manchas de óleo ou piche, resíduos de pintura rodoviária, seiva de árvore, excremento de aves, produtos químicos de chaminés industriais, sal marinho e outras, mande-as remover o mais depressa possível. Use solvente para remover manchas de óleo, de asfalto e de resíduos de tinta.

Embaixo do veículo

A água salgada e outros agentes corrosivos podem acelerar a corrosão precoce e deteriorar as partes embaixo do veículo, como linhas de freio, a chapa do piso, painéis metálicos, sistemas do escapamento, braçadeiras, cabos do freio de estacionamento etc. Além disso, fragmentos do solo, lama e terra compactadas na abertura do para-lama acumulam umidade. Para reduzir os estragos, lave o veículo por baixo periodicamente para eliminar esses materiais.

Pulverização

Não pulverize óleo embaixo do veículo. Além de segurar poeira da estrada, a pulverização estraga suportes, juntas, mangueiras etc.

Portas

1. Lubrifique o cilindro das fechaduras com grafite em pó.
2. Lubrifique as dobradiças e batentes da porta, do compartimento de carga e do capô.

3. As aberturas localizadas na parte inferior das portas deixam escapar a água das lavagens ou da chuva. Elas devem ficar desimpedidas, para evitar acúmulos capazes de provocar ferrugem.

Rodas de liga leve

As rodas de liga leve recebem proteção similar à da pintura do veículo. Nunca use produtos químicos, polidores, abrasivos ou escovas, pois eles podem danificar a camada protetora da roda.

Compartimento do motor

Cuidado

Não é recomendável lavar o compartimento do motor, pois isso pode danificar alguns componentes, como: alternador, reservatório do cilindro mestre, componentes elétricos e eletrônicos, conectores elétricos, caixa de fusíveis, radiador e outros.

Não lave qualquer componente sob o capô que contenha este símbolo .

(Continua)

Cuidado (Continua)

Isso poderia causar danos que não serão cobertos pela garantia do veículo.

Se necessário, limpe o motor usando um pano úmido.

Limpeza interna

Com uma solução de sabão neutro, remova imediatamente loções para as mãos, protetor solar e repelente contra insetos de todas as superfícies internas, ou poderá haver dano permanente.

⚠ Perigo

Muitos produtos de limpeza podem ser perigosos ou inflamáveis, ou também podem causar ferimentos ou danos ao seu veículo. Assim, ao limpar o interior de seu carro, não use solventes voláteis, como acetona, tíner, alvejante ou agentes redutores. Nunca use derivados de petróleo para limpeza.

Nota
Lembre-se de remover o mais rápido possível as manchas antes que permaneçam.

Carpetes e estofamento

- Para bons resultados, passe o aspirador e escove o local.
- Para remover manchas ou sujeira leve, use uma escova ou uma esponja molhada em água com sabão neutro.
- Primeiro, use fita adesiva para remover o excesso de sujeira em manchas de gordura ou de óleo. Depois, esfregue com um pano úmido com benzina.
- Nunca aplique solvente de limpeza em excesso; ele vai penetrar no estofamento e causar estragos.

Painéis das portas, peças de plástico e vinil

- Use apenas um pano úmido e depois outro seco.
- Para remover manchas de graxa ou de óleo, use um pano úmido e sabonete dissolvido em água; depois, seque com um pano limpo.

Botões do console

Nunca use produtos de limpeza na região dos botões. Limpe-os com aspirador e um pano úmido.

Painel de instrumentos

Limpe com um pano seco, pois produtos químicos e mesmo a água podem danificar o sistema.

Cintos de segurança

Mantenha-os sempre longe de objetos cortantes ou pontiagudos. Inspecione periodicamente as alças, as fivelas e os pontos de ancoragem. Se estiverem sujos, lave-os com sabão neutro e água morna. Mantenha-os limpos e secos.

Vidros

- Para remover tabaco, camadas de poeira e vapores dos painéis de plástico, lave-os com frequência e passe uma flanela com uma solução de água e sabão neutro.
- Nunca use limpadores abrasivos no vidro, pois eles podem riscar e danificar os vidros.

Painel frontal

⚠ Perigo

Quando exposta ao calor do sol por períodos prolongados, a região superior do painel de instrumentos e o interior do porta-luvas podem alcançar temperaturas de até 100°C. Assim, nunca use essas áreas para armazenar isqueiros, fitas adesivas, discos de computador, CDs, óculos escuros, etc. que possam distorcer ou mesmo se inflamar quando expostos a altas temperaturas. Também há risco de danos aos próprios objetos e ao veículo.

Serviços e manutenção

Informações gerais
Informação de manutenção 233
Manutenção preventiva
Manutenção programada 235
Fluidos, lubrificantes e peças recomendados
Fluidos e lubrificantes recomendados 239

Informações gerais

Informação de manutenção

Para garantir o funcionamento econômico e seguro do veículo e conservar o seu valor, é de vital importância que todas as tarefas de manutenção sejam realizadas dentro dos intervalos especificados.

⚠ Perigo

Nunca execute nenhum reparo ou regulagem no motor, chassi ou componentes relacionados com a segurança do veículo. Você pode estar infringindo leis ambientais e/ou de segurança.

⚠ Atenção

Para veículos equipados com sistema de injeção direta, caso o proprietário opte por abastecer o veículo exclusivamente com etanol, recomendamos o abastecimento de um tanque completo com gasolina (comum

(Continua)

Atenção (Continua)

ou aditivada) a cada 10.000 km para eliminar os possíveis resíduos da utilização do etanol no sistema de injeção.

Inspeção especial

Deve ser realizada no final do primeiro ano de uso ou quando o veículo completar 10.000 km rodados (o que ocorrer primeiro), sem nenhum custo para o proprietário - exceto pelos itens de consumo normais que são descritos no Certificado de garantia - consulte instruções sobre as "Responsabilidades do proprietário". Esta revisão pode ser realizada em qualquer Concessionária ou Oficina Autorizada Chevrolet, apresentando o cupom encontrado no final do certificado de garantia e considerando os limites de quilometragem indicados (consulte instruções sobre regras da garantia).

Nota
Se o veículo pertencer ao programa exclusivo para frotas e/ou empresas de locação de veículos, para obter mais informações entre em contato com a Concessionária Chevrolet.

Efetuado pelo proprietário

- Verifique semanalmente o nível do líquido de arrefecimento no reservatório de expansão e preencha até o nível, se necessário. Duas setas indicam a marca de nível do líquido arrefecedor no reservatório do sistema de arrefecimento. Com o motor frio, retire a tampa, adicione ao reservatório de expansão uma mistura de água potável e aditivo para radiador. Consulte *Fluidos e lubrificantes recomendados* ⇨ *239*.
- Verifique semanalmente o nível de óleo do motor e complete, se necessário.
- Verifique semanalmente o nível do reservatório do lavador do para-brisa e complete, se necessário.
- Verifique semanalmente a pressão dos pneus, inclusive o pneu reserva.
- Pare o veículo e confira o funcionamento do freio de estacionamento.

Condições de uso severo:

As seguintes condições são consideradas severas:

- Quando a maioria dos percursos exige marcha lenta durante um longo período ou funcionamento contínuo em condições de rotação baixa frequentes (como no "anda e para" do tráfego urbano).
- Quando a maioria dos percursos não passa de 6 km (trajeto curto) com o motor pouco aquecido.
- Operação frequente em estradas de terra e de areia.
- Usado como táxi, veículo policial ou atividade similar.
- Quando o veículo permanece, com frequência, parado por mais de dois dias.

Manutenção preventiva

Manutenção programada

Operações de serviço[1]	anualmente ou km x 10.000 [2]	1	2	3	4	5	6	7	8	9	10
Motor e transmissão											
Motor e transmissão: Verifique quanto a eventuais vazamentos.		🔍	🔍	🔍	🔍	🔍	🔍	🔍	🔍	🔍	🔍
Velas			🔍		🔍		🔍		🔧		🔍
Correia sincronizadora e tensor		240.000 km ou 15 anos									
Correia de acessórios		120.000 km ou 5 anos									
Correia da bomba de óleo		240.000 km ou 15 anos									
Óleo do motor [3] (ou de acordo com o Sistema de vida útil do óleo do motor [2]).		🔧	🔧	🔧	🔧	🔧	🔧	🔧	🔧	🔧	🔧
Filtro de óleo: trocar elemento.		A cada troca do óleo do motor.									
Óleo da transmissão manual: remova o bujão, verifique o nível e complete se necessário, limpe o ímã e reinstale o bujão.		🔍									
Óleo da transmissão manual: verificar quanto a vazamentos e completar, se for preciso.			🔍	🔍	🔍	🔍	🔍	🔍	🔍	🔍	🔍
Óleo da transmissão automática: inspecionar se há vazamentos e completar o nível, se for preciso.		🔍	🔍	🔍	🔍	🔍	🔍	🔍	🔍	🔍	🔍

Operações de serviço[1]	anualmente ou km x 10.000 [2]	1	2	3	4	5	6	7	8	9	10
Óleo da transmissão automática		Troque a cada 80.000 km, se o veículo operar sob qualquer das condições severas. Consulte *Informação de manutenção* ⇨ *233*.									
Verifique se há vazamentos no semi-eixo e no protetor da articulação.		🔍	🔍	🔍	🔍	🔍	🔍	🔍	🔍	🔍	🔍
Filtro de ar.			🔍	🔍	🔧		🔍	🔍	🔧		🔍
Sistema de arrefecimento											
Fluido do sistema de arrefecimento		Troque a cada 150.000 km ou 5 anos.									
Sistema de arrefecimento: Verifique quanto a eventuais vazamentos.		🔍	🔍	🔍	🔍	🔍	🔍	🔍	🔍	🔍	🔍
Sistema de ar condicionado											
Sistema de ar condicionado.		🔍	🔍	🔍	🔍	🔍	🔍	🔍	🔍	🔍	🔍
Filtro do ar-condicionado.			🔧		🔧		🔧		🔧		🔧
Filtro secador do receptor do condensador e dessecante								🔧			
Freios											
Discos e pastilhas do freio.		🔍	🔍	🔍	🔍	🔍	🔍	🔍	🔍	🔍	🔍
Revestimentos e tambores.			🔍		🔍		🔍		🔍		🔍
Tubulações e mangueiras do freio.			🔍		🔍		🔍		🔍		🔍

Operações de serviço[1]	anualmente ou km x 10.000 [2]	1	2	3	4	5	6	7	8	9	10
Freio de estacionamento: inspecionar e regular, se for preciso. Lubrificar cabos e ligações.		🔍	🔍	🔍	🔍	🔍	🔍	🔍	🔍	🔍	🔍
Fluido de freios: verifique o nível e, se estiver abaixo do mínimo no reservatório, o vazamento deverá ser corrigido e o fluido trocado.		🔍	🔍	🔍	🔍	🔍	🔍	🔍	🔍	🔍	🔍
Fluido de freios.		Substituir a cada 5 anos.									
Direção, suspensão (dianteira e traseira) e pneus											
Amortecedores: verifique a fixação e se há vazamentos.		🔍	🔍	🔍	🔍	🔍	🔍	🔍	🔍	🔍	🔍
Sistema de direção: verifique a folga e os torques dos parafusos - verifique o protetor contra pó da cremalheira da caixa de direção.				🔍			🔍			🔍	
Guarnições e protetor contra pó: estado, posição e se há vazamentos.		🔍	🔍	🔍	🔍	🔍	🔍	🔍	🔍	🔍	🔍
Pneus: inspecione a pressão, desgastes e possível dano, faça o rodízio de pneus e o balanceamento, caso necessário.		🔍	🔍	🔍	🔍	🔍	🔍	🔍	🔍	🔍	🔍
Aperte as porcas de fixação das rodas.		🔍	🔍	🔍	🔍	🔍	🔍	🔍	🔍	🔍	🔍
Carroceria											
Carroceria e chassi: Danos na pintura ou ferrugem.		🔍			🔍			🔍			🔍
Cintos de segurança: Estado, aperto e funcionamento dos cintos, fivelas e parafusos de fixação		🔍	🔍	🔍	🔍	🔍	🔍	🔍	🔍	🔍	🔍
Sistema elétrico											

Operações de serviço[1]	anualmente ou km x 10.000 [2]	1	2	3	4	5	6	7	8	9	10
Sistema elétrico: verificar com a ferramenta de diagnóstico se existem códigos de falhas.		🔍	🔍	🔍	🔍	🔍	🔍	🔍	🔍	🔍	🔍
Equipamento de iluminação e de sinalização.		🔍	🔍	🔍	🔍	🔍	🔍	🔍	🔍	🔍	🔍
Sistemas do limpadores e lavadores dos vidros: verifique o estado das palhetas e lave-as, se necessário.		🔍	🔍	🔍	🔍	🔍	🔍	🔍	🔍	🔍	🔍
Regulagem dos faróis.			🔍				🔍				🔍

🔍 - Inspecione

🔧 - Substitua

[1] Se o veículo pertencer ao programa exclusivo para frotas e/ou empresas de locação de veículos, para obter mais informações entre em contato com a Concessionária Chevrolet.

[2] O que ocorrer primeiro.

[3] Sempre que ocorrer uma troca de óleo, garanta que o Sistema de vida útil do óleo do motor seja zerado Consulte "Como zerar o sistema de vida útil do óleo do motor".

Fluidos, lubrificantes e peças recomendados

Fluidos e lubrificantes recomendados

	Lubrificante/fluido	Inspeção do nível	Troca
Óleo do motor [1]	Óleo especificado dexos 1 e viscosidade grau SAE 0W20. [1]	Semanal	Consulte *Manutenção programada* ⇨ *235*
Transmissão manual	Óleo sintético para transmissão SAE 75W85 (especificação B0402071 ou GMW18421), engrenagem helicoidal [2].	Na primeira revisão	
Transmissão automática	Óleo Dexron VI - ACDelco [2].	Somente se houver sinais de vazamento.	
Freios	Fluido de freio DOT 4 LV [2] [3].	Em todas as inspeções	
Sistema de arrefecimento	65% de água potável e 35% de aditivo concentrado para radiador ACDelco ou adicione aditivo para radiador pronto para uso ACDelco [2] [4].	Semanal	
Sistema de ar condicionado	Gás R134a.	Eficiência do A/C verificada nas inspeções.	

[1] O veículo é abastecido na fábrica com óleo dexos 1. Consulte "Óleo do motor".
[2] A General Motors usa e recomenda fluidos e produtos químicos ACDelco ou Peças genuínas GM.

	Lubrificante/fluido	Inspeção do nível	Troca
[3] A General Motors desenvolveu um fluido de freio otimizado para o sistema de freios de seu veículo. Para a melhor operação do sistema de freios, a General Motors recomenda expressamente o uso de fluido de freio que esteja em conformidade com a norma de qualidade GMW3356. Caso esse tipo específico de fluido de freio não esteja disponível, sob esses circunstâncias, será possível usar outro fluido de freio de alta qualidade que esteja em conformidade com a ISO 4925, CLASSE 6 ou ABNT NBR 9292 TIPO 4LV. O fluido de freio que está em conformidade com a norma de qualidade GMW3356 está em conformidade com as normas ISO 4925 CLASSE 6, FMVSS116 DOT4, ABNT NBR 9292 Tipo 4 LV, SAE TIPO J1704 de baixa viscosidade. [4] Se o veículo for usado em uma região muito fria (cerca de -20 °C), recomenda-se usar líquido de arrefecimento na proporção de 50% de aditivo e 50% de água potável.			

⚠ Atenção

O material de operação é perigoso e pode ser tóxico. Manuseie com cuidado. Preste atenção nas informações fornecidas na embalagem.

Especificações

Identificação do veículo
Número de identificação do veículo (VIN) 241
Etiquetas de identificação 241
Dados do veículo
Dados do motor 242
Peso do veículo 246
Dimensões do veículo 247
Capacidades e especificações 249
Informação do pneu 251
Pressão dos pneus 252

Identificação do veículo

Número de identificação do veículo (VIN)

Estampagem

O número de identificação do veículo está estampado no painel do assoalho, no lado direito do banco do passageiro dianteiro sob a cobertura do assoalho, visível sob uma capa.

Etiquetas autoadesivas

O número de identificação do veículo está gravado em etiquetas auto-adesivas:

- Etiqueta VIN no painel dianteiro direito no compartimento do motor.
- Etiqueta VIN na coluna da porta dianteira direita.

Vidros

O número de identificação do veículo está gravado no para-brisa, no vidro traseiro e nos vidros laterais.

Etiquetas de identificação



A plaqueta de identificação do veículo está localizada na coluna da porta dianteira direita.

Dados do veículo

Dados do motor

MOTOR	1.2T
Combustível	Etanol / Gasolina
Número de cilindros	3 em linha
Número de mancais	4
Sequência de ignição	1–2–3
Diâmetro do cilindro	75 mm
Curso do cilindro	90,50 mm
Cilindrada	1199 cm^3
Marcha lenta	800 rpm +/- 50 (MT) 900 rpm +/- 50 (AT)
Taxa de compressão	10.5 : 1
Potência máxima (ABNT - NBR ISO 1585)	139 CV (102 kW) a 5000 rpm (gasolina) 141 CV (104 kW) a 5000 rpm (etanol)

MOTOR	1.2T
Torque máximo (ABNT - NBR ISO 1585)	220 Nm a 2500 - 4000 rpm (gasolina) 225 Nm a 2500 - 4000 rpm (etanol)
Rotação máxima permitida (gerenciamento do motor)	Para transmissão manual: 6000 rpm (3750 rpm com o pedal da embreagem aplicado e o veículo parado) Para transmissão automática: 6000 rpm Em Park / Neutral 3400 rpm
AT — Transmissão automática MT — Transmissão manual	

SISTEMA ELÉTRICO	1.2 T
Bateria	12V 60 Ah SLI
Alternador	100 A
Folga do eletrodo - velas	0,6 – 0,7 mm

Motor	1.2 T	
Transmissão	**MT**	**AT**
1ª marcha	3.91 : 1	4.45 : 1
2ª marcha	2.14 : 1	2.91 : 1
3ª marcha	1.41 : 1	1.89 : 1
4ª marcha	1.12 : 1	1.45 : 1
5ª marcha	0.89 : 1	1.00 : 1
6ª marcha	0.76 : 1	0.74 : 1
Marcha à ré	3.77 : 1	2.87 : 1
Relação de transmissão do diferencial	4.19 : 1	3.47 : 1
AT — Transmissão automática MT — Transmissão manual		

Consulte "Indicador luminoso de aumento de marcha" em *Centro de Informações do Motorista (DIC) (Modelo básico)* ⇨ *79 Centro de Informações do Motorista (DIC) (Modelo completo)* ⇨ *81* para uma condução com menor consumo de combustível.

FREIOS	
Tipo	Sistema de freios de circuito duplo hidráulico com divisão diagonal
Dianteiro	Freio de disco com pinça flutuante
Traseiros	Sistema de freio a tambor
Freio de estacionamento	Freio de serviço traseiro

GEOMETRIA DA DIREÇÃO		
Cambagem	Dianteiro	-0,4° +/- 0,8°
	Traseiros	-0,9° +/- 1,0°
Cáster	Dianteiro	5,0° +/- 1,5°
Convergência	Dianteiro	0,36° +/- 0,2°
	Traseiros	0,3° +/- 0,4°
Diâmetro do círculo de giro		11,5 m

Peso do veículo

MOTOR	1.2 T				
Combustível	**Etanol / Gasolina**				
Transmissão	**MT**	**MT**	**AT**	**AT**	**AT**
Versão	**LS**	**LT**	**LTZ**	**RS**	**PR**
Peso bruto total	1910				
Peso máximo permitido no eixo (dianteiro)	930		950		
Peso máximo permitido no eixo (traseiro)	1060				
Peso em ordem de marcha	1273	1282	1310	1310	1310
Peso em ordem de marcha (dianteiro)	756	751	784	779	779
Peso em ordem de marcha (traseiro)	517	531	526	531	531
Carga máxima do engate do reboque (se equipado)	400	400	400	400	400

MOTOR	1.2 T				
Combustível	Etanol / Gasolina				
Transmissão	MT	MT	AT	AT	AT
Versão	LS	LT	LTZ	RS	PR
Carga útil [1]	637	628	600		

Todos os pesos do veículo descritos aqui têm valores aproximados. Valores em kg.
MT — Transmissão manual
AT — Transmissão automática
[1] - Ao rebocar, a carga máxima precisa ser combinada com carga máxima do engate do reboque (se equipado) e não exceder o peso bruto total.

Dimensões do veículo

Todas as dimensões são em milímetros.

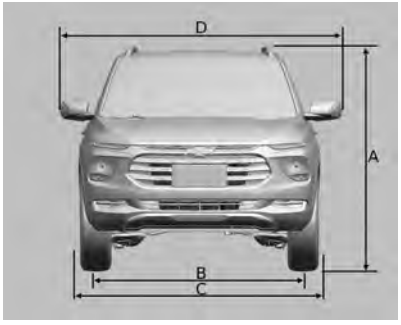

A. Altura total até o teto
   - 1659 mm
B. Bitola:
   - Frente
   - 1547 mm
   - Traseiro
   - 1552 mm
C. Largura total – 1798 mm
D. Largura total (entre espelhos retrovisores) – 2097 mm

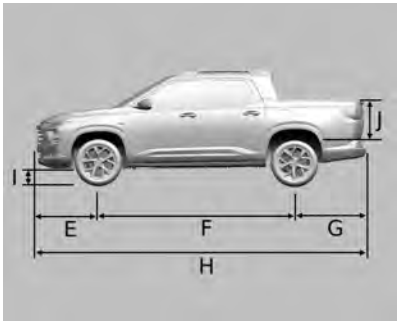

E. Distância entre o centro da roda dianteira e o para-choque dianteiro – 888 mm

F. Distância entre eixos – 2800 mm

G. Distância entre o centro da roda traseira e o para-choque traseiro – 1029 mm

H. Comprimento total – 4717 mm

I. Distância do solo:

- 163 mm (R16)
- 169 mm (R17)

J. Altura da caçamba – 587 mm

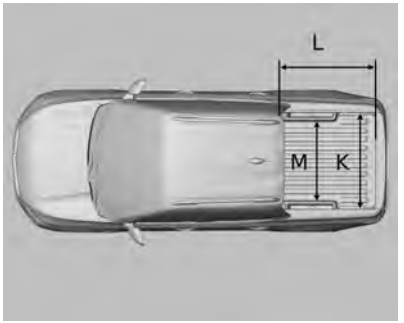

K. Largura da caçamba – 1273 mm

L. Comprimento da caçamba – 1170 mm

M. Largura da caçamba (entre arcos das rodas) – 1008 mm

Capacidades e especificações

CAPACIDADES DE FLUIDOS E LUBRIFICANTES	
Óleo de motor (incluindo substituição de filtro)	4.00 L
Transmissão manual, incluindo diferencial	1.6 L
Transmissão automática	8.1 L
Sistema de resfriamento (com transmissão manual)	5.6 L
Sistema de arrefecimento (com transmissão automática)	5.4 L
Sistema de freios (com transmissão manual)	0.60 L
Sistema de freios (com transmissão automática)	0.57 L
Reservatório do líquido do lavador	2.5 L
Tanque de combustível (referência)	44 L
Refrigerante do ar condicionado	480 G

Carroceria	
Capacidade de carga da caçamba de carga (em litros)*	
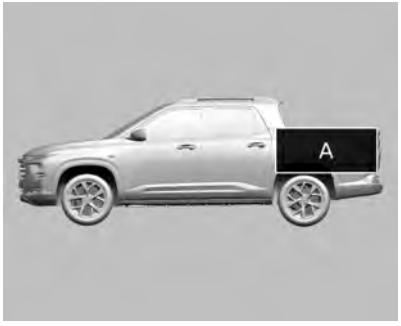	
A	874
* Padrão ISO 3832	

Informação do pneu

RODAS / PNEUS	DIMENSÕES
Rodas	16 x 7 J
	17 x 7 J
Pneus	215/60 R16 95V
	215/55 R17 94V
Pneu reserva de uso temporário [1]	Roda 16 x 7 J com pneu 215/60 R16 95V

[1] Para veículos equipados com pneus 215/55 R17 e pneu reserva 215/60 R16, recomendamos usá-lo em distâncias de até 100 km e a velocidades abaixo de 120 km/h, e ele não deve ser incluído no rodízio de pneus.

Pressão dos pneus

Pneus[1]		Leve / Confortável (até 3 passageiros)	Eco / Padrão	Máx / Carregado
215/60R16 95V	Dianteiro	30 psi (210 kPa)	35 psi (240 kPa)	35 psi (240 kPa)
	Traseiros	30 psi (210 kPa)	35 psi (240 kPa)	39 psi (270 kPa)
215/55R17 94V	Dianteiro	30 psi (210 kPa)	35 psi (240 kPa)	35 psi (240 kPa)
	Traseiros	30 psi (210 kPa)	35 psi (240 kPa)	39 psi (270 kPa)

[1] Os dados dos pneus referem-se aos pneus frios. A pressão do pneu que aumenta na operação de condução não deve ser reduzida.

Pneu reserva de uso temporário	
215/60R16 95V	39 psi (270 kPa)

Informações sobre a garantia

Informações sobre a garantia

Informações de garantia 253
Certificado de garantia internacional 254
Garantia do veículo 254
Mensagem importante aos proprietários 255
Visão geral da cobertura da garantia 255
Garantia limitada para veículos novos 257
Garantia limitada das peças e acessórios 258
Operação de cobertura de garantia em país estrangeiro 260

Informações de garantia

Certificado de garantia e Plano de Manutenção Preventiva*

Leia com cuidado as instruções incluídas nesta seção, pois se relacionam diretamente à garantia do veículo.

Exija da sua Concessionária vendedora o preenchimento correto e completo do Quadro de Identificação localizado no final deste Manual, uma vez que dos informes nele registrados dependerá o processamento da Garantia, em suas várias fases.

Encontram-se nesta seção as definições das responsabilidades da Concessionária vendedora e da General Motors do Brasil Ltda. em relação ao veículo adquirido; também encontram-se as responsabilidades do comprador em relação ao uso e a manutenção do veículo, para ter direito à garantia oferecida.

Nesta seção, encontra-se o Quadro de controle das revisões coberta pelo Plano de Manutenção Preventiva. Após cada revisão, a Concessionária ou a Oficina Autorizada Chevrolet deverá carimbar, datar e assinar o quadro correspondente. Certifique-se de que o procedimento mencionado anteriormente tenha sido executado para poder comprovar, a qualquer momento, que o veículo recebeu os cuidados devidos.

Na seção "Serviços e Manutenção" deste manual encontram-se os itens a serem revisados, de acordo com o Plano de Manutenção Preventiva, assim como sua frequência.

Ao executar os serviços de manutenção descritos nesta seção, a Concessionária ou a Oficina Autorizada Chevrolet procederá como explicado no tópico anterior.

Nesta seção, encontra-se o cupom da 1ª revisão, a ser destacado somente ao executar o serviço correspondente. Não aceite o manual com as vias do cupom previamente destacadas.

Plano de Manutenção Preventiva*

Nas páginas da seção "Serviços e Manutenção" deste Manual do proprietário, apresentamos um Plano de Manutenção Preventiva, que é oferecido como uma recomendação para que o proprietário possa conservar seu veículo em perfeitas condições de funcionamento.

Em relação à primeira revisão, leia com cuidado as informações aqui descritas sobre os itens e os serviços não cobertos pela Garantia.

Esclarecemos que o Plano de Manutenção Preventiva foi concebido para um veículo utilizado em condições normais de funcionamento.

Para outras condições consideradas severas, os intervalos entre as revisões devem ser proporcionalmente reduzidos, de acordo com a frequência e a intensidade do serviço severo ao qual se submete o veículo. Sob condições consideradas severas, é necessário revisar, limpar e/ou trocar com mais frequência os seguintes itens:

- Elemento do filtro de ar do motor

  Consulte *Filtro de Ar do Motor* ⇨ *193*.

Para óleo do motor as advertências / mensagens / códigos de troca de óleo no painel de instrumentos, se equipado com o Sistema de vida útil do óleo do motor poderão ocorrer a intervalos mais curtos que os informados no Plano de Manutenção Preventiva. Nesse caso, siga as recomendações indicadas no painel de instrumentos do veículo.

Por exemplo, as condições de funcionamento a seguir são consideradas severas:

- Funcionamento constante em tráfego urbano lento com paradas e partidas excessivas.
- Serviços de táxi e similares.
- Viagens frequentes de curta distância, sem que o motor alcance a temperatura de funcionamento normal.
- Viagens longas em estradas de terra e/ou areia (estradas irregulares, com areia ou lama excessiva).
- Funcionamento prolongado em marcha lenta.
- Quando o veículo permanece, com frequência, parado por mais de dois dias.
- Para óleo lubrificante do motor as advertências de troca de óleo no painel de instrumentos, se equipado com o Sistema de vida útil do óleo do motor poderão ocorrer a intervalos mais curtos que os informados no Plano de Manutenção Preventiva. Nesse caso, siga as recomendações indicadas no painel de instrumentos do veículo.

** O Plano de Manutenção Preventiva se encontra discriminado neste Manual do Proprietário, sendo aqui mencionado em virtude de sua vinculação com o processo de garantia. Ressaltamos que este Plano aplica-se a veículos que trabalham em condições normais de funcionamento. Veículos que funcionam sob condições severas de trabalho exigem uma redução proporcional nos quilômetros indicados. (Se o veículo pertence ao programa exclusivo de frotas e/ou a empresas de aluguel de veículos, entre em contato com uma Concessionária Chevrolet para obter mais informações.)*

Certificado de garantia internacional

A General Motors do Brasil, procurando sempre maneiras melhores de servir seus clientes, conta com um programa de cobertura de garantia para os países da América do Sul. Assim, se o veículo se encontrar ainda dentro do período de garantia, a Rede de Concessionárias Chevrolet dos países participantes oferecerão serviços sem nenhum custo.

Os países participantes deste programa são Argentina, Paraguai e Uruguai.

Garantia do veículo

A Concessionária ou a Oficina Autorizada Chevrolet concede ao proprietário de um veículo Chevrolet, os seguintes direitos:

Garantia: De acordo com os termos do respectivo certificado inserido neste Manual.

Revisão de manutenção preventiva: Uma delas é executada antes da entrega do veículo e a outra é executada no final do primeiro ano de uso ou a 10.000 km (o que ocorrer primeiro), sem nenhum custo para o proprietário (à exceção dos itens normais de desgaste - consulte *Mensagem importante aos proprietários* ⇨ *255*). A primeira revisão especial será executada na Concessionária ou Oficina Autorizada Chevrolet, mediante a apresentação do cupom encontrado no final desta seção, e respeitados os limites de quilometragem indicados (consulte *Garantia limitada para veículos novos* ⇨ *257*).

Se o veículo pertencer ao programa exclusivo para frotas e/ou empresas de locação de veículos, para obter mais informações entre em contato com a Concessionária Chevrolet.

Assistência técnica: Na seção de Informações ao cliente deste manual, encontram-se as diretrizes para garantir a máxima satisfação nos serviços e perguntas relacionadas à Concessionária ou Oficina Autorizada Chevrolet.

Orientação: Na entrega de um veículo novo, a concessionária explicará:

A. Itens de responsabilidade do proprietário, Garantia limitada do veículo novo e Termos da garantia.

B. Manutenção preventiva.

C. Uso correto dos comandos, dos indicadores e dos acessórios do veículo.

Para adquirir estes direitos, é necessário

1. Que a Concessionária vendedora preencha corretamente a nota fiscal de venda, um documento que concede a garantia oferecida pela General Motors do Brasil Ltda.
2. O preenchimento correto do Quadro de identificação, que pode ser encontrado no final deste manual. Certifique-se de que a Concessionária vendedora assine, date e carimbe a tabela para conceder os direitos na Concessionária ou a Oficina Autorizada Chevrolet.

   A data de entrega do veículo ao proprietário, conforme preenchida no quadro de identificação é a data de início da garantia e prevalece sobre qualquer outra data.

Mensagem importante aos proprietários

Para poder usufruir a garantia oferecida pela General Motors do Brasil Ltda. para o veículo, o proprietário deverá observar com atenção as instruções aqui indicadas, relativas à manutenção do veículo.

Durante a vigência desta garantia, as revisões de manutenção preventiva previstas no Plano de Manutenção Preventiva contido neste Manual do Proprietário deverão, obrigatoriamente, ser executadas em uma Concessionária Chevrolet ou Oficina Autorizada Chevrolet.

Visão geral da cobertura da garantia

Não existem quaisquer garantias com relação ao veículo adquirido, expressas ou inferidas, declaradas pela Concessionária na condição de vendedora e prestadora de serviços, ou pela General Motors do Brasil Ltda., na condição de fabricante ou importadora, a não ser aquelas contra defeitos de material ou de manufatura estabelecidas no presente Termo de Garantia. Toda e qualquer reclamação do

comprador quanto a falhas, defeitos e omissões verificados no veículo, durante a vigência desta garantia, somente será atendida mediante a apresentação da nota fiscal respectiva emitida pela Rede de Concessionárias Chevrolet, junto com o Manual do Proprietário preenchido corretamente, sendo estes os únicos documentos competentes para assegurar o atendimento, com exclusão de qualquer outro.

A General Motors do Brasil Ltda., garante que cada veículo novo de sua fabricação ou importação e entregue ao primeiro comprador por uma Concessionária Chevrolet, incluindo todo o equipamento e acessórios nele instalados na fábrica - é isento de defeitos de material ou de manufatura, em condições normais de uso, transferindo-se automaticamente todos os direitos cobertos por esta garantia, no caso de o veículo vir a ser revendido, ao(s) proprietário(s) subsequente(s), até o término do prazo previsto neste termo.

A obrigação da General Motors do Brasil Ltda. limita-se ao conserto ou substituição de quaisquer peças que, dentro do período normal da Garantia a que aludem estes Termos, conforme a discriminação observada no tópico abaixo, sejam devolvidas a uma Concessionária ou uma Oficina Autorizada Chevrolet, em seu estabelecimento comercial, e cujo a inspeção revele satisfatoriamente a existência do defeito reclamado. O conserto ou substituição das peças defeituosas, de acordo com esta Garantia, será feito pela Concessionária ou a Oficina Autorizada Chevrolet, sem débito das peças e mão-de-obra por ela empregadas.

A presente garantia inclui as garantias legais e a garantia contratual, e é concedida nas seguintes situações:

A. 36 meses ao comprador, se pessoa física ou jurídica, que use o veículo como destinatário final, à exceção daqueles que usem o veículo para serviços de transporte remunerado de pessoas ou bens; e

B. 36 meses ou 100.000 km, o que ocorrer primeiramente, ao comprador, pessoa jurídica, que use o veículo para seu próprio negócio ou produção, ou ao comprador, pessoa física, que use o veículo em serviços de transporte remunerados de pessoas ou bens.

Esta garantia substitui definitivamente quaisquer outras garantias, expressas ou inferidas, incluindo quaisquer garantias implícitas quanto à comercialização ou à adequação do veículo para um fim específico, e quaisquer outras obrigações ou responsabilidade por parte do fabricante.

A General Motors do Brasil Ltda. reserva-se o direito de modificar as especificações ou de introduzir melhorias nos veículos, a qualquer momento, sem incorrer na obrigação de executar os mesmos procedimentos para veículos vendidos anteriormente.

Os termos desta garantia não se aplicam nos seguintes casos:

- A um veículo Chevrolet submetido a uso incorreto, negligência ou acidente;
- A veículo reparado ou modificado fora da Concessionária ou a Oficina Autorizada Chevrolet, de modo que, no julgamento do fabricante, tenha seu desempenho e sua segurança afetados negativamente;
- A serviço de manutenção regular (como: ajuste do motor, limpeza do sistema de combustível, alinhamento do volante, balanceamento das rodas e ajustes dos freios e da embreagem);

- Substituição de itens de manutenção normal (como: velas de ignição, filtros, correias, escovas do alternador e do motor de partida, discos e pastilhas de freio, sistema da embreagem (platô, discos e rolamentos), buchas da suspensão, amortecedores, rolamentos de uso geral e vedadores), quando tal reposição seja executada junto com serviços de manutenção regulares;
- Desgaste normal de itens de estofamentos e de guarnições, devido a desgaste ou a exposição a intempéries.
- Riscos, descoloração, manchas, perfurações, descamações, entre outros, que atingem peças recobertas por couro ou outras coberturas (volante, alavancas em geral, estofamentos) devido ao uso de acessórios nas mãos (anéis, alianças, etc), contato com ácidos, suor, produtos químicos, protetor solar, repelentes, soluções a base de álcool e também devido à exposição frequente ao sol.

Garantia limitada para veículos novos

1. **Preparação antes da entrega**: Para certificar-se de obter a máxima satisfação com o veículo novo, a Concessionária vendedora submeteu o veículo a uma revisão de entrega cuidadosa, de acordo com o programa de inspeção de veículos novos, como recomendado pelo fabricante.
2. **Identificação do proprietário**: O Quadro de identificação do veículo e do proprietário, que pode ser encontrado no final deste manual, preenchido de maneira correta e assinado pela Concessionária vendedora, é usado para apresentar o proprietário à Rede de Concessionárias ou Oficinas Autorizadas Chevrolet em todo o território nacional e, junto com o Aviso de Venda, emitido pela Concessionária vendedora, permite receber todos os serviços indicados nestas regras.
3. **Garantia**: De acordo com os termos da garantia indicados, o proprietário receberá os serviços cobertos pela garantia na Concessionária ou a Oficina Autorizada Chevrolet.
4. **Primeira revisão (especial) do Plano de manutenção preventiva relacionada a 1 ano de uso ou 10.000 km**: O cupom correspondente autoriza o proprietário a receber todos os serviços correspondentes, em qualquer Concessionária ou Oficina Autorizada Chevrolet, apresentando o Manual do Proprietário. A 1ª revisão deve ser executada dentro de 12 meses a partir da data da venda ao primeiro comprador, com uma tolerância de 30 dias a mais ou a menos, ou dentro da faixa de 9.000 a 11.000 km, o que ocorrer primeiro. A mão de obra é gratuita para o proprietário, que é responsável somente pelos custos relacionados aos itens de desgaste normal (ver instruções detalhadas em *Mensagem importante aos proprietários* ⇨ *255*).
5. **É responsabilidade do proprietário**: Proporcionar manutenção apropriada para o veículo, o que não somente reduz os custos operacionais, mas também ajuda a impedir mau funcionamento devido a negligência, que não é coberto pela garantia. Assim, para a própria proteção do proprietário, procurar sempre a Concessionária ou a Oficina Autorizada

Chevrolet para executar a revisão programada, como descrito no Plano de Manutenção Preventiva, porque a garantia somente será aplicável com a apresentação do Manual do Proprietário, com todos os quadros correspondentes das revisões devidamente preenchidos de maneira correta e assinados pela Concessionária ou a Oficina Autorizada Chevrolet que executar os serviços.

Garantia limitada das peças e acessórios

Itens e serviços não cobertos pela Garantia

Para os itens previstos na primeira revisão de Manutenção Preventiva, a mão-de-obra de verificação é gratuita, desde que seja executada dentro do período de garantia ou da quilometragem estipulada como indicado nas Regras da Garantia, à exceção das despesas, incluindo-se as de mão-de-obra, relacionadas aos itens normais de desgaste, danos e outras falhas de funcionamento causados por terceiros.

Os itens e os serviços contidos nesta categoria são descritos abaixo:

- Óleos e fluidos em geral
- Filtros em geral
- Serviços relacionados ao Plano de Manutenção Preventiva
- Vidros

Peças e componentes com desgaste natural

Algumas partes e componentes podem sofrer desgaste natural (em diferentes níveis), independentemente do uso do veículo, de acordo com a operação à qual o veículo é submetido, e tem cobertura da garantia complementar à garantia legal de 90 dias (vide tabela a seguir) para defeitos de fabricação a partir da data ou compra. Em caso de defeito de fabricação (após confirmação de que não foram sujeitos a uso abusivo), as peças ou os componentes serão substituídos. Em qualquer outra situação, a substituição seguirá a orientação específica do fabricante e todas as despesas serão de responsabilidade do proprietário.

Item	Cobertura total da garantia (garantia legal de 90 dias inclusa)
Lâmpadas / Palhetas do limpador dos vidros	6 meses
Bateria	12 meses

Pastilhas de freio / Lonas de freio / Discos de freio Rolamentos de roda	6 meses (destinatário final)[1] 6 meses ou 5.000 km, o que ocorrer primeiro (uso comercial)[2]
Sistema de embreagem (platô, disco e atuador)	12 meses ou 10.000 km, o que ocorrer primeiro (cliente final)[1] 6 meses ou 5.000 km, o que ocorrer primeiro (uso comercial)[2]
Amortecedores / Buchas da suspensão / Pneus	12 meses (destinatário final)[1] 12 meses ou 10.000 km, o que ocorrer primeiro (uso comercial)[2]
Onix / Onix Plus, Tracker e Montana: Correia sincronizadora	Acompanha a garantia do veículo
Correias / Velas de ignição	6 meses ou até a manutenção preventiva (vide tabela na seção Serviços e manutenção), o que ocorrer primeiro
S10 e Trailblazer: Volante, cobertura dos bancos e guarnições.	36 meses
S10 e Trailblazer: Sistema do painel de instrumentos e rádio.	36 meses
S10 e Montana: Capota marítima	12 meses

S10: protetor de para-choque	12 meses
- Para compradores que usam o veículo para fins pessoais/não comerciais e cuja fatura é emitida em nome de uma pessoa (CPF). [2] - Para compradores, pessoas jurídicas, cuja respectiva fatura é emitida para uma pessoa jurídica que usa o veículo para seu próprio negócio ou um indivíduo que use o veículo para serviços de transporte remunerados de pessoas, bens, compartilhamento ou aplicativos.	

A lâmpada de LED não é um item de desgaste normal e, assim, segue os termos de garantia do veículo.

Bateria

A bateria tem garantia de doze (12) meses, independentemente do tipo de uso do veículo. Não são cobertos pela garantia casos caracterizados como uso inadequado, como mencionado no item "Os termos desta garantia não são aplicáveis nos seguintes casos", consulte *Visão geral da cobertura da garantia* ⇨ *255*.

OnStar

Se equipado, o módulo OnStar seguirá a garantia do veículo.

Operação de cobertura de garantia em país estrangeiro

Para desfrutar os direitos da garantia nos países mencionados anteriormente, deverão ser obedecidos todos os procedimentos listados em *Garantia limitada para veículos novos* ⇨ *257* e em *Visão geral da cobertura da garantia* ⇨ *255* neste manual.

A revisão de Manutenção Preventiva deve ser executada em Concessionárias localizadas em território brasileiro.

Informações ao consumidor

Informações ao consumidor
Escritórios de assistência ao cliente 261
Declaração de conformidade (ANATEL) ... 262
Registro de dados do veículo e privacidade
Registradores de dados de eventos 263

Escritórios de assistência ao cliente

CRC - Centro de relacionamento Chevrolet



Você poderá entrar em contato diretamente com a General Motors, sem custo, de qualquer lugar no país, por telefone ou redes sociais:

- **Brasil 0800-702-4200**
  chevrolet (BR), @chevroletbrasil, chevroletbr.
- **Argentina 0800-888-2438**
  chevroletArgentina, @chevroletArg, chevroletarg.
- **Uruguai 0800-2438**
- **Paraguai 009-800-542-0087**

Para acelerar a assistência do **CRC**, tenha em mãos as seguintes informações:

- Número de identificação do veículo - VIN (número do chassi).
- Número do CPF/CNPJ do cliente.

Chevrolet Road Service

O manual das condições gerais do programa Road Service está no final deste Manual.



Para obter mais informações sobre as Revisões Chevrolet, acesse www.chevrolet.com.br e programe a revisão on-line.

Nível de ruído

Este veículo está em conformidade com as Resoluções CONAMA 01/93, 08/93 e 272/00, e com a Instrução Normativa do IBAMA n°

28/02, de controle da poluição sonora para veículos automotores. Limite máximo de ruído para fiscalização (com o veículo parado):

Motor / transmissão	dB(A)
1.2 T Manual	81,30 a 4.125 rpm
1.2 T Automática	74,73 a 3.400 rpm
1.2 T Manual – Motor de injeção direta	76,13 a 3.750 rpm
1.2 T Automático – Motor de injeção direta	74,03 a 3.400 rpm

É importante que todo o serviço de manutenção seja executado de acordo com as **Manutenções preventivas** para que o veículo permaneça dentro dos padrões antipoluentes.

Declaração de conformidade (ANATEL)

Brasil

ANATEL
Agência Nacional de Telecomunicações

Transmissor RKE – Acesso com chave

Inclui produtos homologados pela Anatel sob o número 07122–18–06643.

Transmissor RKE – Acesso sem chave

Inclui produtos homologados pela Anatel sob o número 07598–18–06643.

Carregamento sem fio

Inclui produtos homologados pela Anatel sob o número 05400–16–09946.

Inclui produtos homologados pela Anatel sob o número 00153-23-15321.

Porta USB

Inclui produtos homologados pela Anatel sob o número 21690–23–16280.



Bluetooth

Inclui produtos homologados pela Anatel sob o número 08263–18–01925.

Inclui produtos homologados pela Anatel sob o número 18310–23–01925.

Monitor da Pressão dos Pneus

Inclui produtos homologados pela Anatel sob o número 06506–18–11705.

Onstar

Inclui produtos homologados pela Anatel sob o número 05315-18-01925.

Este equipamento não tem o objetivo de proteger contra interferências danosas e não pode causar interferências em sistemas devidamente autorizados

Registro de dados do veículo e privacidade

Registradores de dados de eventos

O veículo tem uma série de sistemas sofisticados que monitoram e controlam vários dados do veículo. Alguns dados podem ser armazenados durante a operação regular para facilitar o reparo de funcionamento incorreto detectado, outros dados são armazenados apenas em situações de acidente ou quase acidente por sistemas normalmente chamados de Gravadores de dados de acontecimentos (EDR).

Os sistemas podem gravar dados sobre a condição do veículo e como ele foi operado (por exemplo, velocidade do motor, aplicação do freio, uso do cinto de segurança). Para ler esses dados, são necessários equipamento especial e acesso ao veículo. Isso ocorrerá quando o veículo receber manutenção em uma Concessionária ou Oficina Autorizada Chevrolet. Alguns dados são alimentados de forma eletrônica nos sistemas de diagnóstico GM. O fabricante não acessará informações sobre um acidente nem as compartilhará com terceiros, exceto

- Com o consentimento do proprietário do veículo, ou, se o veículo for alugado, com o consentimento de quem alugou.
- Em resposta a uma solicitação oficial da polícia ou de repartição pública semelhante.
- Como parte da defesa do fabricante em caso de ação judicial.
- Como requerido pela lei.

Além disso, o fabricante pode usar os dados coletados ou recebidos:

- Para as necessidades de pesquisa do fabricante.
- Para disponibilizá-los para necessidades de pesquisa; quando apropriado, a confidencialidade é mantida e a necessidade é mostrada.
- Para compartilhar dados resumidos que não estejam vinculados a um veículo específico com outras organizações, para fins de pesquisa.

OnStar

Visão geral do OnStar
Visão geral do OnStar 264
Serviços do OnStar
Emergência 265
Segurança 266
Informações adicionais do OnStar
Informações adicionais do OnStar 266
Informações adicionais do OnStar (Endereço na rede) 268

Visão geral do OnStar

Este veículo pode estar equipado com um sistema interno e abrangente que pode se conectar ao Centro de Atendimento do OnStar e a um Assessor que ajudará o usuário com serviços de Emergência, Proteção, Conveniência e outros. O OnStar exige que os sinais dos sistemas elétrico e da bateria do veículo, do serviço de comunicação do celular e do Sistema de Posicionamento Global (GPS) estejam disponíveis e funcionando. Com a permissão anterior dada pelo proprietário do veículo, o OnStar pode coletar informações sobre o veículo, como hábitos de direção e localização.

Lembre-se de que, para desfrutar dos benefícios do OnStar, é essencial solicitar a ativação do sistema, que é realizada na concessionária em que o veículo foi comprado. Consulte os Termos e Condições e Declaração de privacidade do OnStar para obter mais detalhes incluindo as características do sistema e o serviço disponível para o seu veículo em "Endereço na rede" em Informações adicionais do OnStar.

Os serviços OnStar estão disponíveis pelo período definido em contrato no ato da compra do veículo. Após esse período, para continuar utilizando os serviços OnStar é necessário renovar a inscrição, para isso ligue usando o botão OnStar. Os serviços OnStar podem exigir um plano de serviços e um plano de dados pagos.



- Botão de chamada telefônica
- Botão OnStar (se equipado)
- Botão de emergência

A luz de status do sistema OnStar fica próxima aos botões OnStar. Se a luz de status estiver:

- Verde: o sistema está pronto.
- Verde piscando: em uma ligação.
- Vermelho: indica um problema.

– Apagada: o sistema está desligado. Pressione o botão OnStar duas vezes para falar com um consultor OnStar.

Pressione o botão de chamada telefônica para:

- Atender ou encerrar uma ligação.
- Abrir e personalizar o nome e a senha do Hotspot Wi-Fi, se equipado.

Pressione o botão OnStar (se equipado) para se conectar a um Consultor do OnStar, disponível 24 horas por dia e 7 dias por semana, para:

- Inscrição, verificar informações da conta ou atualizar informações de contato.
- Serviços de navegação (se equipado com uma tecnologia de conforto e conveniência compatível).
- Assistente de localização de pontos de interesse.
- Informações gerais.

Pressione o botão de Emergência para estabelecer uma conexão prioritária com um Consultor do OnStar, disponível 24 horas por dia e 7 dias por semana, para:

- Obter ajuda em uma emergência.
- Obter assistência em caso de acidentes relacionados à colisão do veículo.

Nota: Lembre-se de que o OnStar não oferece serviços privados como Ambulância ou Reboque. O OnStar age como um intermediário para alguns serviços públicos emergenciais. A disponibilidade e qualidade dos serviços públicos pode variar de acordo com os fornecedores do serviço e a região do país.

Serviços do OnStar

Emergência

Com a resposta de colisão automática, os sensores embutidos podem alertar automaticamente um assessor treinado do OnStar, que será conectado automaticamente ao veículo para ajudar em caso de acidente. Os dados do acidente do veículo (como a localização, a severidade da colisão, etc) serão enviados automaticamente para o assessor do OnStar para permitir que ele forneça a assistência necessária.

Pressione o botão de Emergência para estabelecer conexão prioritária com um Consultor do OnStar, que poderá contatar fornecedores de serviços públicos emergenciais, direcioná-los ao seu local e transmitir informações importantes.

A tecnologia do GPS é usada para identificar o veículo e fornecer informações importantes à equipe de emergência.

O OnStar pode desbloquear ou bloquear as portas do veículo remotamente em caso de emergência.

Nota

Lembre-se de que todos os serviços, incluindo os de emergência, dependem da disponibilidade dos sinais do celular e do GPS. Lembre-se de que o OnStar não oferece serviços privados como Ambulância ou Reboque. O OnStar age como um intermediário para alguns serviços públicos emergenciais. A disponibilidade e qualidade dos serviços públicos pode variar de acordo com os fornecedores do serviço e a região do país.

Segurança

O OnStar fornece os seguintes serviços de segurança:

- Com o Assistente de roubo do veículo, os Assessores do pacote de serviços do OnStar podem usar o Sistema de Posicionamento Global (GPS) para monitorar o veículo e ajudar as autoridades públicas a recuperá-lo. Adicionalmente, o OnStar vai monitorar o sistema de alarme do veículo e tomar as medidas necessárias para que ele seja acionado.
- O OnStar pode entrar em contato com o Road Service dentro do período de garantia do veículo.

A eficácia dos serviços depende da disponibilidade dos sinais do celular e do GPS. O OnStar não é responsável por acessórios ou itens pessoais roubados, como computadores, rádios, pneus reservas e outros. Lembre-se de que a OnStar não é uma empresa de seguros.

É fundamental relatar o evento o mais rápido possível. O atraso no relato de um veículo roubado pode diminuir a eficácia da localização e da recuperação.

Para obter mais informações sobre os serviços de segurança consulte "Endereço na rede" em *Informações adicionais do OnStar (Endereço na rede)* ⇨ *268 Informações adicionais do OnStar* ⇨ *266*.

Informações adicionais do OnStar

Serviço de transferência

Pressione o botão OnStar para solicitar a transferência da conta para outro veículo. O Assessor pode cancelar ou remover as informações da conta. Para obter mais detalhes consulte "Endereço na rede" em *Informações adicionais do OnStar (Endereço na rede)* ⇨ *268 Informações adicionais do OnStar* ⇨ *266*.

Nota
Alguns documentos podem ser solicitados.

Venda/transferência do veículo

Pressione o botão OnStar para solicitar a um Consultor o encerramento dos serviços OnStar se o veículo tiver sido descartado, vendido, transferido ou se o contrato tiver acabado. Para obter mais detalhes consulte "Endereço na rede" em *Informações adicionais do OnStar (Endereço na rede)* ⇨ *268 Informações adicionais do OnStar* ⇨ *266*.

⚠ Atenção

Proprietário de veículos seminovos deverão entrar em contato com a central OnStar por meio do botão OnStar para verifique o período de conectividade de seu Chevrolet, bem como para alterar a propriedade da conta OnStar, caso isso ainda não tenha sido feito pelo proprietário anterior

Reativação para proprietários subsequentes

Pressione o botão OnStar para falar com um Consultor. O Assessor atualizará os registros do veículo e apresentará os planos de assinatura da OnStar. Para obter mais detalhes consulte "Endereço na rede" em *Informações adicionais do OnStar (Endereço na rede)* ⇨ *268 Informações adicionais do OnStar* ⇨ *266*.

Nota
Alguns documentos podem ser solicitados e alguns encargos podem ser aplicados.

Funcionalidade da OnStar

- Consulte "Endereço na rede" em *Informações adicionais do OnStar (Endereço na rede)* ⇨ *268 Informações adicionais do OnStar* ⇨ *266*.
- Pressione o botão OnStar para falar com um Consultor.

Os serviços da OnStar estão sujeitos à disponibilidade de sinal do celular e do GPS. O fornecedor de serviço de telefonia também deve ter cobertura, capacidade de rede, recepção e tecnologia compatíveis com os serviços da OnStar. Os serviços que envolvem informações de localização do veículo não podem funcionar a menos que estejam disponíveis sinais GPS não obstruídos e compatíveis com o hardware OnStar. Os serviços OnStar poderão não funcionar se os equipamentos da OnStar não estiverem instalado corretamente ou se não forem mantidos adequadamente. Os serviços OnStar podem não funcionar se equipamentos ou software forem adicionados, conectados ou alterados. Outros problemas fora do controle da OnStar podem impedir a prestação do serviço, como montanhas, edifícios altos, túneis, clima, projeto e arquitetura do sistema elétrico do veículo, danos ao veículo em uma colisão ou congestionamento ou obstrução da rede de telefone sem fio.

Número de identificação pessoal (PIN) OnStar

Um PIN é necessário para acessar alguns serviços da OnStar. O PIN deverá ser alterado no primeiro contato com um consultor. Para alterar o PIN do OnStar, contate um consultor OnStar pressionando o botão OnStar.

Problemas em potencial

Se o veículo não estabelecer conexão continuamente por mais de dez dias, a eficácia do serviço pode ser reduzida. Após dar a partida no veículo e mantê-lo ligado por alguns minutos, o sistema retomará o trabalho.

Sistema de Posicionamento Global (GPS)

- Poderão ocorrer obstruções ao GPS em uma cidade grande com edifícios altos, em garagens, nos arredores de aeroportos, em túneis, em passagens subterrâneas, em uma área de mata densa e em outros locais. Más condições climáticas também podem afetar o desempenho do GPS. Se o sinal do GPS não estiver disponível, o sistema da OnStar ainda deverá funcionar para contatar a OnStar. Entretanto, o OnStar poderá ter dificuldade em identificar a localização exata.
- Em situações de emergência, o OnStar poderá usar a última posição do GPS armazenada para enviar equipes de primeiros socorros.

Uma perda temporária de sinal de celular e GPS pode causar perda da capacidade do assessor da OnStar de realizar determinados serviços.

Sinal de celular

O sinal do celular é necessário para estabelecer comunicação entre o veículo e o centro de atendimento do OnStar.

Não foi possível contatar a OnStar

Se houver uma cobertura de sinal limitada ou a rede do celular tiver atingido a capacidade máxima, o serviço poderá ser afetado. Pressione o botão OnStar para tentar realizar a chamada novamente ou tente novamente após dirigir alguns quilômetros até outra área de sinal de celular.

Problemas com o veículo e energia

Os serviços do OnStar requerem que o sistema elétrico do veículo esteja em modo de operação para funcionar corretamente. Esses sistemas podem não funcionar se a bateria estiver descarregada ou desconectada.

Equipamento elétrico adicional

O sistema OnStar é integrado na arquitetura elétrica do veículo e é projetado para o equipamento original instalado. Qualquer modificação ao sistema elétrico ou aos equipamentos elétricos adicionados pode prejudicar o funcionamento do sistema OnStar e até impedi-lo. A GM não se responsabiliza pelo não funcionamento do sistema e isto pode não estar coberto na garantia. Nem todos os produtos da GM são compatíveis com o OnStar, certifique-se de instalar produtos validados e compatíveis com o OnStar em concessionárias Chevrolet.

Atualizações de software do veículo

O OnStar pode fornecer atualizações ou alterações de software remotamente ao veículo sem aviso prévio ou consentimento. Estas atualizações ou alterações podem aprimorar ou manter a segurança, a proteção ou a operação do veículo ou dos sistemas do veículo. As atualizações ou alterações do software podem afetar ou apagar dados ou configurações que estiverem armazenadas no veículo. Estas atualizações ou alterações podem também coletar informações pessoais. Tais coletas são descritas na declaração de privacidade da OnStar ou divulgadas separadamente no ato da instalação. Tais atualizações ou alterações também podem fazer com que o sistema comunique-se automaticamente com os servidores do OnStar para coletar informações sobre o status do sistema do veículo, identificar a disponibilidade de atualizações ou mudanças ou fornecê-las. Um contrato ativo com o OnStar constitui anuência a essas atualizações ou alterações de software e concordância relativa ao fornecimento destas, remotamente pelo OnStar, ao veículo.

OnStar - reconhecimentos do software

Para obter o código fonte em GPL, LGPL, MPL e outras licenças de código aberto contidas neste produto, visite o http://opensource.lge.com. Além do código fonte, todos os termos de licença referidos, isenções da garantia e avisos sobre direitos autorais estão disponíveis para download. Esta oferta é válida por um período de três anos após a última remessa deste produto. Esta oferta é válida para qualquer pessoa em posse destas informações.

*Fornecido através da LG Electronics Inc., que é a única responsável pelas disposições da conformidade com OSS relacionadas.

Informações adicionais do OnStar (Endereço na rede)

Endereço na rede

Brasil

www.chevrolet.com.br/onstar.

Argentina

www.chevrolet.com.ar/onstar.

Serviços conectados

Serviços conectados
Conexões 270

Conexões

Aplicativo My Chevrolet

Baixe o aplicativo My Chevrolet para dispositivos móveis Apple® ou Android™. Os assinantes da OnStar podem acessar os seguintes serviços de um dispositivo móvel:

- Travamento/destravamento de portas, se equipado com travas automáticas. Este recurso não abre nem fecha os vidros.
- Ativar a buzina e o pisca-alerta.
- Localização do veículo.
- Alerta de emergência para um Assessor do OnStar.
- Conexão com o Centro de Atendimento da Chevrolet.
- Link para o site da Chevrolet.
- Diagnóstico sob consulta, alerta de diagnóstico e notificação de manutenção na concessionária.
- Partida/parada remota do veículo, se disponível.

Alguns dispositivos podem não ser compatíveis com o aplicativo My Chevrolet. Consulte "Endereço na rede" em *Informações adicionais do OnStar (Endereço na rede)* ⇨ *268* *Informações adicionais do OnStar* ⇨ *266* para informações e compatibilidade do aplicativo My Chevrolet. Recursos sujeitos a alterações.

Lembre-se de que todos os serviços dependem da disponibilidade dos sinais do celular e do GPS.

Importante: Em função de condições meteorológicas (baixa temperatura), combustível utilizado e/ou cobertura de rede celular, e Sistema de Posicionamento Global (GPS), a operação Partida remota do aplicativo My Chevrolet pode não funcionar corretamente. Em caso de dúvidas, consulte uma concessionária Chevrolet.

Hotspot Wi-Fi (se equipado)

O veículo pode ter um hotspot Wi-Fi embutido que fornece acesso à internet e a conteúdo da web em velocidade 4G LTE (dependendo a disponibilidade do sinal).

1. Para recuperar informações do ponto de acesso Wi-Fi, abra as configurações na tela do Conforto e Conveniência. Alternativamente, dependendo do sistema de Conforto e conveniência disponível no veículo, é possível usar o botão de chamada OnStar (localizado no console do teto) para abrir o aplicativo OnStar na tela do Conforto e Conveniência e, em seguida, selecionar Ponto de acesso Wi-Fi.
2. As configurações de wi-fi exibirão o nome do hotspot wi-fi, a senha, um botão para compartilhar dados de hotspot ativos e número dos telefones conectados. É possível alterar o nome e a senha clicando sobre eles.
3. Conecte seu dispositivo (smartfone, tablet, computador, etc) ao Wi-Fi do veículo buscando o nome e inserindo a senha que foi configurada. Um plano de dados é necessário.

   Use os controles internos do veículo somente quando for seguro.

Índice alfabético

A

Acessórios e modificações... 183
Adicional
  Informações do OnStar... 266, 268
Airbags
  Cortina... 35
  Dianteiro... 33
  Indicador de Condição do Passageiro... 72
  Interruptor de desativação... 36
  Lateral... 35
  Luz Indicadora... 71
  Sistema... 31
Ajustes
  Banco, condução inicial... 22
Alarme
  Segurança do veículo... 12
Alerta
  Ponto cego lateral (SBSA)... 177
Amaciamento de veículo novo... 153
Amaciamento, Veículo Novo... 153
Antena
  Multibanda... 103, 119
  Suporte fixo... 103, 119
Antena multibanda... 103, 119
Ao carregar o veículo... 57
Apoios de cabeça... 20
Apple CarPlay e Android Auto... 110, 129
Aquecimento e resfriamento... 136
Ar
  Entrada... 142
  Limpador/Filtro, Motor... 193
  Operação regular do condicionado... 142
  Saídas do... 141
Assistência ao cliente
  Escritórios... 261
Atenção
  Cuidado e perigo... 2
  Indicadores sonoros... 84
  Luz do Sistema de Freio... 73
  Luzes, medidores e indicadores... 63
  Pisca-alerta... 92
  Triângulo... 56
Atualizações
  Software... 101
Atualizações de software... 101
Áudio
  Bluetooth... 104, 122
  Recurso do Alarme Antifurto... 97
Áudio Bluetooth... 122
Automático
  Fluido de transmissão... 192
  Sistema de Faróis... 91
  Sistema de Ventilação e Ar Condicionado... 139
  Transmissão... 163
  Travas das portas... 11

B

Bancos
Ajuste, dianteiro... 22
Apoios de cabeça... 20
Posição, dianteira... 22
Reclinamento de encostos... 24
Bateria... 200
Interruptor de desconexão... 184
Mensagens de tensão e carregamento... 85
Partida com cabos auxiliares... 227
Bluetooth
Áudio... 104
Visão geral... 104, 106, 124, 125
Buzina... 60

C

Calota da roda... 222
Capacidades e especificações... 249
Capô... 186
Capota marítima... 54
Carga
Luz do Sistema... 72
Carregamento do telefone
Sem fio... 62
Carregamento sem fio do telefone... 62
Centro
Console, Compartimentos de carga... 52
Certificado de garantia internacional... 254
Chaves... 3
Cinto de três pontos... 27
Cintos de segurança... 25
Avisos... 69
Cinto de três pontos... 27
Como usar os cintos de segurança corretamente... 26
Cuidados... 30
Substituição após acidente... 31
Uso durante a gravidez... 30
Cluster, Instrumentos... 64, 65
Cobertura
Capota marítima... 54
Cobertura de operação em outros países... 260
Combustível
Recomendado... 178
Abastecimento do Tanque... 179
Economia, Condução para Maior... 145
Luz de advertência de nível de combustível baixo... 77
Medidor... 67, 68
Como usar os cintos de segurança corretamente... 26
Como usar o Sistema... 115
Compartimento
Carga... 52
Compartimento de Carga... 52
Compartimentos
Compartimentos de carga... 51
Compartimentos de carga
Compartimento de Carga... 52
Compartimentos... 51
Console central... 52
Extintor de Incêndio... 56
Informações sobre disposição de cargas no veículo... 57
Porta-copos... 51
Porta-luvas... 51
Sistema de bagageiro do teto... 57
Veículo... 184
Condução
Ambiente... 144
Defensiva... 145
Estradas em Regiões Montanhosas... 152
Fora de estrada... 148
para uma melhor economia... 145
Retorno para a pista... 148
Rodovias Molhadas... 150
Se o Veículo Atolar... 152
Conexões
Serviços conectados... 270
Configurações... 113, 130
Conformidade
Declaração de... 262
Conforto e Conveniência
Como usar o Sistema... 99

Contratos
Marcas registradas e licenças..... 134
Controle
de um veículo..... 145
Tração e estabilidade eletrônica..... 170
Controle de alinhamento
Faróis..... 92
Controle de velocidade de cruzeiro..... 172
Luz..... 78
Controles
Direção..... 115
Volante de direção..... 98
Controles do volante de direção..... 115
Controlo remoto
Operação do sistema de entrada por controle remoto (RKE)..... 4, 6
Sistema de entrada por controle remoto (RKE)..... 4
Conversor catalítico..... 162
Corte de corrente..... 165
Crianças maiores, proteções..... 37
Cuidado, perigo e atenção..... 2
Cuidados com a aparência
Externa..... 229
Interior..... 231
Cuidados com o veículo
Pressão dos pneus..... 217

D

Declaração de conformidade
Informações de certificação..... 262
Dimensões
Veículo..... 247
Direção..... 147
Ajuste da Roda..... 60
Controles da Roda..... 60, 98
Hidráulica, luzes de advertência..... 74
Mensagens do Sistema..... 85
Direção Defensiva..... 145
Direção, Sinalizadores..... 92
Dispositivo de retenção para crianças
ISOFIX..... 47
Dispositivos de retenção para crianças
Crianças maiores..... 37
Fixação..... 48
ISOFIX..... 47
Onde colocar..... 41
Sistemas..... 38

E

Elétrico
Equipamento, Adicional..... 180
Emergência
OnStar..... 265
Energia do acessório..... 160
Energia estendida para acessórios (RAP)..... 160
Entrada por controle remoto
Operação do sistema remoto (RKE)..... 4, 6
Equipamento Elétrico Adicional..... 180
Especificações
Informações sobre os pneus..... 251
Pressão dos pneus..... 252
Especificações e Capacidades..... 249
Espelhos
Convexo..... 14
Espelhos escamoteáveis..... 15
Ligar..... 15
Manual..... 15
Retrovisor interno..... 16
Retrovisor manual..... 16
Espelhos aquecidos
Vidro traseiro..... 19
Espelhos convexos..... 14
Espelhos escamoteáveis..... 15
Espelhos retrovisores..... 16
Estacionamento
Assistência..... 175
Freio..... 168
Sobre Materiais Combustíveis..... 162
Estacionamento ou ré
Sistemas de auxílio..... 175

Estacionamento (Park)
Desengatando a Marcha Park (Estacionamento)... 161
Engatando a Posição... 160
Estradas em declive e em regiões montanhosas... 152
Etiquetas de identificação... 241
Evitando dispositivos de mídia não confiáveis... 103, 119
Externa
Aviso de desligamento das luzes... 90
Controles das luzes... 90
Lâmpadas do compartimento de carga... 93
Extintor de Incêndio... 56

F

Faróis
Lampejador dos faróis... 91
Luz indicadora de farol alto aceso... 77
Substituição da lâmpada... 202
Faróis dianteiros... 203, 204
Automático... 91
Comutador de Farol Alto/Baixo... 90
Controle de alinhamento... 92
Lembrete de luzes acesas... 78
Luzes de funcionamento diurno (DRL)... 91
Farol alto
Luz de ativação... 77
Ferramentas... 216
Filtro
Limpador de ar do motor... 193
Fixação de dispositivos de retenção para crianças... 48
Fluido
Freios... 199
Lavador... 198
Transmissão automática... 192
Fluido do lavador... 198
Fora de estrada
Condução... 148
Retorno... 148
Freios... 166, 199
Antiblocante... 167
Assistência de frenagem... 169
Fluido... 199
Freio de estacionamento... 168
Luz de advertência do sistema... 73
Frenagem... 146
Frente
Bancos, ajuste... 22
Faróis de neblina... 93
Fusíveis... 207
Caixa de fusíveis do compartimento do motor... 209
Caixa de fusíveis do painel de instrumentos... 213

G

Garantia limitada
Peças e acessórios... 258
Garantia limitada de peças e acessórios... 258
Garantia limitada do veículo novo... 257
Gravidez, uso de cintos de segurança... 30

H

Hodômetro... 66
Percurso... 66
Hodômetro parcial... 66

I

Identificação do veículo
Etiquetas... 241
Iluminação
Entrada... 95
LED... 203
Saída... 95
Iluminação de entrada... 95
Iluminação de LED... 203
Iluminação de saída... 95
Iluminação do painel de instrumentos... 207
Imobilizador
Luz... 77
Indicadores
Controle... 68

Limitador de velocidade..... 69
Luzes de advertência e medidores..... 63
Indicadores de controle..... 68
Indicadores sonoros
Atenção..... 84
Informações
Manutenção..... 233
Informações de serviço..... 233
Informações gerais
Cuidados com o veículo..... 183
Informações sobre a garantia..... 253
Certificado de garantia internacional.... 254
Cobertura de operação em outros países..... 260
Garantia limitada de peças e acessórios..... 258
Garantia limitada do veículo novo..... 257
Mensagem importante aos proprietários..... 255
Resumo da cobertura..... 255
Veículo..... 254
Informações sobre disposição de cargas no veículo..... 57
Informações sobre emissões..... 185
Informações sobre os pneus..... 251
Instrumento
Painel de instrumentos..... 64, 65
Interior
Controles das luzes..... 94
Espelhos retrovisores..... 16
Interruptor de desconexão da bateria..... 184
Interruptores
Desativação do airbag..... 36
Introdução..... 1, 97

L

Lâmpada de seta..... 69
Lâmpadas
Aviso de Desligamento da Luz Externa..... 90
Compartimento de carga externa..... 93
Comutador de Farol Alto/Baixo..... 90
Controles Externos..... 90
Controles internos..... 94
Farol de neblina..... 93
Funcionamento diurno (DRL)..... 91
Indicador de falha (Verifique o motor).... 73
Interior..... 207
Lanterna de neblina - indicador âmbar..... 93
Lanternas traseiras..... 205
Lembrete..... 78
Placa de licença..... 207
Sinalizadores de direção laterais..... 206
Lâmpadas halógenas..... 203
Lampejador dos faróis..... 91
Lanternas
Advertência da Temperatura do Líquido de Arrefecimento do Motor..... 75
Advertência do Sistema de Freio..... 73
Advertência do Sistema de Freios Antiblocantes (ABS)..... 73
Advertência, direção hidráulica..... 74
Capô aberto..... 78
Controle eletrônico de estabilidade (ESC), desligado..... 75
Faróis Altos Ligados..... 77
Farol de neblina..... 77
Imobilizador..... 77
Indicação do Airbag..... 71
Indicador luminoso do Sistema de controle de tração / Controle eletrônico de estabilidade..... 74
Lampejador dos faróis..... 91
Lanterna de neblina..... 78
Lembretes do cinto de segurança..... 69
Luz de advertência de nível de combustível baixo..... 77
Luz do controle de velocidade de cruzeiro..... 78
Medidores e indicadores..... 63
Opere o pedal..... 74
Porta entreaberta..... 78
Porta-malas aberto..... 78
Pré-aquecimento..... 76

Pressão do Óleo do Motor..... 76
Pressão dos pneus..... 76
Sistema de Carga..... 72
Sistema de controle de tração (TCS)..... 75
Verifique o motor (Indicador de falha).... 73
Lanternas traseiras..... 205
Lateral
Alerta de ponto cego (SBSA)..... 177
Lembrete
Cinto de segurança..... 69
Luzes externas apagadas..... 90
Levantamento do veículo, pneus..... 184
Ligar
Energia Retida para Acessórios (RAP).... 160
Espelhos..... 15
Luzes de advertência da direção..... 74
Tomadas..... 61
Travas das portas..... 10
Vidros..... 17
Limpador
Substituição da lâmina..... 202
Limpeza
Limpeza externa..... 229
Limpeza interna..... 231
Líquido de arrefecimento
Luz de Advertência da Temperatura do Motor..... 75
Medidor de Temperatura do Motor..... 69
Luz de advertência de nível de combustível baixo..... 77
Luz de porta-malas aberto..... 78
Luz de pré-aquecimento..... 76
Luz de Pressione o Pedal..... 74
Luz do capô entreaberto..... 78
Luz do Controle eletrônico de estabilidade (ESC) desligado..... 75
Luz do farol de neblina
Frente..... 77
Traseiro..... 78
Luzes das setas laterais..... 206
Luzes de neblina
Dianteiro..... 93
Traseiro..... 93
Luzes para Uso Diurno (DRL)..... 91
Luz indicadora de funcionamento incorreto..... 73
Luz Verificar o motor (indicador de funcionamento incorreto)..... 73

M

Manual
Espelhos..... 15
Fluido de transmissão..... 193
Modo..... 164
Transmissão..... 165
Manutenção
Fluidos e lubrificantes recomendados..... 239
Operação regular do ar condicionado.... 142
Manutenção preventiva..... 235
Marcas registradas e Contratos de licença..... 134
Medidores
Aviso de luzes e indicadores..... 63
Combustível..... 67, 68
Hodômetro..... 66
Hodômetro parcial..... 66
Seta..... 69
Tacômetro..... 67
Temperatura do Líquido de Arrefecimento do Motor..... 69
Velocímetro..... 66
Mensagem importante
Proprietários..... 255
Mensagens
Potência do Motor..... 85
Sistema de direção..... 85
Tensão e carregamento da bateria..... 85
Veículo..... 84
Mídia
Evitando dispositivos não confiáveis..... 103, 119

Monóxido de carbono
Exaustão do motor... 162
Tampa do compartimento de carga... 12
Motor
Dados... 242
Em funcionamento Enquanto Estiver Estacionado... 163
Escapamento... 162
Limpador/Filtro de ar... 193
Luz de Advertência da Temperatura do Líquido de Arrefecimento... 75
Luz de verificação (Indicador de falha)... 73
Luz indicadora de pressão do óleo do motor... 76
Medidor de Temperatura do Líquido de Arrefecimento do Motor... 69
Mensagens da Potência... 85
Partida... 155
Sistema de arrefecimento... 193
Sistema de vida útil do óleo... 191
Superaquecimento... 196
Ventoinha... 197
Vista geral do compartimento... 188
Motorista
Centro de Informações (DIC)... 79, 81
Mudança de Marcha
Desengatado da Marcha Park (Estacionamento)... 161
Para a Posição Park (Estacionamento)... 160

O

Óleo
Luz indicadora de pressão... 76
Motor... 189
Sistema de vida útil do óleo para motor... 191
Onde colocar a proteção... 41
OnStar
Emergência... 265
Informações adicionais... 266, 268
Segurança... 266
Visão geral... 264

P

Para-brisa
Limpador/Lavador... 60
Para-sóis... 19
Partida
Assistência, aclive... 169
Partida do Motor... 155
Passageiro
Indicador de status do airbag... 72
Perigo, atenção e cuidado... 2
Personalização
Veículo... 86, 87
Pesos
Veículo... 246
Pisca-alerta, Sinalizador de Advertência... 92
Plano de Manutenção
Manutenção preventiva... 235
Pneus
Designações... 217
Giro... 220
Inspeção... 220
Levantamento do veículo... 184
Luz indicadora de pressão... 76
Operação de monitoramento da pressão... 217
Pressão... 217
Quando é o momento para pneus novos... 221
Substituição das rodas... 222
Pneus e rodas... 216
Pneus diferentes... 222
Porta
USB... 104, 119
Porta-copos... 51
Porta-luvas... 51
Portas
Luz indicadora de porta aberta... 78
Travas... 9
Travas elétricas... 10

Porta USB..... 104, 119
Posição dos bancos dianteiros
Ajuste..... 22
Posições da Ignição..... 154
Pressão
Pneu..... 252
Pressão dos pneus..... 252
Profundidade da banda de rodagem..... 220

R

Radiador..... 193
Rádio
AM-FM..... 117
Rádio AM-FM..... 101
Recepção..... 102, 118
Rádio AM-FM..... 101, 117
Reboque
Veículo..... 228, 229
Reclinamento de encostos..... 24
Recomendado
Combustível..... 178
Fluidos e Lubrificantes..... 239
Registradores de dados de eventos..... 263
Registradores de dados, Eventos..... 263
Relógio..... 61
Configuração..... 113
Resfriamento e aquecimento..... 136
Rodas
Substituição..... 222
Rodas e pneus..... 216
Rodízio
Pneus..... 220
Rodovias
Como Conduzir, Molhadas..... 150

S

Salto
Partida..... 227
Segurança
Alarme do veículo..... 12
OnStar..... 266
Travas..... 11
Veículo..... 12
Verificação do sistema..... 30
Serviço..... 142
Acessórios e modificações..... 183
Realizando seu próprio trabalho..... 186
Serviços conectados
Conexões..... 270
Serviços e manutenção
Informações de serviço..... 233
Sinalizador de advertência (pisca-alerta)..... 92
Sinalizadores de Direção..... 92
Sistema Antitravamento do Freio (ABS)..... 167
Luz de Advertência..... 73
Sistema auxiliar de partida
em aclive (HSA)..... 169
Sistema de airbag "cortina"..... 35
Sistema de airbags dianteiros..... 33
Sistema de airbags laterais..... 35
Sistema de resfriamento..... 193
Sistema elétrico
Caixa de fusíveis do compartimento
do motor..... 209
Caixa de fusíveis do painel de
instrumentos..... 213
Fusíveis..... 207
Sistemas
Airbag..... 31
Bagageiro..... 57
Sistemas antifurto..... 13, 14
Sistemas de auxílio
Estacionamento e marcha à ré..... 175
Sistemas de climatização..... 136
Automático..... 139
Status
Veículo..... 83
Substituição da palheta, Limpador..... 202
Substituição de lâmpadas..... 202
Faróis..... 203, 204
Iluminação do painel de
instrumentos..... 207
Lâmpadas da placa de licença..... 207
Lâmpadas halógenas..... 203
Lâmpadas interiores..... 207
Lanternas traseiras..... 205
Luzes das setas laterais..... 206

Substituindo
Peças do sistema do cinto de segurança após colisão... 31
Superaquecimento, Motor... 196
Suporte de antena fixo... 103, 119

T

Tacômetro... 67
Tampa do compartimento de carga... 12
Tampas
Roda... 222
Telefone
Apple CarPlay e Android Auto... 110, 129
Bluetooth... 104, 106, 124, 125
Viva-voz... 111
Telefone viva-voz... 111
Teto
Sistema de bagageiro... 57
Tomadas
Ligar... 61
Tração
Controle/Controle eletrônico de estabilidade... 170
Indicador luminoso do Sistema de controle (TCS)/Controle eletrônico de estabilidade... 74
Luz de Sistema de controle (TCS) desligado... 75
Transmissão
Automático... 163
Fluido, Automática... 192
Fluido, Manual... 193
Manual... 165
Transmissão automática
Corte de corrente... 165
Manual (Modo manual)... 164
Traseiro
Faróis de neblina... 93
Vidro aquecido... 19
Travas
Porta automática... 11
Porta elétrica... 10
Portas... 9
Segurança... 11
Travas de segurança para crianças... 11
Triângulo, Segurança... 56

U

Usando
Este manual... 1
Sistema de conforto e conveniência... 99

V

Veículo
Compartimentos de carga... 184
Controle... 145
Dimensões... 247
Garantia... 254
Mensagens... 84
Número de identificação (VIN)... 241
Personalização... 86, 87
Peso... 246
Reboque... 228, 229
Segurança... 12
Sistema de alarme... 12
Status... 83
Veículo Atolado... 152
Veículo em funcionamento Enquanto Estiver Estacionado... 163
Velocidade
Indicador de limitador... 69
Limitador... 174
Velocímetro... 66
Ventilação, Ar... 141
Ventoinha
Motor... 197
Vidros... 16
Aquecido, traseiro... 19
Ligar... 17
Visão geral... 98, 114
Visores... 19



Bem vindo ao Chevrolet Road Service!

O **Chevrolet Road Service** é válido durante os primeiros 12 meses de garantia após a compra do veículo.

Ao adquirir este novo veículo **Chevrolet**, você passa a fazer parte de um seleto grupo de pessoas privilegiadas com direito a serviços exclusivos que irão lhe garantir tranquilidade em todo o território brasileiro e Mercosul, Argentina e Uruguai .

Definições:

Proprietário: Titular da propriedade do veículo.

Usuário: O condutor do veículo no momento de ocorrência da pane, podendo ser ou não seu proprietário.

Passageiro(s): Pessoa(s)) que se encontra(m)) no interior do veículo no momento da ocorrência da pane, observado o limite máximo de ocupação do veículo determinado por lei.

Beneficiário: Proprietário, Usuário e/ou passageiro(s).

Veículo: Veículos novos automotores de passageiros ou comerciais leves, que sejam industrializados e/ou comercializados pela General Motors do Brasil Ltda., vendidos por uma Concessionária Chevrolet no Brasil.

Domicílio: Lugar onde a pessoa estabelece a sua residência com ânimo definitivo.

Veículo Turista: Veículo comercializado pela Rede de Concessionária do Brasil em Viagem pelo Uruguai ou Argentina.

Pane: Defeito de fabricação de origem mecânica ou elétrica que: (i)) impeça a locomoção do veículo por seus próprios meios ou a utilização do cinto de segurança, (ii) provoque trincas e/ou quebras nos vidros dos veículos, bem como afetem os seus mecanismos de acionamento, impedindo o fechamento dos mesmos.

Não se considera pane os casos de atolamento (seja em lama, areia ou valas) bem como problemas decorrentes da instalação de acessórios e equipamentos não genuínos como, por exemplo, alarmes, que possam levar ao consumo mais elevado da corrente de bateria podendo causar diversos problemas tais quais: mal funcionamento de componentes eletrônicos, curto-circuito, falhas no funcionamento do motor, entre outros.

1 - O que é o Chevrolet Road Service?

É um programa de assistência 24 horas (inclusive sábados, domingos e feriados) que oferece tranquilidade e segurança em casos de pane elétrica ou mecânica, dentre outros benefícios.

2 - Cobertura Nacional

O Chevrolet Road Service abrange todo o território nacional e é válido para todos os Veículos, de acordo com as condições previstas neste manual. Consulte Serviços Oferecidos em Caso de Pane* no item 5.

Cobertura de Veículo Turista nos países do Mercosul: Brasil, Argentina e Uruguai

Esta cobertura garante os benefícios nas condições previstas neste manual para clientes que adquiriram um veículo através de uma concessionária Chevrolet no Brasil e estejam em viagem pela Argentina ou Uruguai . Não sendo possível a solução do problema na Argentina ou Uruguai o veículo será transportado para a concessionária Chevrolet mais próxima no território brasileiro.

Consulte Serviços Oferecidos em Caso de Pane* no item 5.

3 - Período de Validade do Programa

O **Chevrolet Road Service** é válido durante os primeiros 12 meses de garantia após a compra do veículo, conforme as regras no Manual do Proprietário. Este período é contado a partir da data de emissão da Nota Fiscal pela concessionária contra o adquirente do Veículo pela Rede de Serviços Chevrolet.

4 - Como Utilizar os Serviços

Comunique-se com a Central de Atendimento **Chevrolet Road Service** no país de ocorrência da pane e solicite o atendimento no seu idioma (português/ espanhol), pelos telefones:

Brasil: 0-800-702-42-00
Argentina: 0-800-5-55-11-15
Uruguai: 0-800-2438

A ligação é gratuita em qualquer ponto do país da chamada

Durante a comunicação com a Central de Atendimento Chevrolet Road Service

o proprietário e/ou usuário deverá informar à referida

Central as seguintes informações:

a) número de Chassis (VIN)
b) Placa do veículo
c) Nome completo do proprietário
d) Nome completo do condutor
e) Telefone para contato
f) Lugar preciso onde se encontra veículo
g) motivo da chamada e;
h) quilometragem do veículo

5 - Serviços Oferecidos em Caso de Pane

5.1 Conserto no Local

Na ocorrência de panes passíveis de reparos no local, o **Chevrolet Road Service** providenciará o envio de socorro mecânico, desde que não demande troca de peças, utilização de ferramentais e/ou equipamentos específicos. São considerados tecnicamente impossíveis de serem realizados no local todos e quaisquer reparos, mesmo que de fácil execução, que ponham em risco a garantia de fábrica do veículo ou a segurança dos passageiros.

5.2 Reboque/Guincho

Não sendo possível o Conserto no Local, o **Chevrolet Road Service** enviará um reboque que direcionará o veículo para a Concessionária Chevrolet mais próxima, desde que localizada a uma distância de até 200 km do local da pane do veículo, ficando a critério do **Chevrolet Road Service** a escolha da concessionária. Nos casos em que o reboque até a Concessionária mais próxima exceda o limite de até 200 km e o proprietário e/ou usuário ainda assim opte pela utilização dos Serviços Road Service

arcará o proprietário e/ou usuário com o valor correspondente à quilometragem excedente; ou seja, este terá direito a gratuidade do transporte por até 200 (duzentos) quilômetros contados do local do evento, devendo arcar com os quilômetros excedentes até seu destino final. Ao optar por esse serviço, deverá o proprietário e/ou usuário negociar, antecipadamente, os valores a serem despendidos e a forma de pagamento, através da Central de Relacionamentos do **Chevrolet Road Service**. Ocorrendo a pane em veículos enquadrado na categoria comercial leve, o proprietário e/ou usuário deverá providenciar previamente a remoção de eventual carga que prejudique ou impeça o seu reboque. O **Chevrolet Road Service** não se responsabilizará em momento algum pela carga.
O **Chevrolet Road Service** também não se responsabilizará por objetos deixados no interior do veículo. Caso a pane ocorra fora do horário comercial e a concessionária não puder receber o veículo, este será levado a um local seguro (estacionamento/base do prestador) às custas da Chevrolet, até que possa ingressar em uma concessionária Chevrolet (no primeiro dia útil após a ocorrência).

5.3 Veículo Emergencial

Para veículos que ingressarem em uma Concessionária Chevrolet, exclusivamente através do **Chevrolet Road Service**, em decorrência de defeito que o impeça de se locomover por meios próprios por mais de três dias úteis (prazo confirmado pela concessionária ao **Chevrolet Road Service**), o **Chevrolet Road Service** colocará à disposição do proprietário e/ou usuário autorizado, um veículo emergencial, 1.0l, com ar condicionado e direção assistida, preferencialmente da marca Chevrolet, escolhido a critério do **Chevrolet Road Service**, por um período máximo de 4 dias corridos e desde que haja disponibilidade nas empresas locadoras de automóveis localizadas em um raio de até 100 km do local onde estiver o proprietário. O fornecimento do veículo emergencial está sujeito à disponibilidade de horário de funcionamento das locadoras credenciadas e respeitará as regras nacionais de locação de veículos.
Caso haja uma pane numa sexta-feira e o veículo não seja reparado pela Concessionária Chevrolet, o **Chevrolet Road Service** locará um veículo emergencial na segunda-feira subsequente. Para panes ocorridas no sábado e domingo, poderá ser oferecido um meio de transporte alternativo de acordo com o item 5.7 deste manual (panes ocorridas acima de 50 km do município do domicílio do usuário) e posteriormente, na segunda-feira subsequente, o veículo emergencial de acordo com as condições previstas no primeiro e segundo parágrafo deste item.

Não será permitido ao proprietário e/ou usuário autorizado escolher o modelo do veículo emergencial.

Apenas poderá usufruir do benefício do veículo emergencial o proprietário e/ou usuário autorizado que se enquadrar nos requisitos dispostos nas normas nacionais de locação de veículos, principalmente a obrigatoriedade de possuir e portar: habilitação há mais de dois anos, ser maior de 21 anos, ter em mãos carteira de identidade, CPF, cartão de crédito válido e com limite disponível para caução e se comprometer a devolver o veículo emergencial na mesma agência e localidade onde o retirou, ao término das diárias a que tem direito, ou antes, se for o caso, sob pena de ser responsabilizado pelos custos e prejuízos decorrentes de sua omissão.
Para efetiva liberação do veículo emergencial é obrigatório a caução da quantia exigida pela locadora.

Para sua comodidade, verifique junto à locadora as condições e valores obrigatórios a serem caucionados. -O **Chevrolet Road Service** se responsabilizará apenas pelas despesas referentes às diárias de locação, quilômetros rodados e seguro básico do veículo. Os gastos com combustível, despesas cobradas pela locadora em casos de roubo, furto e acidentes, bem como despesas inerentes à circulação do veículo (pedágios, multas, estacionamento, etc.) serão suportadas pelo proprietário e/ou usuário autorizado, obrigando-se ainda este a cumprir todas as demais exigências feitas pela locadora com relação à retirada, à entrega e a utilização do veículo emergencial que vier a ser locado. Eventuais danos de qualquer natureza, incluindo material ou moral, inclusive a terceiros, decorrentes de mau uso e/ou acidentes de trânsito, serão de exclusiva responsabilidade do proprietário e/ou usuário autorizado. Para a adequada execução deste serviço, poderá ser necessário realizar o compartilhamento de dados pessoais do cliente com fornecedores parceiros responsáveis pelo atendimento.

ATENÇÃO: este serviço não é disponível à proprietário e/ou usuário autorizado de veículo adquirido por pessoa jurídica e/ ou de uso comercial (taxistas, locadoras o de veículos, frotistas, autoescolas, produtor rural, entre outros).
Em caso de dúvidas quanto à elegibilidade do programa consulte canal de atendimento específico para Frotistas no site da Chevrolet.

5.4 Troca de Pneus

Para os casos de problemas com pneus furados ou quebra de roda, o **Chevrolet Road Service** enviará um prestador de serviços para efetuar a substituição do mesmo pelo estepe do veículo. Este serviço não cobre o reparo do pneu ou da roda.

5.5 Pane por falta de Combustível (Pane Seca)

Em caso de Pane por Falta de Combustível, não sendo este um fato decorrente de negligência do proprietário, o **Chevrolet Road Service** enviará um reboque para levar o veículo até o posto de abastecimento mais próximo.

5.6 Abertura da Porta do Veículo

Em caso de perda ou quebra de chave fora do veículo ou na fechadura da porta, ou ainda, de esquecimento dentro do veículo, o **Chevrolet Road Service**, enviará um prestador de serviço para proceder exclusivamente a abertura da porta do veículo. Para clientes ONSTAR: no caso de destravamento das portas, o proprietário do veículo deverá acionar a Central OnStar através do 0800 ou do aplicativo para solicitar o destravamento das portas.

Este serviço só será executado mediante a apresentação do documento do veículo ou algum documento que comprove a propriedade do mesmo.

5.7 Serviços prestados no caso de panes ocorridas a uma distância maior de 50 Km do limite do município onde reside o proprietário do veículo

Caso a Pane ocorra em município diferente da residência do proprietário e/ ou usuário e a uma distância maior que 50 km contados do limite do Município no qual reside o proprietário e/ou usuário e ainda assim este opte pela utilização do **Chevrolet Road Service** arcará o mesmo com o valor correspondente à quilometragem excedente, ou seja, o proprietário e/ou usuário autorizado terá direito à gratuidade do transporte por 50 (cinquenta) quilômetros contados a partir do local do evento. Ao optar por esse serviço, deverá o proprietário e/ou usuário autorizado negociar, antecipadamente, os valores a serem despendidos e a forma de

pagamento através da Central de Relacionamento do **Chevrolet Road Service.**

5.8 Transporte Alternativo

Caso o veículo necessite permanecer em uma Concessionária Chevrolet para conserto em razão de pane devidamente atendida pelo **Chevrolet Road Service**, será providenciado o retorno dos beneficiários até o município da residência do usuário ou até seu destino, desde que a distância até o destino seja igual ou inferior a distância até seu domicílio.
A definição do meio de transporte alternativo ficará **a critério** do **Chevrolet Road Service** em função da disponibilidade de transporte e da distância, podendo ser realizado por via aérea (linha regular, classe econômica), rodoviária (táxi ou ônibus, sendo leito quando possível), fluvial e marítima. O retorno dos beneficiários poderá envolver a combinação de mais de um meio de transporte alternativo.

5.9 Hospedagem

Se, em virtude de falha na estrutura do transporte local ou de possíveis dificuldades devido ao horário da ocorrência da pane, e não sendo possível, por estes motivos, o fornecimento de transporte alternativo para o retorno ao domicílio dos beneficiários do veículo, o **Chevrolet Road Service** oferecerá 1 (uma) diária de hospedagem, acomodação tipo standard, em hotel mais próximo de sua rede credenciada para todos os beneficiários do veículo no momento da pane, de acordo com as disponibilidades da infraestrutura hoteleira local. Será coberta apenas a diária do hotel, correndo as demais despesas por conta dos beneficiários.

5.10 Retirada do Veículo Reparado

Após efetuado o conserto do veículo, sem que o proprietário e/ou usuário esteja nas proximidades da Concessionária Chevrolet responsável pelo reparo, o **Chevrolet Road Service** colocará à disposição do proprietário e/ ou usuário ou da pessoa por ele designada (através de autorização por escrito), uma alternativa para retirada do veículo reparado. A definição do transporte ficará a critério do **Chevrolet Road Service** em função da disponibilidade de transporte e da distância, podendo ser realizado por via aérea (linha regular, classe econômica), rodoviária (táxi ou ônibus, sendo leito quando possível), fluvial e marítima.

O meio de Transporte utilizado obedecerá as condições descritas neste manual.

Condição Especial: para as panes ocorridas no domicílio do usuário ou a menos de 50 km do domicílio, o usuário terá direito aos benefícios da condição de retirada do veículo consertado somente se:

A concessionária esteja localizada a mais de 50 km do domicílio.

6 - Veículo Turista

O **veículo turista** será atendido de acordo com as condições previstas neste manual **Chevrolet Road Service**.
A General Motors sediada no local onde ocorrer a pane, absorverá o custo da mão-de-obra e peças, objeto de garantia (Veja o Manual do Proprietário - item: Funcionamento da cobertura da garantia em país estrangeiro).

Ao viajar, certifique-se sobre as condições regulamentadas de tráfego de veículos em cada país, bem como toda a documentação necessária. Também não se esqueça de levar o Manual do Proprietário devidamente atualizado.

7 - Exclusões

Além dos casos já relacionados, os serviços do **Chevrolet Road Service** não serão oferecidos nas seguintes condições:

- Caso ocorra fato de força maior, de acordo com o Código Civil Brasileiro, que impeçam a prestação dos Serviços Road Service.

- Inconveniente mecânico ou elétrico resultante de colisão, incêndio, roubo ou furto do veículo, utilização do veículo em competições esportivas e/ou em treinos preparatórios.

- Qualquer ocorrência que não se caracterize como pane mecânica e/ou elétrica envolvendo o veículo, exceto os serviços e suas respectivas condições que estão previstas neste manual.

- Comprovada a utilização indevida do veículo.

- Danos oriundos da instalação de peças e/ou acessórios não genuínos.

- Veículos transformados e/ou descaracterizados.

- Serviços solicitados diretamente pelo proprietário e/ou usuário autorizado, sem a prévia autorização do **Chevrolet Road Serviço**.

A não utilização dos benefícios disponíveis neste programa, pelo proprietário e/ou usuário autorizado, não lhe dará o direito de pleitear seu ressarcimento a qualquer título ou eventuais atendimentos alternativos de qualquer espécie.
A Chevrolet reserva-se o direito de, a qualquer momento, sem aviso e/ou comunicação prévia, modificar, alterar, cancelar e/ou substituir os serviços e benefícios aqui oferecidos, no todo ou em parte, seja por motivos técnicos ou comerciais, sem incorrer em qualquer responsabilidade ou obrigação para a rede autorizada, comprador adquirente ou terceiros, não assumindo nenhuma outra responsabilidade além daquelas expressas neste manual.

8 - Veículo com tecnologia OnStar ativada

As solicitações de serviços descritas neste manual podem ser solicitados através do OnStar, pois as mesmas serão devidamente direcionados ao Chevrolet Road Service.

Quadro de Controle das Revisões

Instruções para uso

A Concessionária deverá carimbar e assinar o quadro correspondente a cada revisão que efetuar, indicando a quilometragem, o nº da Ordem de Serviço e a data em que o serviço foi executado. Caso o veículo pertença ao programa exclusivo para frotas e/ou locadoras de veículos, consulte o livreto "Guia de Revisões Específico para Frotas". Para maiores informações, entre em contato com uma concessionária Chevrolet.

Revisão de Entrega

Data: ..... / ..... / .....

Carimbo Concessionária

O. S.: ..... km: .....

1ª Revisão Especial aos 10.000 km

Data: ..... / ..... / .....

Carimbo Concessionária

O. S.: ..... km: .....

2ª Revisão aos 20.000 km

Data: ..... / ..... / .....

Carimbo Concessionária

O. S.: ..... km: .....

3ª Revisão aos 30.000 km

Data: ..... / ..... / .....

Carimbo Concessionária

O. S.: ..... km: .....

4ª Revisão aos 40.000 km

Data: ..... / ..... / .....

Carimbo Concessionária

O. S.: ..... km: .....

5ª Revisão aos 50.000 km

Data: ..... / ..... / .....

Carimbo Concessionária

O. S.: ..... km: .....

6ª Revisão aos 60.000 km

Data: ..... / ..... / .....

Carimbo Concessionária

O. S.: ..... km: .....

7ª Revisão aos 70.000 km

Data: ..... / ..... / .....

Carimbo Concessionária

O. S.: ..... km: .....

Quadro de Controle das Revisões

8ª Revisão aos 80.000 km Data: ..... / ..... / ..... Carimbo Concessionária O. S.: ..... km:	**9ª Revisão aos 90.000 km** Data: ..... / ..... / ..... Carimbo Concessionária O. S.: ..... km:	**10ª Revisão aos 100.000 km** Data: ..... / ..... / ..... Carimbo Concessionária O. S.: ..... km: .....
11ª Revisão aos 110.000 km Data: ..... / ..... / ..... Carimbo Concessionária O. S.: ..... km:	**12ª Revisão aos 120.000 km** Data: ..... / ..... / ..... Carimbo Concessionária O. S.: ..... km:	**13ª Revisão aos 130.000 km** Data: ..... / ..... / ..... Carimbo Concessionária O. S.: ..... km: .....
14ª Revisão aos 140.000 km Data: ..... / ..... / ..... Carimbo Concessionária O. S.: ..... km:	**15ª Revisão aos 150.000 km** Data: ..... / ..... / ..... Carimbo Concessionária O. S.: ..... km:	**16ª Revisão aos 160.000 km** Data: ..... / ..... / ..... Carimbo Concessionária O. S.: ..... km: .....

Quadro de Controle das Revisões

17ª Revisão aos 170.000 km Data: ..... / ..... / ..... Carimbo Concessionária O. S.: ..... km:	**18ª Revisão aos 180.000 km** Data: ..... / ..... / ..... Carimbo Concessionária O. S.: ..... km:	**19ª Revisão aos 190.000 km** Data: ..... / ..... / ..... Carimbo Concessionária O. S.: ..... km: .....
20ª Revisão aos 200.000 km Data: ..... / ..... / ..... Carimbo Concessionária O. S.: ..... km:	**21ª Revisão aos 210.000 km** Data: ..... / ..... / ..... Carimbo Concessionária O. S.: ..... km:	**22ª Revisão aos 220.000 km** Data: ..... / ..... / ..... Carimbo Concessionária O. S.: ..... km: .....
23ª Revisão aos 230.000 km Data: ..... / ..... / ..... Carimbo Concessionária O. S.: ..... km:	**24ª Revisão aos 240.000 km** Data: ..... / ..... / ..... Carimbo Concessionária O. S.: ..... km:	**25ª Revisão aos 250.000 km** Data: ..... / ..... / ..... Carimbo Concessionária O. S.: ..... km: .....

Quadro de Controle das Trocas de Óleo do Motor

Instruções para uso

A Concessionária deverá carimbar e assinar o quadro correspondente a cada Troca de Óleo que efetuar, indicando a quilometragem, o nº da Ordem de Serviço e a data em que o serviço foi executado. Caso o veículo pertença ao programa exclusivo para frotas e/ou locadoras de veículos, consulte o livreto "Guia de Revisões Específico para Frotas". Para maiores informações, entre em contato com uma concessionária Chevrolet.

Troca de Óleo aos 10.000 km

Data: ..... / ..... / .....

Carimbo Concessionária

O. S.: ..... km: .....

Troca de Óleo aos 20.000 km

Data: ..... / ..... / .....

Carimbo Concessionária

O. S.: ..... km: .....

Troca de Óleo aos 30.000 km

Data: ..... / ..... / .....

Carimbo Concessionária

O. S.: ..... km: .....

Troca de Óleo aos 40.000 km

Data: ..... / ..... / .....

Carimbo Concessionária

O. S.: ..... km: .....

Troca de Óleo aos 50.000 km

Data: ..... / ..... / .....

Carimbo Concessionária

O. S.: ..... km: .....

Troca de Óleo aos 60.000 km

Data: ..... / ..... / .....

Carimbo Concessionária

O. S.: ..... km: .....

Troca de Óleo aos 70.000 km

Data: ..... / ..... / .....

Carimbo Concessionária

O. S.: ..... km: .....

Quadro de Controle das Trocas de Óleo do Motor

Troca de Óleo aos 80.000 km Data: ..... / ..... / ..... Carimbo Concessionária O. S.: ..... km:	**Troca de Óleo aos 90.000 km** Data: ..... / ..... / ..... Carimbo Concessionária O. S.: ..... km:	**Troca de Óleo aos 100.000 km** Data: ..... / ..... / ..... Carimbo Concessionária O. S.: ..... km: .....
Troca de Óleo aos 110.000 km Data: ..... / ..... / ..... Carimbo Concessionária O. S.: ..... km:	**Troca de Óleo aos 120.000 km** Data: ..... / ..... / ..... Carimbo Concessionária O. S.: ..... km:	**Troca de Óleo aos 130.000 km** Data: ..... / ..... / ..... Carimbo Concessionária O. S.: ..... km: .....
Troca de Óleo aos 140.000 km Data: ..... / ..... / ..... Carimbo Concessionária O. S.: ..... km:	**Troca de Óleo aos 150.000 km** Data: ..... / ..... / ..... Carimbo Concessionária O. S.: ..... km:	**Troca de Óleo aos 160.000 km** Data: ..... / ..... / ..... Carimbo Concessionária O. S.: ..... km: .....

Quadro de Controle das Trocas de Óleo do Motor

Troca de Óleo aos 170.000 km Data: ..... / ..... / ..... Carimbo Concessionária O. S.: ..... km:	**Troca de Óleo aos 180.000 km** Data: ..... / ..... / ..... Carimbo Concessionária O. S.: ..... km:	**Troca de Óleo aos 190.000 km** Data: ..... / ..... / ..... Carimbo Concessionária O. S.: ..... km: .....
Troca de Óleo aos 200.000 km Data: ..... / ..... / ..... Carimbo Concessionária O. S.: ..... km:	**Troca de Óleo aos 210.000 km** Data: ..... / ..... / ..... Carimbo Concessionária O. S.: ..... km:	**Troca de Óleo aos 220.000 km** Data: ..... / ..... / ..... Carimbo Concessionária O. S.: ..... km: .....
Troca de Óleo aos 230.000 km Data: ..... / ..... / ..... Carimbo Concessionária O. S.: ..... km:	**Troca de Óleo aos 240.000 km** Data: ..... / ..... / ..... Carimbo Concessionária O. S.: ..... km:	**Troca de Óleo aos 250.000 km** Data: ..... / ..... / ..... Carimbo Concessionária O. S.: ..... km: .....

1ª REVISÃO (ESPECIAL)

VEÍCULO VIN

Proprietário: .....

Executada aos: ..... **km** **Data:** ..... /..... /.....

Concessionária: .....

Cidade: ..... **Estado:** .....

Declaro ter sido atendido quanto aos serviços de revisão especial previstos no "Plano de Manutenção Preventiva" deste Manual.

.....

Assinatura do proprietário

1ª VIA

Sr. Concessionário Vendedor:

Este cupom é comprovante de que a Revisão Especial foi executada a contento. Portanto, em seu interesse, peça ao cliente para assiná-lo e guarde-o em seu arquivo.

Os serviços correspondentes a esta revisão estão indicados no "Plano de Manutenção Preventiva", deste Manual.

IMPORTANTE: Caso o veículo atendido tenha sido vendido por outra Concessionária, envie-lhe a 1ª via deste cupom e guarde a 2ª como comprovante.

1ª REVISÃO (ESPECIAL)

VEÍCULO VIN

Proprietário: .....

Executada aos: ..... **km** **Data:** ..... /..... /.....

Concessionária: .....

Cidade: ..... **Estado:** .....

Declaro ter sido atendido quanto aos serviços de revisão especial previstos no "Plano de Manutenção Preventiva" deste Manual.

.....

2ª VIA **Assinatura do proprietário**

Sr. Concessionário Vendedor:

Vimos informar a V. Sa. que executamos os serviços de Revisão Especial ao término do primeiro ano de uso ou aos 10 000 km (o que ocorreu primeiro) no veículo identificado no verso, pelo que lhe solicitamos, através deste, providenciar o correspondente reembolso.

Atenciosamente,

Carimbo da Concessionária Atendedora

.....

Assinatura da Concessionária Atendedora

Termo de Recebimento e Ciência

Declaro por intermédio do presente que recebi da Concessionária _____ _____ o Manual do Proprierário e toda literatura relativa ao veículo modelo _____ _____, chassi _____, que adquiri nesta data.

Declaro também que fui informado (a) que as condições da Revisão Chevrolet estão disponíveis no site www.chevrolet.com.br e li e estou ciente dos termos e condições constantes do Certificado de Garantia, Condições Gerais do Chevrolet Road Service e demais literaturas.

Local: _____ **Data:** _____ / _____ / _____

Nome do comprador: _____

R.G. ou C.P.F. _____

Endereço: _____

Telefone: (_____) _____

Assinatura:

QUADRO DE IDENTIFICAÇÃO DO PROPRIETÁRIO

NÚMERO DE IDENTIFICAÇÃO DO VEÍCULO

DATA DE ENTREGA

VALIDADE DE GARANTIA DE À OU KM

NOME DO 1° PROPRIETÁRIO

NOME DO 2° PROPRIETÁRIO

NOME DO 3° PROPRIETÁRIO

FINALIDADE DE UTILIZAÇÃO Destinatário final Comercial

VELOCÍMETRO SUBSTITUÍDO EM COM KM

Carimbo da Concessionária

CONCESSIONÁRIA VENDEDORA N°

ENDEREÇO

CEP CIDADE ESTADO

CNPJ INSCR. EST.

TELEFONE NOTA FISCAL DE VENDA

DATA ASSINATURA

QUADRO DE INFORMAÇÕES GERAIS – MONTANA

Este quadro de informações foi elaborado para facilitar a consulta das especificações mais utilizadas

Pneus

Calibragem: *Deve ser feita com os pneus frios*

Pressão dos pneus psi (kPa)						
Pneus	Leve / Conforto		Eco / Padrão		Máx / Carregado	
	Dianteiros	Traseiros	Dianteiros	Traseiros	Dianteiros	Traseiros
215/60 R16 95V	30 (210)	30 (210)	35 (240)	35 (240)	35 (240)	39 (270)
215/55 R17 94V	30 (210)	30 (210)	35 (240)	35 (240)	35 (240)	39 (270)

Especificação de pneu reserva de uso temporário

Medida	Pressão psi (kPa)
215/60 R16 95V	39 (270)

Óleo do motor

Período de troca

A cada 10.000 km, 12 meses ou conforme indicação do Sistema de Vida Útil do óleo para motor, o que ocorrer primeiro.

Tipo de óleo especificado

Óleo especificado Dexos 1 e viscosidade SAE 0W20.

O veículo é abastecido na fábrica com óleo dexos 1. Consulte "Óleo do motor".

Quantidade de óleo no cárter do motor: 4,00 litros (com filtro).