Para maiores informações sobre a Revisão Chevrolet, acesse o site www.chevrolet.com.br e aproveite para agendar sua revisão on-line.

PEÇAS GENUÍNAS GM

ACDelco®

CRC

CENTRAL DE RELACIONAMENTO CHEVROLET

0800 702 4200

| | |
|---|---|
| **Argentina** | **0800-888-2438** |
| | **www.chevrolet.com.ar** |
| | **0810-777-7526** |
| | **www.planchevrolet.com.ar** |
| **Brasil** | **0800-702-4200** |
| | **www.chevrolet.com.br** |
| **Uruguai** | **0800 2438** |
| | **www.chevrolet.com.uy** |
| **Paraguai** | **0098-00542-0087** |
| | **www.chevrolet.com.py** |

ROAD SERVICE CHEVROLET

| | |
|---|---|
| **Brasil** | **0800-702-4200** |
| **Argentina** | **0800-555-11-15** |
| **Uruguai** | **0800-555-11-153** |
| **Paraguai** | **0010 (a cobrar)** |
| | **0054-11-478-81-115** |

# Manual do Proprietário

*As informações e descrições dos equipamentos, contidas neste Manual do Proprietário, tomaram como base um veículo totalmente equipado com os opcionais e acessórios disponíveis na data da publicação indicada na lombada. Entretanto, esses equipamentos dependerão da versão, das opções escolhidas e do país de comercialização.*

*Para mais informações, consulte a Concessionária Chevrolet de sua preferência, entre em contato com a Central de Relacionamento Chevrolet (CRC) ou acesse o nosso site.*

*Todas as informações, ilustrações e especificações contidas neste Manual baseiam-se em dados existentes na época de sua publicação. Reservamo-nos o direito de introduzir modificações a qualquer momento, tanto no produto quanto no Manual, sem prévio aviso.*

*Reprodução ou tradução, no todo ou em parte, não é permitida sem prévia autorização por escrito da General Motors do Brasil Ltda.*

MY20_Camaro_98551626_POR_20191125_V0.1

# Índice

Introdução . . . . . 2
Resumo . . . . . 5
Chaves, portas e janelas . . . . . 13
Bancos e dispositivos de segurança . . . . . 48
Compartimentos de carga . . . . . 92
Comandos e controles . . . . . 95
Iluminação . . . . . 132
Sistema de conforto e conveniência . . . . . 140
Sistema de ventilação e de ar condicionado . . . . . 141
Condução e operação . . . . . 147
Cuidados com o veículo . . . . . 216
Serviços e manutenção . . . . . 298
Especificações . . . . . 309
Informações sobre a garantia . . . . . 321
Informações ao consumidor . . . 331
OnStar . . . . . 335
Índice . . . . . 342

# Introdução

O pacote com a literatura do cliente deverá ser mantido sempre à mão no veículo. Ele encontra-se dentro do porta-luvas.

Sempre que o indicador de controle 📖 aparecer em combinação com outro indicador de controle no painel de instrumentos ou em uma etiqueta, consulte o Manual do Proprietário.

Siga sempre as leis e normas específicas do país em que se encontra. Essas leis podem diferir das informações contidas neste manual.

Todas as concessionárias Chevrolet fornecem serviço de primeira classe, usando mecânicos treinados que trabalham de acordo com instruções específicas.

Você poderá conhecer um pouco mais sobre a GM e os produtos Chevrolet acessando o site:

**www.chevrolet.com.br**

## Como usar este manual

- Este manual descreve todas as opções e as funções disponíveis para esse modelo. **Certas descrições, incluindo aquelas para o visor e funções do menu, podem não se aplicar ao seu veículo devido à variação de modelo, especificações do país, equipamentos especiais ou acessórios.**
- A seção "Resumo" fornecerá uma visão geral inicial.
- O índice, no início deste manual, mostra onde estão as informações em cada capítulo.
- O Manual do Proprietário usa as designações de fábrica, que podem ser encontradas no capítulo "Especificações".
- As direções indicadas, por ex. esquerda ou direita, dianteira ou traseira, sempre se relacionam ao sentido de condução.
- As telas de exibição do veículo poderão não suportar seu idioma específico.

## Perigo, atenção e cuidado

**⚠ Perigo**

Texto marcado com ⚠ Perigo fornece informações sobre o risco de sofrer colisões com ferimentos, incluindo fatais. Ignorar estas informações pode levar a ferimentos e até mesmo à morte.

**Cuidado**

Textos marcados com **Cuidado** fornecem informações sobre possíveis danos ao veículo. Ignorar essas informações pode acarretar danos ao veículo.

Este símbolo indica um procedimento proibido que pode causar ferimentos ou danos ao veículo.

Desejamos que desfrute do prazer de dirigir este veículo.

**Chevrolet**

## ✍ NOTAS

# Resumo

**Painel de instrumentos**
Painel de instrumentos . . . . . 6

**Informações básicas de condução**
Informações de tração iniciais . . . 8
Sistema de entrada por controle remoto (RKE) . . . . . 8
Partida remota do veículo . . . . . 9
Travas das portas . . . . . 9
Liberação do porta-mala . . . . . 10
Janelas . . . . . 10
Ajuste do espelho . . . . . 11

**Recursos do veículo**
Sistema de Conforto e conveniência . . . . . 11
Controles do Volante . . . . . 11

**Desempenho e manutenção**
Guias gerais da lavagem do carro . . . . . 12
Direção para melhor economia de combustível . . . . . 12

# Painel de instrumentos

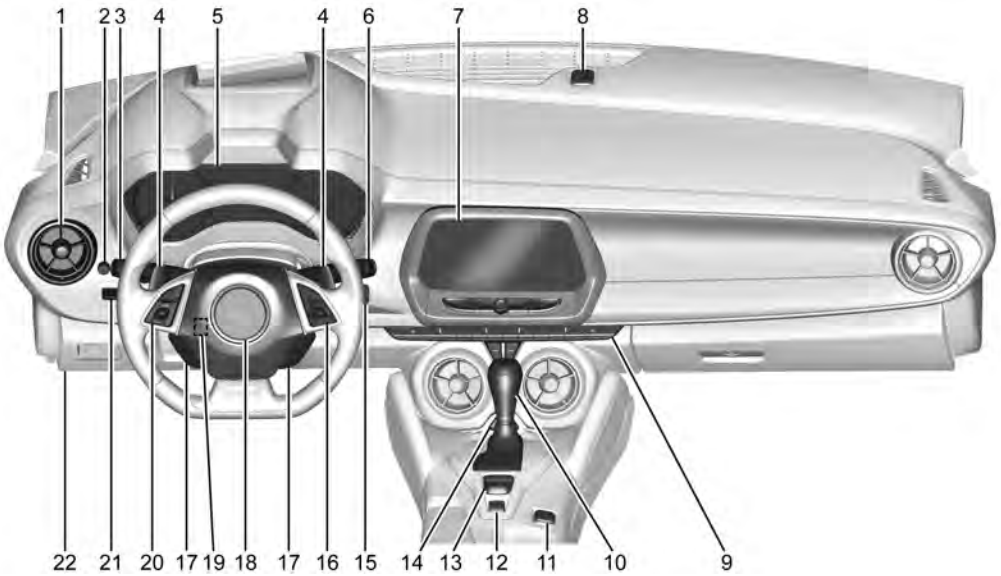

1. *Saídas de ar* ⇨ *145*.
2. *Controle de iluminação do painel de instrumentos* ⇨ *136*.
3. *Controles de luzes externas* ⇨ *132*.

   Alavanca da seta. Consulte *Sinais de seta e de mudança de faixa* ⇨ *135*.

   *Interruptor de luz alta / baixa do farol dianteiro* ⇨ *133*.
4. Câmbio TAP (se equipado). Consulte *Modo manual* ⇨ *185*.
5. *Cluster de instrumentos* ⇨ *100*.
6. *Limpador / lavador do pára-brisa* ⇨ *96*.
7. *Conforto e Conveniência* ⇨ *140*.
8. Sensor de luz. Consulte *Sistema de faróis dianteiros automáticos* ⇨ *134*.
9. *Sistema de controle de clima automático duplo* ⇨ *141*.

   *Assentos dianteiros aquecidos ou ventilados* ⇨ *56*.
10. Alavanca de mudança. Consulte *Transmissão automática* ⇨ *182*.
11. *Tomadas elétricas* ⇨ *98*.
12. *Freio de estacionamento elétrico* ⇨ *188*.
13. *Controle de tração / Controle eletrônico de estabilidade* ⇨ *190*.

    *Controle do modo do motorista* ⇨ *192*.
14. *Luzes de pisca-alerta* ⇨ *135*.
15. Botão de PARADA / PARTIDA DO MOTOR. Consulte *Posições de ignição* ⇨ *174*.
16. *Controles do Volante* ⇨ *96*.

    Controles do Centro de Informações do Motorista (DIC). Consulte *Centro de informações do motorista (Driver Information Center - DIC)* ⇨ *118*.
17. Controles de áudio. Consulte *Controles do Volante* ⇨ *96*.
18. *Buzina* ⇨ *96*.
19. *Ajuste do volante* ⇨ *96* (Fora da vista).
20. *Controle de velocidade de cruzeiro* ⇨ *198*.

    *Volante aquecido* ⇨ *96*.

    *Sistema de alerta de colisão dianteira (FCA)* ⇨ *206* (se disponível).
21. *Visor head-up (HUD)* ⇨ *121*.
22. Conector do Data Link (DLC) (fora da vista). Consulte *Luz indicadora de funcionamento incorreto* ⇨ *110*.

    Liberação do capô (fora da vista). Consulte *Capô* ⇨ *220*.

# Informações básicas de condução

## Informações de tração iniciais

Essa seção oferece uma breve visão geral de alguns dos importantes recursos que podem ou não existir em seu veículo.

Para obter informações mais detalhadas, consulte cada um dos recursos, encontrados mais adiante neste Manual do Proprietário.

## Sistema de entrada por controle remoto (RKE)

O transmissor de entrada remota sem as chaves (RKE) pode ser usado para travar e destravar as portas a até 60 m (197 pés) de distância do veículo.

Pressione o botão de liberação da chave próximo à parte inferior do transmissor RKE para remover a chave. Nunca puxe a chave para fora sem pressionar o botão.
A chave pode ser usada para todas as travas.

Pressione para destravar a porta do motorista e a portinhola de abastecimento de combustível ou todas as portas, dependendo das configurações de personalização do veículo.

Pressione para travar todas as portas e a portinhola de abastecimento de combustível.

A resposta de destravamento pode ser personalizada. Consulte *Personalização do veículo* ⇨ *125*.

Pressione duas vezes rapidamente para liberar o porta-malas.

Se equipado, pressione e solte e imediatamente pressione e segure continuamente para abrir completamente a capota conversível. O veículo deve estar desligado para operar a capota conversível com o transmissor RKE. A capota vai parar a movimentação aproximadamente um segundo após ser liberado. Para parar a capota imediatamente, pressione , ou no transmissor RKE. apenas abrirá a capota conversível. Consulte *Operação do sistema de entrada por controle remoto* ⇨ *14* e *Capota conversível* ⇨ *41*.

Pressione e solte para iniciar o localizar do veículo.

Mantenha pressionado por pelo menos três segundos para soar o alarme de pânico.

Pressione novamente para cancelar o alarme de pânico.

Consulte *Chaves* ⇨ *13* e *Operação do sistema de entrada por controle remoto* ⇨ *14*.

## Partida remota do veículo

O motor pode ser acionado de fora do veículo.

### Acionando o veículo

1. Pressione e libere no transmissor RKE.
2. Imediatamente mantenha pressionado por ao menos quatro segundos ou até que as lâmpadas das setas pisquem.

Dê a partida no veículo normalmente após entrar.

Ao dar a partida no veículo, as luzes de presença acenderão.

A partida remota pode ser estendida.

### Cancelando uma partida remota

Para cancelar uma partida remota, faça o seguinte:

- Pressione e mantenha até que as luzes de presença desliguem.
- Ligue o sinalizador de advertência (pisca-alerta).
- Ligue o veículo e, em seguida, desligue-o.

Consulte *Partida remota do veículo* ⇨ *21*.

## Travas das portas

Para travar e destravar uma porta do lado de fora, pressione ou no transmissor de entrada remota sem as chaves (RKE) ou use a chave na porta. O cilindro de trava da porta é coberto com uma tampa. Consulte *Travas das portas* ⇨ *22*.

Para Acesso sem as chaves, pressione o botão na maçaneta da porta quando o transmissor RKE estiver a 1 m (3 pés). Consulte *Operação do sistema de entrada por controle remoto* ⇨ *14*.

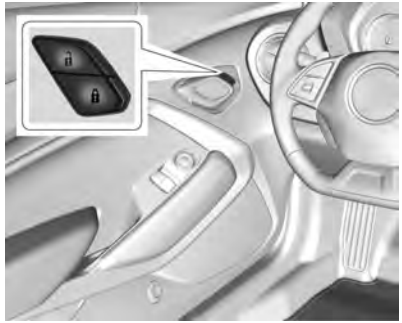

Para travar ou destravar uma porta por dentro, pressione ou no interruptor de travamento de portas.

Puxe uma vez a maçaneta de uma porta para destravá-la e puxe novamente para abri-la.

A portinhola de abastecimento de combustível também é travada e destravada usando esses recursos.

Consulte *Travas elétricas das portas* ⇨ *25*.

## Liberação do porta-mala

Para abrir o porta-malas:

- Pressione o botão de liberação do porta-malas na parte inferior da porta do motorista.
- Pressione duas vezes rapidamente no transmissor RKE.
- Pressione a área sensível ao toque acima da placa depois de destravar todas as portas.

Consulte *Porta-malas* ⇨ *27*.

## Janelas

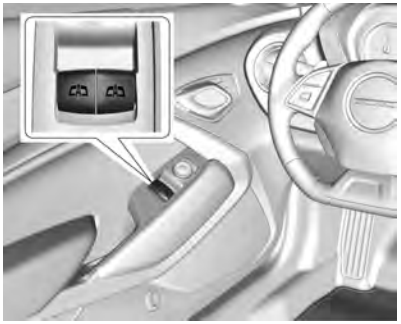

**Cupê exibido, similar no conversível**

Os vidros elétricos funcionam quando a ignição está ligada ou em ACC / ACCESSORY (ACC / ACESSÓRIO), ou quando a energia retida para acessórios (RAP) está ativa. Consulte *Energia retida de acessório (RAP)* ⇨ *177*.

Com o interruptor do vidro, pressione para abrir ou levante para fechar o vidro.

Os vidros podem estar temporariamente desativados se forem usados repetidamente em um curto período.

### Interruptor seletor dos vidros

Este recurso permite que os interruptores dos vidros operem tanto os vidros dianteiros quanto os traseiros. Pressione o botão dianteiro ou o traseiro para operar os vidros desejados. A luz indicará quais vidros estão sendo operados. A operação padrão é dos vidros dianteiros.

### Operação do vidro com capota conversível

Os vidros abaixam automaticamente, por completo, quando a capota conversível é abaixada ou levantada. Consulte *Capota conversível* ⇨ *41*.

## Ajuste do espelho

### Externa

Para ajustar cada espelho:

1. Pressione ou para selecionar o espelho do lado do passageiro ou do motorista. A luz indicadora acenderá.
2. Pressione as setas no bloco de controle para mover o espelho para a posição desejada.

Consulte *Espelhos elétricos* ⇨ *32*.

### Interior

#### Espelho retrovisor manual

Se equipado, empurre a aba para frente para uso diurno e puxe-a para trás, para uso noturno, de forma a evitar o ofuscamento dos faróis atrás do veículo.

#### Antiofuscamento automático

Se equipado o antiofuscamento automático reduz o ofuscamento dos faróis atrás do veículo.
O antiofuscamento do veículo é ativado quando o veículo é ligado.

#### Câmera traseira no espelho

Se equipado, o antiofuscamento automático fornece um ângulo amplo de visão da câmera da área atrás do veículo. Ajuste o espelho para obter uma visão clara da área atrás do veículo enquanto o visor está desligado. Consulte *Espelho da câmera de ré* ⇨ *34*.

# Recursos do veículo

## Sistema de Conforto e conveniência

Consulte o manual do Sistema de conforto e conveniência para obter informações sobre o rádio, leitores de áudio, telefone e reconhecimento de voz ou fala. Ele inclui também informações sobre as configurações.

## Controles do Volante

O sistema de conforto e conveniência pode ser operado usando os controles do volante. Consulte "Controles do volante" no manual do sistema de conforto e conveniência.

# Desempenho e manutenção

## Guias gerais da lavagem do carro

**Cuidado**

Alguns lavadores automáticos de carro podem causar danos ao veículo, às rodas, ao aterramento e à capota conversível. Lavadores automáticos de carros não são recomendados devido à falta de folga para a parte inferior da carroceria e / ou as rodas e pneus traseiros largos. Consulte "Lavagem do veículo" em *Cuidados com o exterior* ⇨ *286*.

## Direção para melhor economia de combustível

Hábitos de direção podem afetar a quilometragem do combustível. Eis algumas dicas de direção para obter a melhor economia possível do combustível.

- Ajuste os controles do Sistema de ventilação e de ar condicionado para a temperatura desejada após a partida do motor ou desligue-os quando não são necessários.
- Evite partidas bruscas e acelere suavemente.
- Freie gradualmente e evite paradas abruptas.
- Evite o ponto morto do motor por longos períodos.
- Quando as condições da estrada e do clima forem adequadas, use o controle de velocidade de cruzeiro.
- Sempre respeite os limites de velocidade permitidos ou dirija mais devagar quando as condições exigirem.
- Mantenha os pneus adequadamente calibrados.
- Combine vários percursos em um único percurso.
- Troque os pneus do veículo pelo mesmo número de especificação TCP moldado na lateral do veículo, próximo ao tamanho.
- Siga as manutenções preventivas recomendadas.

# Chaves, portas e janelas


**Chaves e travas**
Chaves . . . . . 13
Sistema de entrada por controle remoto (RKE) . . . . . 14
Operação do sistema de entrada por controle remoto . . . . . 14
Partida remota do veículo . . . . . 21
Travas das portas . . . . . 22
Travas elétricas das portas . . . . 25
Travamento atrasado . . . . . 25
Travas automáticas das portas . . . . . 26
Proteção do travamento . . . . . 26

**Portas**
Porta-malas . . . . . 27

**Segurança do veículo**
Segurança do veículo . . . . . 30
Sistema de alarme do veículo . . . . . 30
Funcionamento do imobilizador . . . . . 31

**Espelhos exteriores**
Espelhos convexos . . . . . 32
Espelhos elétricos . . . . . 32
Espelhos retráteis . . . . . 33
Espelhos aquecidos . . . . . 33
Espelho com controle de intensidade automático . . . . . 33
Espelhos inclináveis reversos . . . . . 33

**Espelhos interiores**
Espelhos retrovisores internos . . . . . 34
Espelho da câmera de ré . . . . . 34

**Vidros**
Janelas . . . . . 36
Vidros elétricos . . . . . 37
Pára-sol . . . . . 39

**Teto**
Teto solar . . . . . 40
Capota conversível . . . . . 41


# Chaves e travas

## Chaves

**⚠ Atenção**

Deixar crianças no veículo com transmissor de entrada de controle remoto (RKE) é perigoso e elas ou outras pessoas poderão sofrer ferimentos graves ou fatais. Elas poderão operar os vidros elétricos ou outros controles, ou até fazer com que o veículo se mova. Os vidros funcionarão com o transmissor RKE no veículo, e as crianças ou outras pessoas poderão ser pegas se estiverem no caminho de um vidro sendo fechado. Não deixe crianças em um veículo com um transmissor RKE.

A chave dentro do transmissor da chave remota (RKE) pode ser usada para todas as travas.

Para remover a chave, pressione o botão na lateral do transmissor RKE perto da parte de baixo, e puxe a chave para fora. Nunca puxe a chave sem pressionar o botão.

Caso seja necessária uma chave nova, consulte a concessionária.

## Sistema de entrada por controle remoto (RKE)

Não altere nem modifique a chave remota (RKE). Isto pode anular a autorização de uso deste equipamento.

Se houver uma diminuição no alcance operacional do RKE:

- Verifique a distância. O transmissor poderá estar muito longe do veículo.
- Verifique o local. Outros veículos ou objetos poderão estar bloqueando o sinal.
- Verifique a bateria do transmissor. Consulte "Substituição da bateria" mais adiante nesta seção.
- Se o transmissor ainda não estiver funcionando corretamente, procure uma Concessionária ou Oficina Autorizada Chevrolet.

## Operação do sistema de entrada por controle remoto

O sistema de acesso por controle remoto do veículo permite a entrada no veículo quando o transmissor da entrada por controle remoto (RKE) está dentro de 1 m (3 pé). Consulte "Operação de acesso por controle remoto" nesta seção.

O transmissor RKE pode funcionar a uma distância de até 60 m (197 pés) do veículo.

Outras condições podem afetar o desempenho do transmissor. Consulte *Sistema de entrada por controle remoto (RKE)* ⇨ *14*.

🔒 **:** Pressione para travar todas as portas e a portinhola de abastecimento de combustível.

As setas podem piscar e / ou a buzina pode soar, ao pressionar pela segunda vez, para indicar o travamento.

Todas as portas travarão e, então, a porta do motorista destravará imediatamente, se esta estiver aberta quando 🔒 for pressionado e o antitravamento por porta aberta estiver ativado. Consulte *Personalização do veículo* ⇨ *125*.

Se a porta do passageiro estiver aberta quando 🔒 for pressionado, todas as portas travarão.

Se alguma porta ou o porta-malas estiver aberto quando for pressionado 🔒, as setas podem piscar e a buzina pode soar duas vezes para indicar que o veículo não está seguro.

Pressionar 🔒 também pode armar o sistema de alarme. Consulte *Sistema de alarme do veículo* ⇨ *30*.

Pressione e segure 🔒 até que os vidros estejam completamente fechados. Os vidros não operarão a não ser que a operação remota de vidro esteja habilitada. Consulte *Personalização do veículo* ⇨ *125*.

🔓 **:** Pressione para destravar a porta do motorista e a portinhola de abastecimento de combustível. Pressione 🔓 novamente em um intervalo de cinco segundos para destravar todas as portas.

O transmissor RKE pode ser programado para destravar todas as portas na primeira pressão do botão.

As setas podem piscar e / ou a buzina pode soar, ao pressionar pela segunda vez, para indicar o destravamento. Consulte *Personalização do veículo* ⇨ *125*.

Pressionar 🔓 desarmará o sistema de alarme. Consulte *Sistema de alarme do veículo* ⇨ *30*.

Pressione e segure 🔓 para abrir os vidros remotamente, caso ativado. Consulte *Personalização do veículo* ⇨ *125*.

**:** Pressione e solte 🔒 e então pressione imediatamente e segure por no mínimo quatro segundos para ligar o motor de fora do veículo usando o transmissor RKE. Consulte *Partida remota do veículo* ⇨ *21*.

: Pressione duas vezes rapidamente para liberar o porta-malas.

: Se equipado, pressione e solte e então pressione imediatamente e mantenha pressionado continuamente para abrir completamente a capota conversível. O veículo deve estar desligado para operar a capota conversível com o transmissor RKE. A capota vai parar o movimento aproximadamente um segundo após ser liberado. Para parar a capota imediatamente, pressione , ou no transmissor RKE. apenas abrirá a capota conversível.

A capota conversível também pode ser aberta usando um interruptor no console do teto. Consulte *Capota conversível* ⇨ *41*.

: Pressione e solte para iniciar o localizador do veículo. As luzes externas piscam e a buzina emite um som três vezes. Mantenha pressionado por pelo menos três segundos para soar o alarme de pânico. A buzina soa e as setas piscam por 30 segundos, ou até ser pressionado novamente, ou até a ignição ser ligada.

## Capota conversível

- Não tente dar partida no veículo enquanto usar o transmissor RKE para abrir a capota conversível. Solte no transmissor RKE e ENGINE START / STOP. Aguarde alguns segundos antes de dar partida normalmente no veículo.
- A função de destravamento passivo das portas pode não funcionar adequadamente enquanto o transmissor RKE for usado para abrir a capota conversível.

A capota conversível também pode ser aberta usando um interruptor no console do teto. Consulte *Capota conversível* ⇨ *41*.

## Retravamento automático de portas

Se uma porta não for aberta ou o veículo não for ligado dentro de três minutos a partir do destravamento e da desativação do sistema de alarme com o transmissor RKE, todas as portas são automaticamente fechadas e o sistema de alarme do veículo é reativado.

## Operação de acesso por controle remoto

O sistema de acesso por controle remoto permite travar e destravar as portas e acessar o porta-malas sem remover o transmissor RKE do bolso, bolsa, pasta, etc.
O transmissor RKE deve estar a 1 m (3 pé) da porta ou porta-malas a ser aberto. Existem botões nas maçanetas externas.

O acesso por controle remoto pode ser programado para destravar todas as portas ao pressionar para travar / destravar uma vez da porta do motorista. Consulte *Personalização do veículo* ⇨ *125*.

Se equipado com bancos memorizáveis, os transmissores RKE 1 e 2 são associados às posições dos bancos de memória 1 ou 2. Consulte *Bancos com memória* ⇨ *52*.

**Travamento / destravamento da porta do motorista por controle remoto**

Quando as portas estão travadas e o transmissor RKE está dentro de 1 m (3 ft) da maçaneta da porta do motorista, pressionar o botão de travar / destravar na maçaneta da porta do motorista destrava a porta do motorista. Se o botão de travar / destravar for pressionado novamente em cinco segundos, a porta do passageiro será destravada. Puxe a maçaneta da porta para destravar a porta.

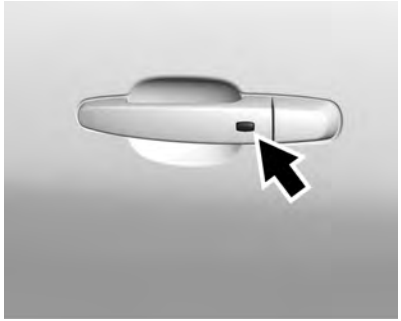

**Lateral do motorista mostrada, lateral do passageiro semelhante**

Pressionar o botão de travar / destravar fará que todas as portas travem se ocorrer um dos seguintes:

- mais de cinco segundos se passaram desde a última vez que o botão de travar / destravar foi pressionado.
- O botão de travar / destravar foi pressionado duas vezes a fim de destravar todas as portas.
- Qualquer porta do veículo foi aberta e todas agora estão fechadas.

**Travamento / destravamento da porta do passageiro por controle remoto**

Quando as portas estão travadas e o transmissor RKE está dentro de 1 m (3 ft) da maçaneta da porta do passageiro, pressionar o botão de travar / destravar na maçaneta da porta do passageiro destrava todas as portas.

Pressionar o botão de travar / destravar fará que todas as portas travem se ocorrer um dos seguintes:

- O botão de travar / destravar foi usado para destravar todas as portas.
- Qualquer porta do veículo foi aberta e todas agora estão fechadas.

**Desativar / ativar o destravamento das maçanetas externas das portas e do porta-malas**

Se equipado, o destravamento por controle remoto das maçanetas externas das portas e do porta-malas pode ser desativado e ativado.

**Como desativar o destravamento por controle remoto:**

Com o veículo desligado, pressione e segure 🔒 e 🔓 no transmissor RKE ao mesmo tempo durante aproximadamente três segundos. As setas piscarão rapidamente quatro vezes para indicar que o acesso está desativado. Usar qualquer maçaneta externa para destravar as portas ou abrir o porta-malas fará com que as setas pisquem quatro vezes rapidamente, indicando que o acesso está desativado. Caso desativado, desarme o sistema de alarme antes de dar partida no veículo.

**Como ativar o destravamento por controle remoto:**

Com o veículo desligado, pressione e segure 🔒 e 🔓 no transmissor RKE ao mesmo tempo durante aproximadamente três segundos. As setas piscarão rapidamente duas vezes para indicar que o acesso está ativado.

**Travamento passivo**

Com acesso remoto, o veículo travará alguns segundos após todas as portas estarem fechadas se o veículo estiver desligado e se pelo menos um transmissor for removido do veículo ou nenhum permanecer nele.

A portinhola de abastecimento de combustível travará.

Se outros dispositivos eletrônicos interferirem no sinal do transmissor de RKE, o veículo pode não detectar o transmissor dentro dele. Se o travamento passivo estiver ativo, as portas podem travar com o transmissor de RKE dentro do veículo. Não deixe o transmissor de RKE em um veículo desacompanhado.

Para personalizar as portas para travar automaticamente ao sair do veículo, consulte “Travamento, destravamento, partida remotos” em *Personalização do veículo* ⇨ *125*.

**Desativação temporária do travamento passivo**

Desative temporariamente o travamento passivo mantendo 🔓 pressionado no interruptor interno da porta com uma porta aberta por pelo menos quatro segundos, ou até ouvir quatro toques. O travamento passivo permanecerá desativado até que 🔒 na parte interna da porta seja pressionado ou que o veículo seja ligado.

**Alerta de controle remoto deixado no veículo**

Quando o veículo for desligado e um transmissor RKE for deixado em seu interior, a buzina soará três vezes depois que todas as portas

forem fechadas. Para ligar e desligar, consulte *Personalização do veículo* ⇨ *125*.

**Alerta de controle remoto fora do veículo**

Se o veículo estiver ligado, com uma porta aberta, e depois todas as portas forem fechadas, o veículo procurará o transmissor RKE dentro do veículo. Se um transmissor RKE não for detectado, o Centro de Informação do Motorista (DIC) exibirá SEM CONTATO CHAVE REMOTA e a buzina soará três vezes.

Isto ocorre apenas uma vez cada vez que o veículo for usado.

Consulte *Personalização do veículo* ⇨ *125*.

**Abertura do porta-malas por controle remoto**

Quando as portas estiverem travadas, pressione a superfície tátil para abrir o porta-malas se o transmissor RKE estiver a 1 m (3 pés).

**Acesso com chave**

Para acessar o veículo com a bateria do transmissor fraca, consulte *Travas das portas* ⇨ *22*.

## Programação de transmissores para o veículo

Somente transmissores de RKE programados para o veículo funcionarão. Caso um transmissor seja perdido ou roubado, poderá ser adquirido e programado um substituto em sua Concessionária. Quando o transmissor substituto for programado para o veículo, todos os outros transmissores remanescentes também deverão ser reprogramados. Qualquer transmissor perdido ou roubado não funcionará mais depois da programação do transmissor novo.

## Partida no veículo com bateria do transmissor baixa

Se a bateria do transmissor estiver fraca ou houver interferência no sinal, o DIC pode exibir SEM CONTATO CHAVE REMOTA ou NENHUMA CHAVE REMOTA DETECTADA. COLOQUE A CHAVE NO BOLSO DO TRANSMISSOR A SEGUIR, DÊ A PARTIDA.

Para dar partida no veículo:

1. Posicione o transmissor no porta-copos traseiro no console central.
2. Com o veículo em P (estacionamento) ou N (neutro), pressione o pedal do freio e ENGINE START / STOP.

   Substitua a bateria do transmissor o mais rápido possível.

## Substituição da Bateria

Se o DIC exibir TROQUE A BATERIA DA CHAVE REMOTA substitua a bateria.

| Cuidado |
| --- |
| Ao trocar a bateria, não toque em nenhum dos circuitos do transmissor. A eletricidade estática do seu corpo pode danificar o transmissor. |

A bateria não é recarregável. Para substituir a bateria:

1. Pressione o botão na lateral do transmissor RKE e puxe a chave para fora. Nunca puxe a chave sem pressionar o botão.

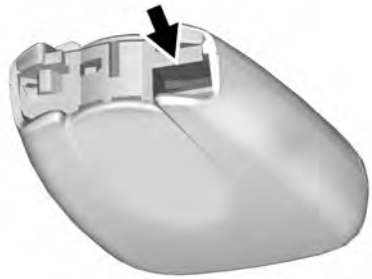

2. Separe as duas metades do transmissor usando uma ferramenta chata inserida na área próxima à fenda da chave.

3. Remova a bateria pressionando a bateria e deslizando-a para a parte de baixo do transmissor.
4. Insira uma nova bateria, com o lado positivo voltado para a parte de trás. Pressione a bateria para baixo até que trave no lugar. Substitua por uma bateria CR2032 ou equivalente.
5. Trave novamente a tampa da bateria no transmissor.

### Etiqueta da ANATEL

## Partida remota do veículo

Este recurso permite que o motor seja ligado de fora do veículo.

**:** Este botão está no transmissor RKE para partida remota.

O sistema de ventilação e de ar condicionado usará as configurações anteriores durante a partida por controle remoto. O desembaçador do vidro traseiro e os bancos ventilados, se equipados também poderão ligar. Consulte "Bancos aquecidos e ventilados na partida remota" em *Assentos dianteiros aquecidos ou ventilados* ⇨ *56* e "Ativação automática dos bancos aquecidos na partida remota" ou "Ativação automática da refrigeração dos bancos na partida remota" em *Personalização do veículo* ⇨ *125*.

As leis em algumas comunidades locais poderão restringir o uso de sistemas de partida remota. Por exemplo, algumas leis podem exigir que uma pessoa usando partida remota tenha o veículo em seu campo de visão. Verifique os regulamentos locais quanto às exigências.

Outras condições podem afetar o desempenho do transmissor. Consulte *Sistema de entrada por controle remoto (RKE)* ⇨ *14*.

### Partida do Motor Usando Partida Remota

Para dar a partida no motor usando o recurso de partida remota:

1. Pressione e solte .
2. Imediatamente após concluir a etapa 1, mantenha  pressionado por pelo menos quatro segundos ou até que as setas pisquem. As setas piscando confirmam que a solicitação de partida remota do veículo foi recebida.

   Quando o motor der a partida, as luzes de presença acenderão e permanecerão acesas enquanto o motor estiver em funcionamento. As portas do veículo serão travadas e o sistema de ventilação e de ar condicionado poderá ser ativado.

   O motor continuará a funcionar por 15 minutos. Depois de 30 segundos, repita as etapas por mais 15 minutos. A partida remota só pode ser prolongada uma vez.

Dê partida no veículo antes de dirigir.

Não use o recurso de partida remota caso o veículo tenha pouco combustível. O veículo pode ficar completamente sem combustível.

**Prolongando o tempo de funcionamento do motor**

O tempo de funcionamento do motor também pode ser ampliado para mais 15 minutos, se durante os primeiros 15 minutos as Etapas 1 e 2 forem repetidas enquanto o motor ainda estiver funcionando. Uma extensão pode ser solicitada 30 segundos após a partida. Isto fornece um total de 30 minutos.

A partida remota só pode ser prolongada uma vez.

Quando a partida remota é estendida, o segundo intervalo de 15 minutos é adicionado aos primeiros 15 minutos somando um total de 30 minutos.

No máximo duas partidas remotas, ou uma partida remota com uma extensão, serão permitidas entre ciclos de ignição.

A ignição deve ser ligada e depois desligada, para que o procedimento de partida remota possa ser usado novamente.

**Cancelando uma partida remota**

Para cancelar uma partida remota, faça o seguinte:

- Pressione ⏻ e mantenha até que as luzes de presença desliguem.
- Ligue o sinalizador de advertência (pisca-alerta).
- Ligue o veículo e, em seguida, desligue-o.

**Condições em que a partida remota não funcionará**

A partida remota não funcionará, se:

- O transmissor RKE está no veículo.
- O capô não estiver fechado.
- O sinalizador de advertência (pisca-alerta) estiver aceso.
- Existir um funcionamento incorreto do sistema de controle de emissões.
- A temperatura do líquido de arrefecimento do motor estiver alta demais.
- A pressão do óleo estiver baixa.
- Se tiverem sido usadas duas partidas remotas do veículo, ou uma única partida remota com extensão.
- O veículo não estiver em P (Park, Estacionamento).

## Travas das portas

**⚠ Atenção**

Portas destravadas podem ser perigosas.

- Os passageiros, principalmente crianças, podem facilmente abrir as portas e cair do veículo em movimento. As portas podem ser destravadas e abertas enquanto o veículo estiver em movimento. A probabilidade

(Continuação)

**Atenção (Continuação)**

de ser lançado para fora do veículo em uma colisão aumenta se as portas não estão travadas. Portanto, todos os passageiros devem usar corretamente os cintos de segurança, e deve-se manter as portas travadas sempre ao conduzir o veículo.

- Crianças pequenas que entram em um veículo aberto podem não conseguir sair. A criança pode ser asfixiada pelo calor extremo, sofrendo lesões permanentes ou mesmo morte por hipertermia. Sempre tranque o veículo ao sair dele.
- Alguém que está do lado de fora do veículo poderá facilmente entrar por uma

(Continuação)

**Atenção (Continuação)**

porta destravada quando você reduzir ou parar o veículo. Travar as portas poderá ajudar a evitar que isso aconteça.

Para travar e destravar as portas de fora do veículo:

- Pressione 🔒 ou 🔓 no transmissor RKE do Acionamento remoto por radiofrequência.
- Use o acesso por controle remoto. Consulte *Operação do sistema de entrada por controle remoto* ⇨ *14*.
- Use a chave na porta do motorista. O cilindro da chave é coberto com uma tampa.

Para travar e destravar as portas de dentro do veículo:

- Pressione 🔒 ou 🔓 no interruptor de travamento elétrico da porta.
- Puxar uma maçaneta interna da porta destravará a porta. Puxar a maçaneta novamente abre a porta.

**Acesso remoto**

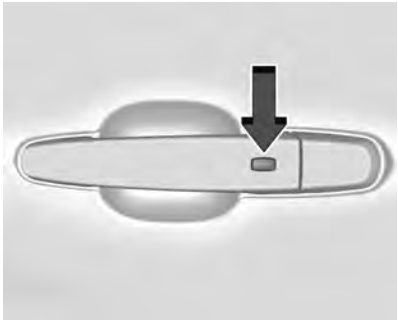

O transmissor RKE deve estar a 1 m (3 pés) do porta-malas ou da porta a ser aberta. Pressione o botão na maçaneta da porta para abrir. Consulte "Funcionamento do acesso por controle remoto" em *Operação do sistema de entrada por controle remoto* ⇨ *14*.

## Acesso ao cilindro de trava da chave da porta do motorista (Em caso de bateria descarregada)

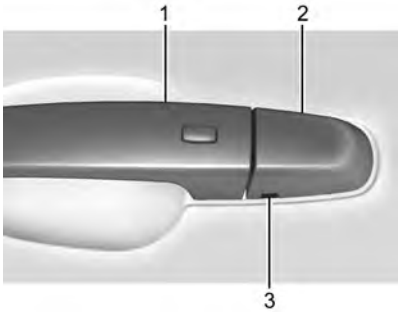


Para acessar o cilindro de trava da chave da porta do motorista:

1. Puxe a maçaneta da porta (1) para a posição aberta e mantenha até que remoção da tampa esteja concluída.
2. Insira a chave na ranhura (3) da parte inferior da tampa (2) e levante-a.
3. Mova a tampa (2) para trás e remova-a.
4. Use a chave no cilindro.

Para substituir a tampa:

1. Puxe a maçaneta da porta (1) para a posição aberta e mantenha até que instalação da tampa esteja concluída.

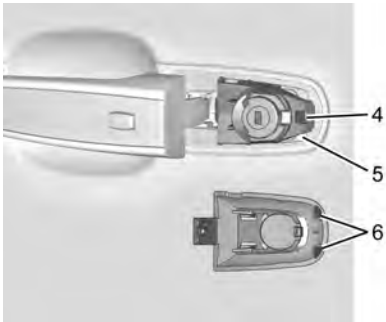


2. Insira as duas abas (6) na parte de trás da tampa, entre a vedação (5) e a base de metal (4).

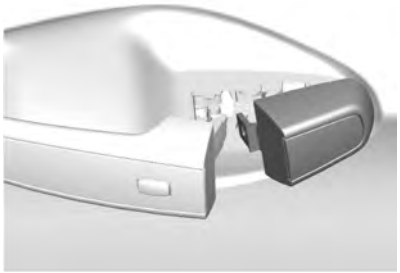

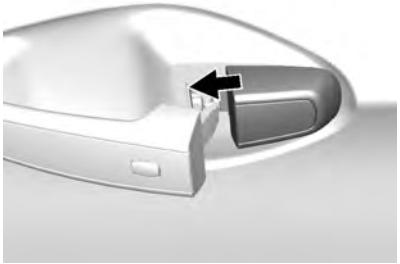

3. Deslize a tampa para frente e pressione sua borda dianteira para instalá-la no lugar.

4. Solte a maçaneta da porta.
5. Verifique se a tampa está firme.

**Travas de giro livre**

O cilindro de trava da chave da porta gira livremente quando uma chave errada é usada ou se a chave correta não for inserida totalmente. O recurso de giro livre da trava da porta evita que a trava seja forçada para abrir. Para restabelecer a trava, gire-a para a posição vertical com a chave correta totalmente inserida. Remova a chave e insira-a novamente. Caso isto não restabeleça a trava, gire a chave até a metade no cilindro e repita o procedimento de restabelecimento.

## Travas elétricas das portas

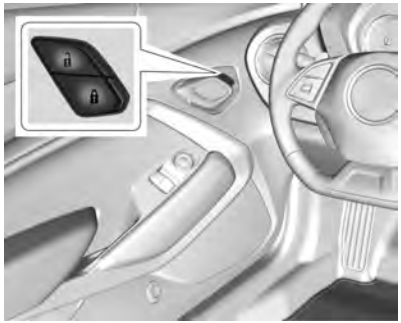

**:** Pressione para travar as portas.

**:** Pressione para destravar as portas.

A portinhola de abastecimento de combustível também é travada ou destravada por meio desses recursos.

## Travamento atrasado

Este recurso atrasa o travamento das portas por cinco segundos após o fechamento das portas.

O travamento com intervalo só pode ser ligado quando o recurso de antitravamento de porta aberta estiver desligado.

Quando  for pressionado no interruptor de travamento elétrico das portas enquanto a porta está aberta, um aviso sonoro soará três vezes indicando que o travamento com retardo está ativado.

As portas travarão automaticamente cinco segundos após o fechamento de todas as portas. Se uma porta for aberta antes desse intervalo, o cronômetro de cinco segundos será reiniciado quando todas as portas estiverem fechadas novamente.

Pressione  no interruptor de travamento das portas ou pressione  no transmissor RKE para travar as portas imediatamente.

Este recurso também pode ser programado. Consulte *Personalização do veículo* ⇨ *125*.

## Travas automáticas das portas

Quando programado, as portas travarão automaticamente quando todas as portas estiverem fechadas, a ignição estiver ligada e o veículo estiver engatado fora de P (estacionamento).

Para destravar as portas:

- Pressione 🔓 no interruptor de travamento elétrico da porta.
- Coloca a transmissão em P (estacionamento)

O travamento automático de portas pode ser programado. Consulte *Personalização do veículo* ⇨ *125*.

## Proteção do travamento

Se o veículo estiver ligado ou em ACC / ACCESSORY e o interruptor de travamento elétrico da porta for pressionado com a porta do motorista aberta, todas as portas travarão e apenas a porta do motorista destravará.

Se o veículo estiver desligado e o travamento for solicitado com uma porta aberta, quando todas as portas forem fechadas, o veículo verificará se há transmissores de RKE dentro dele. Se um transmissor de RKE for detectado e o número de transmissores de RKE dentro do veículo não for reduzido, a porta do motorista destravará e a buzina soará três vezes.

A Proteção contra bloqueio pode ser anulada manualmente com a porta do motorista aberta pressionando e mantendo pressionado 🔒 no interruptor de travamento elétrico da porta.

**Antitravamento por porta aberta**

Se o antitravamento por porta aberta estiver ligado e o veículo estiver desligado, a porta do motorista estiver aberta e for solicitado o travamento, todas as portas travarão e a porta do motorista permanecerá destravada. Pressione o botão de travamento na porta ou no transmissor RKE mais uma vez para travar a porta do motorista. O recurso Antitravamento por porta aberta pode ser ativado ou desativado. Consulte *Personalização do veículo* ⇨ *125*.

# Portas

## Porta-malas

**⚠ Atenção**

Gases de exaustão poderão entrar no veículo se ele for conduzido com a tampa do porta-malas, porta-malas / porta abertos ou com qualquer objeto que passe pelo lacre entre a carroceria e o porta-malas / porta ou a tampa do porta-malas. O sistema de escapamento expele monóxido de carbono (CO), que é invisível e inodoro. Ele poderá causar desmaios e até mesmo a morte.

Se o veículo precisar ser conduzido com a tampa do porta-malas ou porta-malas / porta abertos:

- Feche todas as janelas.

(Continuação)

**Atenção (Continuação)**

- Abra completamente as saídas de ar no painel de instrumentos ou abaixo dele.
- Ajuste o sistema de ventilação e de ar condicionado para uma configuração que traga somente ar exterior e coloque a velocidade do ventilador na posição mais alta. Consulte "Sistema de ventilação e de ar condicionado" no Índice.
- Se o veículo tiver a tampa do porta-malas elétrica, desative esta função.

Para obter mais informações sobre monóxido de carbono, consulte *Sistema de escapamento* ⇨ *180*.

### Abertura do porta-malas

Para abrir o porta-malas de fora do veículo:

- Pressione duas vezes rapidamente no transmissor de entrada por controle remoto (RKE).
- Pressione a superfície tátil na área acima da placa após o travamento de todas as portas.
- Para o acesso por controle remoto, pressione a superfície tátil na área acima da placa quando o transmissor estiver a 1 m (3 pés) da traseira do veículo.

O veículo deve estar em P (Estacionamento).

De dentro do veículo, pressione na parte inferior da porta do motorista.

## Maçaneta de emergência para abertura do porta-malas

**Cuidado**

Não use a maçaneta de abertura de emergência do porta-malas como ponto de amarração ou âncora para prender objetos no porta-malas pois isso pode danificá-la.

Há uma alavanca de abertura de emergência do porta-malas, que brilha no escuro, na tampa do porta-malas. Esta alça brilhará de acordo com a exposição à luz. Puxe a alavanca de abertura para abrir o porta-malas por dentro.

Depois de puxar a alavanca de abertura de emergência do porta-malas, empurre-a de volta para o bisel.

## Abertura de emergência do porta-malas (somente conversível)

Se o porta-malas não puder ser aberto usando o transmissor RKE ou o botão de destravamento do porta-malas:

1. Localize o extensor da chave no porta-luvas.

2. Localize o destravamento manual ao lado da almofada do banco traseiro do lado do motorista.
3. Empurre a almofada superior no lado do motorista até que a abertura manual esteja visível.
4. Remova a chave do transmissor RKE.

5. Remova qualquer outro item acoplado à chave - como chaves, anéis ou chaveiros - e então insira completamente a chave na liberação manual.

6. Posicione o extensor da chave sobre a cabeça da chave até que o extensor pare.
7. Gire firmemente a chave no sentido horário e destrave a tampa do porta-malas.
8. Remova a chave.
9. Armazene o extensor da chave no porta-luvas.
10. Devolva a chave para o transmissor RKE.

# Segurança do veículo

Este veículo possui recursos de sistema antifurto; no entanto, eles não impossibilitam o roubo do veículo.

## Sistema de alarme do veículo

O veículo tem um sistema de alarme antifurto.

A luz de segurança, no painel de instrumentos próximo do para-brisa, indica o status do sistema:

**Desligado :** O sistema de alarme está desarmado.

**Acesa :** O veículo está protegido durante o retardo para armar o sistema.

**Piscando rápido :** O veículo não está protegido. Uma porta, o capô ou o porta-malas está aberto.

**Piscando lentamente :** O sistema de alarme está armado.

### Como armar o sistema de alarme

1. Desligue o veículo.
2. Trave o veículo com um dos seguintes:
   - Use o transmissor RKE.
   - Com uma porta aberta, pressione o 🔒 interno.
3. Após 30 segundos o sistema de alarme armará e o indicador luminoso começará a piscar lentamente indicando que o sistema de alarme está funcionando. Pressionar 🔒 no transmissor RKE uma segunda vez cancelará o retardo de 30 segundos e armará imediatamente o sistema.

O sistema de alarme do veículo não armará caso as portas sejam travadas com a chave.

O alarme será ativado se a porta do motorista for aberta sem primeiro destravar com o transmissor RKE, a buzina soará e as luzes piscarão para indicar um pré-alarme. Se o veículo não for ligado ou se a porta não for destravada pressionando 🔓 no transmissor RKE durante o intervalo de 10 segundos do pré-alarme.

O alarme também será ativado se a porta do passageiro, o porta-malas ou o capô forem abertos sem desarmar o sistema antes. Quando o alarme é ativado, as setas piscam e a buzina soa durante 30 segundos. O sistema de alarme então rearmará para monitorar o próximo evento não autorizado.

### Como desarmar o sistema

Para desarmar o sistema ou desligar o alarme se ele já estiver ativado, faça um dos seguintes:

- Pressione 🔓 no transmissor RKE.
- Dê partida no veículo.

Para evitar desligar o alarme acidentalmente:

- Trave o veículo com o transmissor RKE após todos os ocupantes deixarem o veículo e todas as portas estiverem fechadas.
- Sempre destrave o veículo com o transmissor RKE. Destravar a porta do motorista com a chave não desarmará o alarme.

### Como detectar uma condição de intrusão

Se 🔓 for pressionado no transmissor RKE e a buzina soar e as luzes piscarem três vezes, ocorreu um alarme anterior enquanto o sistema estava armado. Se o alarme tiver sido ativado, uma mensagem será exibida no Centro de Informação do Motorista (DIC).

## Funcionamento do imobilizador

Este veículo possui um sistema antifurto passivo.

O sistema não precisa ser armado ou desarmado manualmente.

O veículo é automaticamente imobilizado quando o transmissor deixa o veículo.

O sistema de imobilização é desarmado quando o botão de ignição é pressionado e um transmissor válido é encontrado no veículo.

A luz de segurança no painel de instrumentos acende quando existe algum problema para armar ou desarmar o sistema antifurto.

O sistema tem um ou mais transmissores associados a uma unidade de controle do imobilizador no veículo. Somente um transmissor associado dará partida no veículo. Se o transmissor algum dia ficar danificado, você não poderá dar partida no veículo.

Ao tentar dar a partida no veículo, a luz de segurança acende rapidamente quando a ignição é ligada.

Se o motor não ligar e a luz de segurança permanecer acesa, existe um problema com o sistema. Desligue o veículo e tente novamente.

Se o transmissor RKE parecer íntegro, tente com outro transmissor. Ou, pode-se tentar posicionar o transmissor no porta-copos traseiro no console central. Consulte "Partida no veículo

com bateria do transmissor baixa" em *Operação do sistema de entrada por controle remoto* ⇨ *14*.

Se o motor não der partida com o outro transmissor ou quando o transmissor estiver no porta-copos traseiro no console central, o veículo precisa de reparo. Consulte a Concessionária ou Oficina Autorizada Chevrolet. Não deixe o transmissor ou dispositivo que desarme ou desative o sistema antifurto no veículo.

### Etiqueta da ANATEL

# Espelhos exteriores

## Espelhos convexos

**⚠ Atenção**

Um espelho convexo pode fazer que coisas, como outros veículos, pareçam estar mais longe do que realmente estão. Se você mudar para a faixa da direita muito rapidamente, poderá atingir um veículo à direita. Verifique o espelho retrovisor interno ou olhe por sobre o ombro antes de trocar de faixa.

Os espelhos laterais do passageiro e do motorista são convexos. A superfície de um espelho convexo é curvada para que seja possível ver melhor a partir do banco do motorista.

## Espelhos elétricos

Para ajustar cada espelho:

1. Pressione ▭◂ ou ▸▭ para selecionar o espelho do lado do motorista ou do passageiro. A luz indicadora acenderá.
2. Pressione as setas no controle para mover os espelhos para a posição desejada.
3. Regule cada espelho externo de modo que seja visível uma pequena parte do veículo e a área atrás dele.

4. Pressione ou novamente para desfazer a seleção do espelho.

**Espelhos memorizáveis**

O veículo pode ter espelhos manuais memorizáveis. Consulte *Bancos com memória* ⇨ *52*.

**Alerta de ponto cego (SBZA)**

O veículo pode ter SBZA. Consulte *Alerta de zona cega lateral (SBZA)* ⇨ *208*.

**Alerta de mudança de faixa (LCA)**

O veículo pode ter LCA. Consulte *Alerta de mudança de pista (LCA)* ⇨ *208*.

## Espelhos retráteis

### Espelhos escamoteáveis manuais

Os espelhos podem ser dobrados para dentro, no sentido do veículo, para evitar danos ao passar pelo lava-jato. Empurre o espelho para fora para retorná-lo à sua posição original.

**Espelhos memorizáveis**

O veículo pode ter espelhos manuais memorizáveis. Consulte *Bancos com memória* ⇨ *52*.

**Alerta de mudança de faixa (LCA)**

O veículo pode ter LCA. Consulte *Alerta de mudança de pista (LCA)* ⇨ *208*.

## Espelhos aquecidos

Se equipado com espelhos aquecidos:

**:** O desembaçador do vidro traseiro também aquece os espelhos laterais.

Consulte *Sistema de controle de clima automático duplo* ⇨ *141*.

## Espelho com controle de intensidade automático

Se o veículo for equipado com espelhos externos antiofuscamento do lado do motorista, o espelho se ajustará contra o brilho dos faróis de veículos na traseira.

## Espelhos inclináveis reversos

Se equipado com bancos memorizáveis, o espelho do passageiro e / ou motorista inclina para uma posição pré-selecionada quando o veículo estiver em R (Ré). Isto permite que o meio-fio seja visto ao estacionar.

Os espelhos retornam para a posição original quando:

- O veículo for tirado de R (Ré) ou permanecer em R (Ré) por cerca de 30 segundos.
- A ignição é desligada.
- O veículo for dirigido em R (Ré) acima de determinada velocidade.

Para ligar e desligar esta função, consulte *Personalização do veículo* ⇨ *125*.

# Espelhos interiores

## Espelhos retrovisores internos

Ajuste o espelho retrovisor para ter uma visão clara da área atrás do veículo.

Não pulverize limpa-vidros diretamente no espelho. Use uma toalha macia umedecida com água.

## Espelho da câmera de ré

Este espelho anti-ofuscamento automático oferece um amplo ângulo de visão da câmera da área atrás do veículo.

Puxe a aba para ligar o visor. Pressione a aba para desligar. Quando o espelho está desligado ele está no modo de antiofuscamento automático. Ajuste o espelho para obter uma visão clara da área atrás do veículo enquanto o visor está desligado.

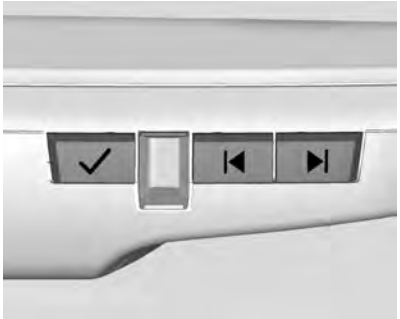

Pressione ✓ para navegar pelas opções de ajuste.

Pressione |◀ e ▶| para ajustar as configurações usando os indicadores no espelho. Os indicadores permanecerão visíveis por cinco segundos após a última ativação de um botão e as configurações serão gravadas.

As opções de ajuste são:

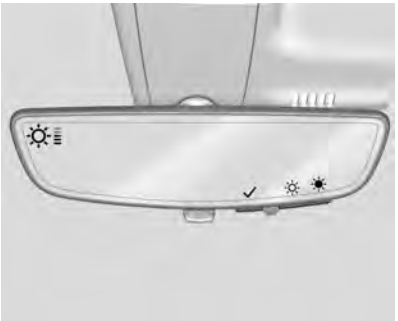

- Brilho

- Zoom

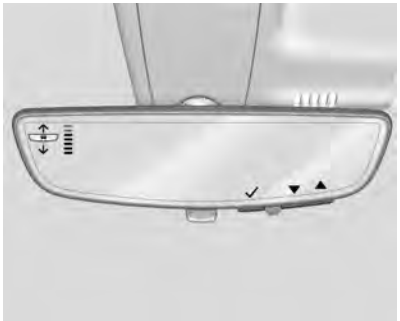

- Inclinação

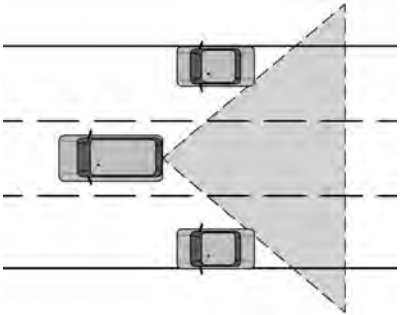

**⚠ Atenção**

A câmera traseira no espelho (RCM) possui uma visão limitada. Partes da via, veículos e outros objetos podem não ser visualizados. Não dirija ou estacione o veículo usando apenas esta câmera. Os objetos podem parecer mais próximos do que estão. Verifique os espelhos externos ou dê uma olhada sobre o ombro ao mudar de faixa ou entrar no fluxo de veículos. Caso não seja tomado cuidado poderão ocorrer ferimentos, morte ou danos ao veículo.

**Resolução de problemas**

Consulte sua concessionária para reparos caso seja exibida uma tela azul e no espelho e o visor desliga. Pressione a aba como indicado para retornar ao modo antiofuscamento automático.

A câmera traseira no espelho pode não funcionar corretamente ou exibir uma imagem clara se:

- Existe ofuscamento por faróis ou sol. Isto poderá obstruir a visão de objetos. Caso necessário, pressione a aba para desligar o visor.
- Sujeira, neve ou outros detritos bloqueando a lente da câmera. Limpe a lente com um pano macio úmido.

### Coupé

### Conversível

- O suporte da câmera no veículo foi danificado e / ou a posição do ângulo do suporte da câmera foi alterado.

# Vidros

## Janelas

**⚠ Atenção**

Nunca deixe crianças, adultos desprotegidos ou animais de estimação sozinhos em um veículo, especialmente com os vidros fechados, em climas temperados ou quentes. Eles podem ser asfixiados pelo calor extremo e sofrer lesões permanentes ou mesmo morte por hipertermia.

## Vidros elétricos

**⚠ Atenção**

As crianças poderão se ferir gravemente ou morrer caso sejam apanhadas no curso de um vidro fechando. Nunca deixe o transmissor RKE em um veículo com crianças. Quando houver crianças no banco traseiro, use o interruptor de travamento do vidro para impedir o funcionamento dos vidros. Consulte *Chaves* ⇨ *13*.

**Coupé**

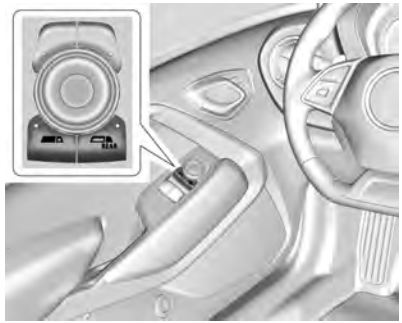

**Conversível**

Os vidros elétricos funcionam quando o veículo está ligado, em ACC / ACCESSORY ou quando a energia retida para acessórios (RAP) está ativa. Consulte *Energia retida de acessório (RAP)* ⇨ *177*.

Com o auxílio do interruptor do vidro, pressione para abrir ou levante para fechar o vidro.

Os vidros podem ser temporariamente desativados se os interruptores dos vidros forem usados repetidamente em um curto período.

## Movimento expresso dos vidros

Todos os vidros podem ser abertos sem manter pressionado o respectivo interruptor. Pressione o interruptor totalmente e solte, rapidamente, para obter a abertura expressa do vidro.

Se equipado, levante o interruptor do vidro totalmente e solte, rapidamente, para obter o fechamento expresso o vidro.

Pressione brevemente ou levante o interruptor do vidro na mesma direção para parar o movimento expresso desse vidro.

O movimento de levantamento expresso do vidro dianteiro é desativado quando o vidro traseiro correspondente não está totalmente fechado.

## Interruptor seletor do vidro

Este recurso permite que os interruptores dos vidros operem tanto os vidros dianteiros quanto os traseiros. Pressione o botão dianteiro ou traseiro para operar os vidros desejados. A luz indicará quais vidros estão sendo operados. A operação padrão é dos vidros dianteiros.

## Sistema de reversão automática do vidro

O recurso de fechamento expresso reverte o movimento do vidro se este entrar em contato com um objeto. Frio ou calor extremo podem fazer com que o vidro seja revertido automaticamente. O vidro funcionará normalmente após o objeto ou condição ter sido removido.

## Anulação do sistema de reversão automática

**⚠ Atenção**

Se a anulação do sistema de reversão automática estiver ativa, o vidro não reverterá automaticamente. Você ou outras pessoas podem se ferir e o vidro pode ser danificado. Antes de

(Continuação)

**Atenção (Continuação)**

usar a anulação do sistema de reversão automática, certifique-se de não haver pessoas e obstruções no caminho do vidro.

Quando o motor estiver ligado, anule o sistema de reversão automática levantando e mantendo o interruptor do vidro se houver condições que impeçam seu fechamento.

## Programação dos vidros elétricos

Poderá ser necessário programar se a bateria do veículo for desconectada ou descarregar. Se o vidro não puder fazer o fechamento expresso, programe o fechamento expresso de cada um dos vidros:

1. Feche todas as portas.
2. Ligue a ignição ou gire para ACC / ACCESSORY.

3. Abra parcialmente o vidro a ser programado. Depois, feche-o e continue a levantar o interruptor brevemente depois que o vidro fechar por completo.
4. Abra o vidro e continue a pressionar o interruptor brevemente depois que o vidro abrir por completo.

### Operação do vidro com capota conversível

Os vidros abaixarão automaticamente por completo quando a capota conversível for aberta ou fechada. Consulte *Capota conversível* ⇨ *41*.

Os vidros traseiros devem sempre ser levantados antes dos vidros dianteiros para garantir a melhor vedação.

### Operação remota dos vidros

Se equipado, este recurso permite que os vidros sejam abertos remotamente.

Se ativado, mantenha pressionado 🔓 no transmissor RKE. Consulte *Personalização do veículo* ⇨ *125*.

### Indexação do vidro

Se o vidro congelar na porta:

1. Empurre a parte superior do vidro para dentro enquanto abre a porta.
2. Limpe toda a neve e gelo da porta e do vidro.
3. Abra o vidro completamente e depois feche-o.
4. Feche a porta.

Quando estiver completamente fechada, isto abaixa automaticamente um pouco o vidro quando a porta é aberta. Quando a porta é fechada, o vidro vai levantar para a posição anterior. Se nenhum vidro voltar adequadamente, pode ser devido à perda de energia. Antes de buscar serviço na concessionária, programe os vidros elétricos.

## Pára-sol

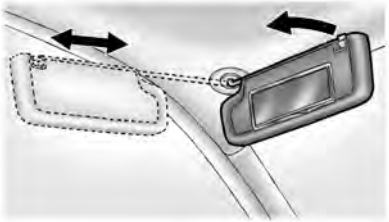

Puxe o para-sol para baixo para bloquear o ofuscamento. Desprenda o para-sol do suporte central para girar para o vidro lateral e, se equipado, estendê-lo ao longo da haste.

# Teto

## Teto solar

Se equipado, o teto solar funciona somente quando a ignição estiver em on (ligada) ou em ACC / ACCESSORY, ou quando a energia retida para acessórios (RAP) estiver ativa. Consulte *Energia retida de acessório (RAP)* ⇨ *177*.

O interruptor do teto solar fica localizado no console do teto.

**Abertura expressa :** Pressione na segunda trava e solte para obter a abertura expressa do teto solar. Pressione o interruptor novamente para parar o movimento.

Mantenha pressionado para fechar o teto solar.

**Abrir / Fechar (Modo manual) :** Mantenha pressionado para abrir o teto solar. Mantenha pressionado para fechar o teto solar. Solte o interruptor para parar o movimento.

**Ventilação :** Pressione e solte para ventilar o teto solar. Pressione e solte para fechar a ventilação.

Um defletor se levanta automaticamente quando o teto solar se abre e se retrai enquanto o teto solar se fecha.

Se o para-sol está fechado, ele se abre automaticamente quando o teto solar se abre além da posição de ventilação.

| Cuidado |
| --- |
| Forçar o pára-sol para a frente do painel do vidro deslizante pode danificá-lo e o teto solar pode não funcionar adequadamente. Feche sempre o painel de vidro antes de fechar o pára-sol. |

O para-sol pode ser aberto manualmente, mas deve ser fechado manualmente.

O painel de vidro do teto solar não pode ser aberto nem fechado se o veículo tiver um problema elétrico.

A sujeira e detritos podem se acumular na vedação do teto solar ou no trilho. Isto poderá causar um problema no funcionamento ou ruído no teto solar. Isto também poderá obstruir o sistema de drenagem de água. Abra periodicamente o teto solar e remova qualquer obstáculo ou detrito solto. Limpe a vedação do teto solar e a área de vedação usando um pano limpo, sabão suave e água. Não remova a graxa do teto solar.

É normal que a água pingue no sistema de drenagem de água.

## Capota conversível

Se equipado com uma capota conversível, veja o seguinte antes de operá-la:

**⚠ Atenção**

Ao abrir ou fechar a capota conversível, as pessoas podem se machucar pelas partes móveis da capota marítima ou da capota conversível. Mantenha contato visual com a capota enquanto estiver sendo operada.

**Cuidado**

Siga estas instruções ao operar a capota conversível para não ocorrer danos:

- Remova todas os itens do teto, da tampa do porta-malas ou da capota marítima antes de operar.

(Continuação)

**Cuidado (Continuação)**

- Remova todas os objetos do porta-malas que podem encostar na capota conversível quando ela for operada.
- Não deixe o veículo com a capota conversível aberta.
- Não ultrapasse 50 km / h (31 mph) até que a capota esteja completamente aberta ou fechada.
- Não abra nem feche a capota conversível enquanto dirige com vento.
- Não opere a capota conversível diversas vezes em um curto período sem ligar o motor para evitar acabar a bateria.
- Não abra nem armazene a capota conversível quando estiver suja ou

(Continuação)

**Cuidado (Continuação)**

molhada. Isto pode resultar em manchas, mofo ou outros danos.

- Apenas guarde o veículo com a capota completamente fechada.

**Cuidado**

Quando a capota conversível estiver aberta, haverá tampas corrediças perto do banco traseiro em cada lado do veículo. Não pressione para baixo nem mova essas tampas, pois isso poderá ocasionar danos nas tampas ou na capota conversível.

### Abrir a capota conversível

#### Usar o interruptor do console do teto

1. Remover todos os objetos de cima da capota marítima e em direção à divisória do porta-malas traseiro. Posicione a divisória na área do porta-objetos traseiro na posição vertical. Aperte os dois lados da divisória nos postes imediatamente antes da capota marítima. Consulte *Compartimento traseiro* ⇨ *92*.
2. Feche o porta-malas.
3. Dê partida no veículo ou deixe-o em ACC / ACCESSORY (ACC / ACESSÓRIO).
4. Quando possível, opere a capota conversível quando o veículo estiver parado. A capota pode ser operada enquanto estiver conduzindo abaixo de 50 km / h (31 mph) e vai parar se esta velocidade for excedida. O funcionamento da capota leva aproximadamente 25 segundos. Certifique-se de que a operação da capote pode ser concluída antes daquela velocidade ser atingida.

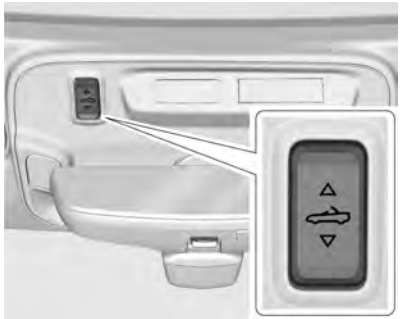

5. Pressione e solte a parte de baixo de . Os vidros abrirão automaticamente.
6. Depois que a capota conversível estiver completamente aberta, uma mensagem será exibida no Centro de Informações do Motorista (DIC). Solte o interruptor.

Se o rádio estiver ligado, o som pode ser silenciado por um curto período devido à nova equalização do sistema de áudio estar sendo carregada.

**Usar o transmissor RKE**

1. Se equipado, pressione e solte  e então pressione imediatamente e mantenha pressionado  continuamente para abrir completamente a capota conversível. O veículo deve estar desligado para operar a capota conversível com o transmissor RKE.
2. A capota vai parar o movimento aproximadamente um segundo após  ser liberado. Para parar a capota imediatamente, pressione , ou  no transmissor RKE.  apenas abrirá a capota conversível.

   Consulte *Sistema de entrada por controle remoto (RKE)* ⇨ *14* e *Operação do sistema de entrada por controle remoto* ⇨ *14*.

**Fechar a capota conversível**

O transmissor RKE não pode ser usado para fechar a capota conversível.

1. Certifique-se de que as coberturas do espelho do para-sol estejam fechadas e que os para-sóis estejam armazenados na posição de montagem central.
2. Remover todos os objetos de cima da capota marítima e em direção à divisória. Posicione a divisória na área do porta-objetos traseiro na posição vertical. Aperte os dois lados da divisória nos postes imediatamente antes da capota marítima. Consulte *Compartimento traseiro* ⇨ *92*.
3. Feche o porta-malas.
4. Dê partida no veículo ou deixe-o em ACC / ACCESSORY (ACC / ACESSÓRIO).

5. Quando possível, opere a capota conversível quando o veículo estiver parado. A capota pode ser operada enquanto estiver conduzindo abaixo de 50 km / h (31 mph) e vai parar se esta velocidade for excedida. O funcionamento da capota leva aproximadamente 25 segundos. Certifique-se de que a operação da capote pode ser concluída antes daquela velocidade ser atingida.

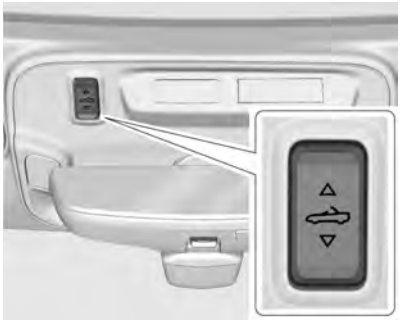

6. Pressione e solte a parte de cima de . Os vidros abrirão automaticamente.
7. Depois que a capota conversível estiver completamente fechada, uma mensagem será exibida no DIC. Solte o interruptor. Levante os vidros, se necessário.

Se o rádio estiver ligado, o som pode ser silenciado por um curto período devido à nova equalização do sistema de áudio estar sendo carregada.

**Resolução de problemas**

Verifique o seguinte se o interruptor da capota conversível não estiver funcionando:

- A ignição deve estar em on (ligada) ou em ACC / ACCESSORY, ou a energia retida para acessórios (RAP) deve estar ativa.
- A tampa do porta-malas deve estar fechada e a divisória do porta-malas deve estar no lugar. Uma mensagem será exibida o DIC.
- Se a mensagem ACIONAMENTO DA CAPOTA SOMENTE MANUAL for exibida no DIC, consulte “Movimento manual da capota” a seguir nesta seção.
- Em temperaturas externas mais frias, a capota conversível pode não abrir. É possível fechar a capota em temperaturas de cerca de 0 °C (32 °F). Uma mensagem será exibida no DIC se a capota não abrir devido à baixa temperatura. Se necessário, mova o veículo para uma área coberta aquecida para operar a capota.
- Se a capota tiver sido repetidamente aberta ou deixada em um estado intermediário, ela será desativada temporariamente. Uma mensagem é exibida o DIC. O funcionamento normal

será restaurado dentro de 10 minutos após o sistema ter resfriado.

- Se a bateria do veículo estiver fraca, a operação da capota elétrica pode ser desativa. Tente dar partida no veículo. Uma mensagem é exibida o DIC.
- Se a bateria tiver sido reconectada recentemente ou se o veículo tiver sido ligado por cabos auxiliares, a capota pode não funcionar até que os vidros elétricos tenham sido regulados. Conclua o procedimento de regulação dos vidros elétricos. Consulte *Vidros elétricos* ⇨ *37*.

Outras funções podem ser afetadas durante o funcionamento da capota conversível:

- O porta-malas só pode ser aberto com a chave até que a capota conversível esteja completamente aberta ou fechada.
- Os vidros não podem fechar enquanto a capota estiver se movendo.
- Ao conduzir com a capota não completamente fixa, sinos podem ser ouvidos acima de 80 km / h (50 mph).

Se a bateria do veículo tiver sido desconectada e reconectada, os fusíveis retirados ou trocados ou tiver sido realizada uma partida do motor com cabos auxiliares, a mensagem CAPOTA NÃO ESTÁ SEGURA será exibida. Mantenha pressionado para abrir / fechar a capota até que esta mensagem seja apagada.

**Ciclo parcial da capota**

Se a operação da capota conversível for interrompida antes da conclusão, ela vai ficar temporariamente nesta posição. Se a ignição estiver em on (ligada) ou em ACC / ACCESSORY, a capota será mantida por até cinco minutos, e depois será abaixada. Se o veículo estiver se movendo ou desligado, o tempo vai variar de alguns segundos a cerca de um minuto.

Bipes e mensagens no DIC serão exibidas antes da capota se mover. Quando isto acontecer, conclua imediatamente a operação da capota conversível pressionando novamente até que seja concluída.

Se a capota não puder ser fixada, mantenha distância dos componentes da capota. Em algumas condições, a capota pode se mover rapidamente.

Não conduza com a capota conversível em uma posição não segura. Os componentes da capota podem se mover inesperadamente. Em alguns casos, pode não ser possível operar capota de forma elétrica. Se isto ocorrer, siga as mensagens exibidas no DIC.

Se a capota marítima não estiver fixa e travada, e o veículo estiver se movendo acima de 10 km / h (6 mph), ela pode se mover automaticamente para uma posição estável.

## Movimento manual da capota

Se o DIC exibir a mensagem ACIONAMENTO DA CAPOTA SOMENTE MANUAL :

1. Pressione para abrir ou fechar a capota. Pressione o interruptor na direção oposta se não funcionar.
2. Se a capota se mover, continue pressionando o interruptor nesta direção por pelo menos cinco segundos. A capota deve então funcionar normalmente.

Se a capota não responder em nenhuma direção, leve à concessionária para serviço. Se a capota estiver recolhida, mas não travada, use o seguinte procedimento para fechar manualmente a capota conversível e a capota marítima, se necessário. Isto exige mais de uma pessoa.

1. Em cada lado da capota marítima, levante e gire para trás para a posição completamente aberta. Segure as partes da frente e de trás da capota marítima ao mesmo tempo.

2. Levante e mova a capota conversível para a frente puxando dos dois lados do arco dianteiro para a posição completamente fechada.

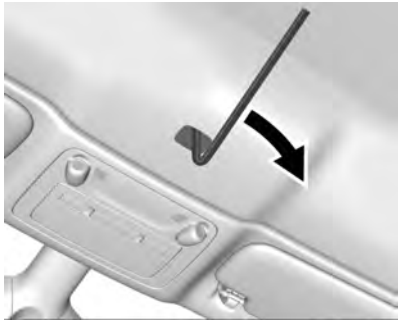

3. Trave a parte da frente da capota conversível na estrutura retirando a cobertura pequena, inserindo uma chave hexagonal e girando no sentido horário até que pare.
4. Erga o arco de tensão dos dois lados e eleve a capota marítima para aproximadamente metade da posição erguida, e então deixe-a deslizar para a posição fechada.
5. Abaixe o arco de tensão.

O veículo pode ser conduzido para a concessionária para serviço. A capota conversível não estará completamente a prova d'água e não deve ser conduzido acima de 80 km / h (50 mph) nesta posição.

## Como limpar a capota conversível

A capota conversível deverá ser limpa com frequência. Não use lavador de alta pressão, uma vez que pode fazer com que entre água no veículo.

Lave a capota conversível à mão e parcialmente na sombra. Use sabão suave, água morna e uma esponja macia. Um pedaço de camurça ou pano poderá deixar fiapos na capota e uma escova poderá escoriar os fios da capota. Não use detergentes, limpadores ácidos, solventes ou alvejantes.

Molhe toda a capota e deixe o sabão no tecido por alguns minutos. Lave de forma homogênea para evitar manchas. Quando a capota estiver muito suja, use um limpador do tipo espumante suave. Enxágue muito bem todo o veículo e deixe a capota secar no sol direto.

Para proteger a capota conversível:

- Certifique-se de que a capota conversível esteja completamente seca antes de abaixá-la.
- Não deixe nenhum limpador sobre o acabamento pintado do veículo, ele poderá deixar listras.

# Bancos e dispositivos de segurança


**Apoios de cabeça**
Apoios de cabeça . . . . . 49

**Bancos dianteiros**
Ajuste do assento elétrico . . . . . 50
Encostos reclináveis . . . . . 51
Bancos com memória . . . . . 52
Fechos do encosto do assento . . . . . 55
Assentos dianteiros aquecidos ou ventilados . . . . . 56

**Bancos traseiros**
Assentos traseiros . . . . . 57

**Cintos de segurança**
Cintos de segurança . . . . . 58
Como usar os cintos de segurança corretamente . . . . . 59
Cinto de três pontos . . . . . 61
Uso do cinto de segurança durante a gravidez . . . . . 63
Verificação do sistema de segurança . . . . . 64
Cuidados com o cinto de segurança . . . . . 64
Substituição de peças do sistema do cinto de segurança após acidente . . . . . 65

**Sistema de airbag**
Sistema de airbag . . . . . 66
Onde estão os air bags? . . . . . 68
Quando um air bag deve inflar? . . . . . 70
O que faz um airbag inflar? . . . . 71
Como um airbag protege? . . . . . 71
O que será possível ver ao inflar um airbag? . . . . . 71
Sistema de sensoreamento do passageiro . . . . . 73
Manutenção de veículo equipado com air bag . . . . . 78
Adição de equipamentos ao veículo equipado com air bag . . . . . 78
Verificação do sistema de airbag . . . . . 79
Substituindo as peças do sistema de airbag após uma colisão . . . . . 80

**Dispositivos de retenção para crianças**
Crianças mais velhas . . . . . 81
Dispositivos de retenção para crianças . . . . . 82
Onde colocar a proteção . . . . . 85
Sistemas de proteção para crianças ISOFIX . . . . . 90

# Apoios de cabeça

Os bancos dianteiros do veículo têm apoios de cabeça ajustáveis nas posições externas do assento.

**⚠ Atenção**

Com apoios de cabeça que não estejam instalados e ajustados corretamente, há um risco maior de que os ocupantes sofram uma lesão no pescoço / coluna em caso de acidente. Não conduza o veículo até que os apoios de cabeça de todos os ocupantes estejam instalados e ajustados corretamente.

Ajuste o apoio de cabeça de forma que a parte superior do apoio fique na mesma altura da parte superior da cabeça do ocupante. Essa posição reduz a probabilidade de lesão do pescoço em caso de colisão.

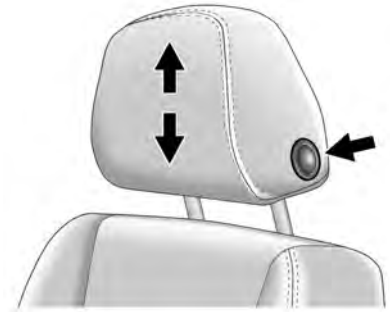

Para levantar ou abaixar o apoio de cabeça, pressione o botão localizado na lateral do apoio de cabeça e puxe-o para cima ou empurre o apoio de cabeça para baixo, e solte o botão. Puxe e empurre o apoio de cabeça depois que o botão for liberado, para se certificar de que ele esteja travado na posição.

A borda externa dos apoios de cabeça dianteiros não são removíveis.

# Bancos dianteiros

## Ajuste do assento elétrico

**⚠ Perigo**

Para permitir o acionamento seguro do airbag, não se sente a menos de 25 cm do volante.

Nunca coloque objetos de qualquer tamanho ou formato sob os bancos dianteiros, pois eles podem interferir no mecanismo de movimentação, em outras partes da estrutura do banco ou em componentes elétricos quando disponíveis, reduzindo ou anulando o desempenho correto desses componentes e dos sistemas de segurança. Ainda assim, caso seja necessário colocar algum objeto sob os bancos dianteiros, é recomendável colocar

(Continuação)

**Perigo (Continuação)**

primeiramente os bancos na posição mais afastada para trás e, assim, facilitar o acesso.

Não ajuste o assento usando mãos, dedos, pés ou outras partes do corpo embaixo do assento, pois ele tem mecanismo de metal e peças móveis que podem causar ferimentos.

**⚠ Atenção**

É possível perder o controle do veículo caso você tente ajustar o banco do motorista com o veículo em movimento. Ajuste o banco do motorista apenas quando o veículo não estiver em movimento.

**⚠ Atenção**

Os bancos elétricos não funcionarão com a ignição desligada. As crianças podem operar os bancos elétricos e se machucarem. Nunca deixe uma criança sozinha no veículo.

Para ajustar um banco elétrico:

- Mova o banco para frente ou para trás deslizando o controle horizontal para frente ou para trás.

- Levante ou abaixe a parte dianteira da almofada do banco movendo a parte dianteira do controle horizontal para cima ou para baixo.
- Levante ou abaixe o banco inteiro movendo o controle horizontal inteiro para cima ou para baixo.

## Encostos reclináveis

**⚠ Atenção**

Pode ser perigoso sentar-se em posição reclinada quando o veículo estiver em movimento. Mesmo quando afivelados, os cintos de segurança não cumprirão seu papel.

O cinto de três pontos não estará contra seu corpo. Ao invés disso, estará na sua frente. Em uma colisão você poderá bater nele, obtendo ferimentos no pescoço ou de outros tipos.

(Continuação)

**Atenção (Continuação)**

O cinto subabdominal poderá se mover para o abdome. As forças do cinto estarão lá e não em seus ossos pélvicos. Isso pode causar ferimentos internos graves.

Para obter uma proteção apropriada quando o veículo estiver em movimento, mantenha o encosto na posição vertical. Então, sente-se bem para trás no banco e use o cinto de segurança corretamente.

Não recline o encosto se o veículo estiver em movimento.

Para ajustar o encosto do banco:

- Incline a parte superior do controle para trás para reclinar.
- Incline a parte superior do controle para frente para levantar.

## Bancos com memória

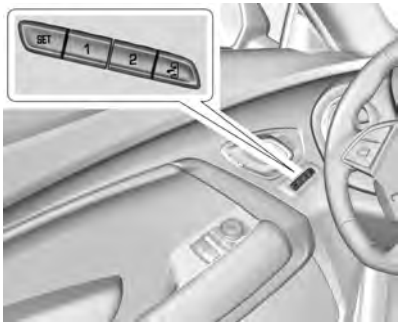


Se equipado, os bancos com memória possibilitam que dois motoristas salvem e recuperem suas posições exclusivas para dirigir o veículo, e uma posição de saída compartilhada para sair do veículo. As posições de outros recursos também poderão ser salvas, como espelhos elétricos e direção assistida, se equipado. Posições de memória são vinculadas ao transmissor RKE 1 ou 2 para recuperação automática da memória.

Antes de salvar, ajuste todas as posições do recurso de memória disponíveis. Ligue a ignição e, em seguida, pressione e solte SET; um bipe será emitido. Então, pressione e segure 1, 2 ou (Sair) até que soem dois bipes. Para recuperar manualmente essas posições, mantenha pressionado 1, 2 ou até alcançar a posição salva. Siga as instruções do item "Como salvar as posições de memória".

O veículo identifica o número do transmissor RKE do motorista atual (1–8). Consulte *Operação do sistema de entrada por controle remoto* ⇨ *14*. Somente os transmissores RKE 1 e 2 podem ser usados para recuperação automática da memória. Uma mensagem de boas-vindas do Centro de Informação do Motorista (DIC), indicando o número do transmissor, pode ser exibida para os primeiros ciclos de ignição após uma alteração do transmissor. Para que a memória de entrada do banco funcione corretamente, salve as posições no botão de memória (1 ou 2) correspondente ao número do transmissor RKE exibido na mensagem de boas-vindas do DIC. Ao entrar no veículo, carregue o transmissor RKE.

Os ajustes de memória podem não estar disponíveis na entrega ou após reparos até que sejam executadas as etapas da seção "Como salvar as posições de memória".

**Configurações de personalização do veículo**

- Para que o movimento da memória de entrada do banco comece quando o veículo é ligado, selecione o menu Configurações, depois Veículo, Posição de acomodação e então Memória de entrada do banco. Selecione On ou Off (Ligar ou Desligar). Consulte "Memória de entrada do banco" mais adiante nesta seção.

- O movimento de Memória de saída do banco começa quando a ignição é desligada e a porta do motorista for aberta, ou quando a ignição for desligada com a porta do motorista já aberta, selecione o menu Configurações, Veículo, depois Posição de acomodação e, em seguida, Memória de saída do banco. Selecione On ou Off (Ligar ou Desligar). Consulte "Memória de saída do banco" mais adiante nesta seção.
- Consulte *Personalização do veículo* ⇨ *125* para obter informações importantes sobre configuração.

**Identificação do número do motorista**

Para identificar o número do motorista:

1. Dê partida no veículo com uma chave ou transmissor RKE diferente. O DIC deve exibir o número do motorista: 1 ou 2. Desligue a ignição e remova a chave ou o transmissor RKE do veículo.
2. Dê partida no veículo com a chave inicial ou o transmissor RKE. O DIC deve exibir o número do outro motorista não mostrado na etapa 1.

**Como salvar posições na memória**

Leia estas instruções na íntegra antes de salvar posições na memória.

Para salvar posições de condução 1 e 2 favoritas:

1. Ligue a ignição ou gire para ACC / ACCESSORY.

   A mensagem de boas-vindas do DIC poderá indicar motorista 1 ou 2.
2. Ajuste todos os recursos de memória disponíveis para a posição de condução desejada.
3. Pressione e solte SET; um bipe será emitido.
4. Imediatamente mantenha pressionado o botão de memória 1 ou 2 correspondente à mensagem de boas-vindas do DIC até dois bipes serem emitidos.

   Se muito tempo se passar entre soltar SET e pressionar 1, a posição da memória não será salva e os dois bipes não serão emitidos. Repita as etapas 3 e 4.

   1 ou 2 corresponde ao número do motorista. Consulte “Identificação do número do motorista” anteriormente nesta seção.
5. Repita as etapas 1-4 para um segundo motorista usando 1 ou 2.

Para salvar a posição de e da memória de saída do banco, repita as Etapas 1–4 usando . Isso salva a posição para sair do veículo.

Salve posições favoritas do recurso de memória tanto em 1 quanto em 2 se você for o único motorista.

**Posições de memória para recuperação manual**

Mantenha pressionado 1, 2 ou ⚙ para recuperar as posições da memória salvas anteriormente.

Para parar o movimento de Recuperação de memória manual, solte 1, 2 ou ⚙ ou pressione qualquer um dos seguintes controles:

- Banco elétrico
- CONFIGURAÇÃO de memória
- Espelho elétrico, com o espelho lateral do motorista ou do passageiro selecionado
- Direção assistida, se equipado

**Memória de entrada do banco**

O veículo identifica o número do transmissor RKE do motorista atual (1–8). Consulte *Operação do sistema de entrada por controle remoto* ⇨ *14*. Se o transmissor RKE for 1 ou 2, e a memória de entrada do banco estiver programada na personalização do veículo, as posições salvas no número 1 ou 2 do botão de memória serão recuperadas automaticamente quando a ignição for ligada, ou girada de desligada para ACC / ACCESSORY. Os transmissores RKE 3–8 não fornecerão recuperações automáticas da memória.

Para ligar ou desligar a Memória de entrada do banco , consulte "Configurações de personalização do veículo" anteriormente nesta seção e *Personalização do veículo* ⇨ *125*.

A transmissão deve estar em P (Estacionamento) para iniciar a Memória de entrada do banco. A Memória de entrada do banco será concluída se o veículo for retirado de P (Estacionamento) antes de alcançar a posição de memória armazenada.

Para parar o movimento de Memória de entrada do banco, desligue a ignição ou pressione algum dos seguintes controles:

- Banco elétrico
- SET, 1, 2, ou ⚙ da memória
- Espelho elétrico, com o espelho lateral do motorista ou do passageiro selecionado
- Direção assistida, se equipado

Se a posição do banco salva na memória não for recuperada automaticamente ou for recuperada nas posições incorretas, o número do transmissor RKE (1 ou 2) do motorista talvez não corresponda ao número do botão de memória no qual as posições foram salvas. Tente salvar a posição em outro botão de memória ou tente o outro transmissor RKE.

**Memória de saída do banco**

A Memória de saída do banco não é vinculada a um transmissor RKE.

A posição salva em ⚙ é usada para todos os motoristas. Para ligar

ou desligar a Memória de saída do banco, consulte "Configurações de personalização do veículo" anteriormente nesta seção e *Personalização do veículo* ⇨ *125*.

Se estiver ativada, a posição salva em é recuperada automaticamente quando ocorrer um dos seguintes:

- O veículo for desligado e a porta do motorista for aberta em um curto período.
- O veículo for desligado com a porta do motorista aberta.

Para parar o movimento de Memória de saída do banco, pressione algum dos seguintes controles de memória:

- Banco elétrico
- SET, 1, 2, ou da memória
- Espelho elétrico, com o espelho lateral do motorista ou do passageiro selecionado
- Direção assistida, se equipado

**Obstruções**

Se algo bloqueou o banco do motorista e / ou a direção assistida durante a recuperação de uma posição da memória, a recuperação pode ser interrompida. Remova a obstrução e tente a recuperação novamente. Se a posição de memória ainda não estiver sendo recuperada, consulte sua concessionária para providenciar reparo.

## Fechos do encosto do assento

Para acessar os bancos traseiros, puxe a trava na parte de cima do encosto do banco do motorista ou do passageiro da frente. Dobre o encosto para frente.

**⚠ Atenção**

Se o encosto de algum dos bancos não estiver travado, ele pode avançar em caso de parada brusca ou colisão. Isso poderia ferir a pessoa sentada no banco. Sempre empurre e puxe os encostos dos bancos para certificar-se de que estão travados.

Para retornar o banco para a posição vertical, levante o encosto e empurre-o manualmente para trás até que trave. Empurre e puxe o encosto para certificar-se de que esteja travado.

Não use o controle elétrico de reclinação do lado externo do banco para levantar o encosto. Consulte *Encostos recliníveis* ⇨ *51*.

## Assentos dianteiros aquecidos ou ventilados

**⚠ Atenção**

Se a temperatura mudar ou não puder ser sentida dor na pele, o aquecedor do banco poderá causar queimaduras. Para reduzir o risco de queimaduras, tenha cuidado ao usar o aquecedor do banco, especialmente por períodos longos. Não coloque nada no banco que funcione como isolante contra o calor, como uma manta, almofada, coberta ou item semelhante. Isso pode ocasionar o superaquecimento do aquecedor do banco. Um banco superaquecido pode causar queimaduras e ficar danificado.

O motor deve estar ligado para funcionar.

Pressione ou para ligar o aquecimento do banco. Uma luz indica esse recurso.

Pressione o botão uma vez para a configuração mais alta. Com cada pressão do botão, o banco aquecido alternará para a próxima configuração mais baixa e então para a configuração desligado. Três luzes indicam a configuração mais alta e uma luz indica a mais baixa.

O banco do passageiro pode demorar mais para aquecer.

Pressione ou para ligar a ventilação do banco. Uma luz indica esse recurso.

Pressione o botão uma vez para a configuração mais alta. Com cada pressão do botão, a ventilação do banco alternará para a próxima configuração mais baixa e então para a configuração desligado. Três luzes indicam a configuração mais alta e uma luz indica a mais baixa.

**Bancos aquecidos e ventilados na partida remota**

Se equipado, os bancos aquecidos ligam automaticamente durante a partida remota, caso esteja frio fora do veículo, e os bancos ventilados ligam automaticamente, caso esteja quente fora do veículo. Os indicadores de banco aquecido e ventilado não podem ser acionados durante esta operação.

Os bancos aquecidos e ventilados podem ser cancelados quando for dada partida no veículo. Esses recursos podem ser selecionados manualmente depois que a ignição for ligada.

O desempenho de temperatura de um banco não ocupado poderá ser reduzido. Isto é normal.

Os bancos aquecidos ou ventilados não ligarão durante uma partida remota, a menos que estejam ativados no menu de personalização do veículo. Consulte *Partida remota do veículo* ⇨ *21* e *Personalização do veículo* ⇨ *125*.

# Bancos traseiros

## Assentos traseiros

Se equipado, o banco coupé pode ser rebatido para mais espaço para carga. O banco traseiro possui duas posições de ocupação designadas. Rebata o banco somente quando o veículo estiver estacionado.

Para dobrar o encosto para baixo:

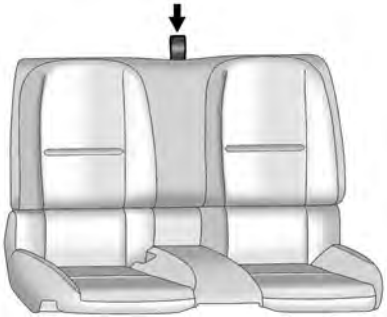

1. Puxe a tira na parte superior do encosto traseiro.
2. Dobre o encosto para baixo.

**⚠ Atenção**

Um cinto de segurança passado incorretamente, preso incorretamente ou torcido não fornecerá a proteção necessária em caso de colisão. O usuário ou usuária do cinto poderá ficar gravemente ferido. Após elevar o encosto do banco traseiro, sempre certifique-se de que os cintos de segurança estejam passados e afivelados corretamente, e que não estejam retorcidos.

Levante o encosto e pressione-o novamente para travá-lo. Certifique-se que o cinto de segurança não esteja torcido ou preso no encosto.

Empurre e puxe a parte superior do encosto para certificar-se de que esteja travado na posição.

# Cintos de segurança

Esta seção descreve como usar corretamente os cintos de segurança e algumas coisas que não devem ser feitas.

**⚠ Atenção**

Não deixe ninguém viajar quando um cinto de segurança não puder ser usado corretamente. Em uma colisão, se você ou seu(s) passageiro(s) não estiverem usando cintos de segurança, os ferimentos podem ser muito mais graves do que se estivesse usando os cintos. Pode haver ferimentos graves ou morte ao bater com força em objetos dentro do veículo ou ser ejetado do veículo. Além disso, uma pessoa que não está com o cinto afivelado pode bater nos outros passageiros do veículo.

(Continuação)

**Atenção (Continuação)**

É extremamente perigoso viajar na área de carga, dentro ou fora do veículo. Em uma colisão, os passageiros que viajam nessas áreas estão mais propensos a sofrer ferimentos graves ou mesmo morrer. Não permita que passageiros viajem em nenhuma área do veículo que não esteja equipada com bancos e cintos de segurança.

Afivele sempre seu cinto de segurança e verifique se o(s) passageiro(s) também está(ão) protegido(s) corretamente.

Este veículo tem indicadores como lembrete para afivelar os cintos de segurança. Consulte *Lembretes do cinto de segurança* ⇨ *107*.

## Por que os cintos de segurança funcionam

Quando você está dentro de um veículo, você viaja à mesma velocidade que ele. Se o veículo para subitamente, você continua o curso até que algo o pare. Pode ser o para-brisa, o painel de instrumentos ou os cintos de segurança!

Quando usa o cinto de segurança, você e o veículo desaceleram juntos. Há mais tempo para parar, pois você para em uma distância maior e, quando usados adequadamente, seus ossos mais

fortes absorvem as forças dos cintos de segurança. É por isso que o uso do cinto de segurança faz tanto sentido.

### Perguntas e respostas sobre cintos de segurança

**Q: Ficarei preso no veículo após um acidente se estiver usando um cinto de segurança?**

**A:** É *possível* - esteja você usando ou não o cinto de segurança. Sua chance de estar consciente durante e após uma colisão, de forma a *poder* se desafivelar e sair, é *muito* maior se estiver com o cinto.

**Q: Se meu veículo tem airbags, por que devo usar cintos de segurança?**

**A:** Os airbags são apenas sistemas suplementares. Eles trabalham *com* os cintos de segurança - não no lugar deles. Quer um airbag seja ou não fornecido, todos os ocupantes ainda precisam usar o cinto para ter o máximo de proteção.

Além disso, em quase todas as regiões, a lei exige o uso dos cintos de segurança.

## Como usar os cintos de segurança corretamente

Siga estas regras para a proteção de todos.

Exitem outras coisas para conhecer sobre cintos de segurança e crianças, incluindo crianças pequenas e bebês. Se uma criança for viajar no veículo, consulte *Crianças mais velhas* ⇨ *81* ou *Dispositivos de retenção para crianças* ⇨ *82*. Revise e siga as regras para crianças além das seguintes regras:

É muito importante que todos os ocupantes estejam com seus cintos afivelados. As estatísticas mostram que pessoas que não usam cinto de segurança se ferem com mais frequência em acidentes do que pessoas que usam.

Existem fatores especiais a conhecer sobre o uso correto do cinto de segurança.

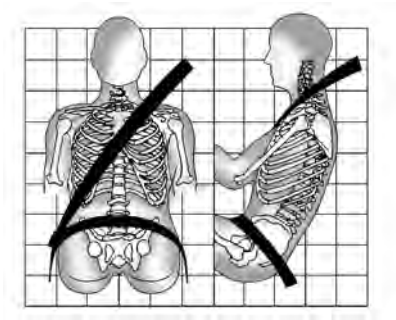

- Sente-se reto e mantenha sempre os pés no assoalho em frente a você (se possível).
- Use sempre a fivela certa para sua posição no banco.
- Use a parte subabdominal do cinto em posição baixa rente aos quadris, tocando as coxas. Em um acidente, será aplicada força nos fortes ossos pélvicos e você estará menos propenso a deslizar para baixo do cinto subabdominal. Se você deslizasse do cinto, ele aplicaria força em seu abdômen. Isso poderia trazer ferimentos graves ou mesmo fatais.

- Use o cinto diagonal sobre o ombro e transversalmente ao tórax. Estas partes do corpo são as mais adequadas para receber as forças dos cintos de segurança. O cinto diagonal trava em caso de parada súbita ou de acidente.

**⚠ Atenção**

Você pode se ferir gravemente ou até morrer, caso não use o cinto de segurança corretamente.

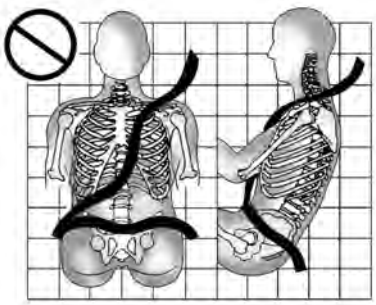

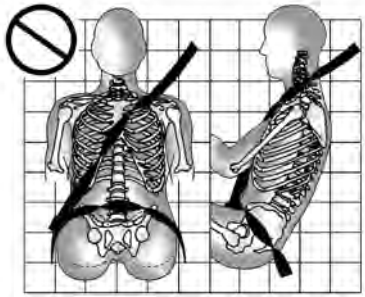

Nunca deixe o cinto subabdominal ou diagonal solto ou torcido.

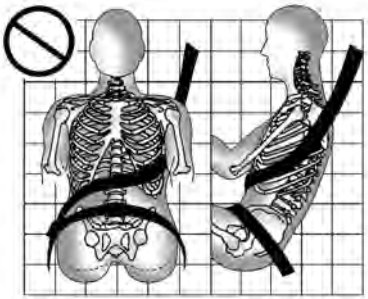

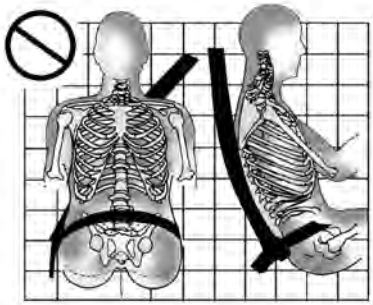

Nunca use o cinto diagonal sob os braços ou atrás das costas.

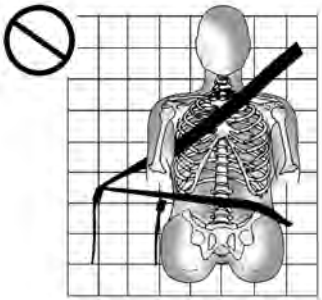

Use sempre a fivela certa para sua posição no banco.

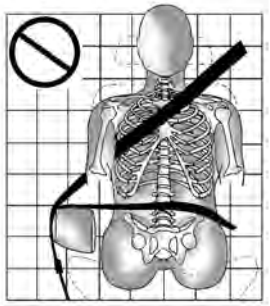

Nunca passe o cinto subabdominal ou diagonal sobre um apoio de braço.

## Cinto de três pontos

Todas as posições de assento no veículo têm um cinto de três pontos.

As instruções seguintes explicam como usar um cinto de três pontos corretamente.

1. Ajuste o banco, se ele for ajustável, de forma que você possa se sentar reto. Para ver como, consulte "Bancos" no Índice.

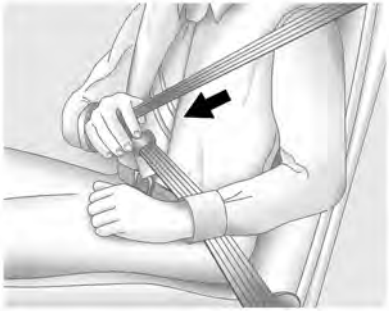

2. Pegue a lingueta do fecho e puxe o cinto transversalmente. Não deixe que o fio fique torcido.

   O cinto de três pontos pode travar se você o puxar muito rapidamente. Se isso acontecer, deixe o cinto voltar lentamente para destravá-lo. Então, puxe o cinto transversalmente de forma mais lenta.

   Se a parte do ombro do cinto de segurança for puxada totalmente, o recurso de trava do dispositivo de retenção para crianças poderá ficar engatado. Se isso acontecer, deixe o cinto voltar todo o percurso e comece novamente.

   Ativar o recurso de travamento do dispositivo de retenção para crianças na posição de fora do banco dianteiro pode afetar o sistema do sensor de presença de passageiro. Consulte *Sistema de sensoreamento do passageiro* ⇨ *73*.

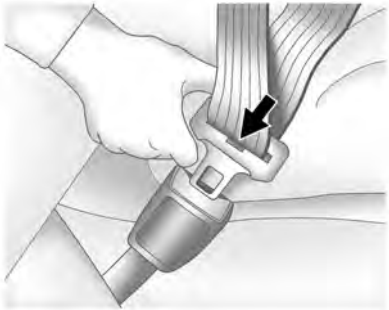

3. Empurre a lingueta do fecho na fivela até perceber um clique.

Puxe a lingueta do fecho para cima para se certificar de que esteja firme.

Posicione o botão de liberação na fivela para que o cinto de segurança possa ser desafivelado rapidamente, se necessário.

4. Para apertar a parte subabdominal, puxe o cinto diagonal.

Para destravar o cinto, pressione o botão na fivela. O cinto deve voltar à posição de armazenado.

Sempre manuseie o cinto de segurança com cuidado. Se o cinto de segurança retorna rapidamente à posição de retração, o retrator pode travar, impossibilitando puxá-lo para fora. Se isso acontecer, puxe o cinto de segurança em linha reta firmemente para destravá-lo e, em seguida, solte-o. Se o cinto permanecer travado no retrator, contate uma concessionária.

Antes de fechar a porta, verifique se o cinto de segurança está fora do caminho. Se a porta for batida contra o cinto de segurança, tanto o cinto de segurança quanto o veículo podem ficar danificados.

## Pré-tensionadores dos cintos de segurança

Este veículo possui pré-tensionadores dos cintos de segurança para os ocupantes dos bancos laterais dianteiros. Embora os pré-tensionadores do cinto de segurança não possam ser vistos, eles fazem parte do conjunto do cinto de segurança. Eles podem ajudar a apertar os cintos de segurança durante os estágios iniciais de colisões frontais moderadas a severas, quase frontais ou traseiras, se forem atendidas as condições-limite de ativação do pré-tensionador. Pré-tensionadores de cinto de segurança podem ajudar a apertar os cintos de segurança em caso de batida lateral ou capotamento.

Os pré-tensionadores só funcionam uma vez. Se os pré-tensionadores forem ativados em uma colisão, estes e provavelmente outras peças

do sistema de cintos de segurança do veículo deverão ser substituídos. Consulte *Substituição de peças do sistema do cinto de segurança após acidente* ⇨ *65*.

Não sente na borda do cinto de segurança ao entrar ou sair do veículo ou em qualquer momento enquanto estiver sentado no veículo. Sentar no cinto de segurança pode danificar a correia e o equipamento.

### Guias de conforto dos cintos de segurança traseiros

As guias de conforto do cinto de segurança traseiro aumentam o conforto do cinto de segurança de crianças mais velhas, que ultrapassaram o tamanho dos bancos elevatórios e para alguns adultos. Quando instaladas em um cinto de segurança de três pontos, as guias de conforto posicionam o cinto longe do pescoço e da cabeça.

Guias de conforto podem estar disponíveis na concessionária para a posição lateral do banco traseiro. Se disponível, Instruções estão inclusas na guia.

## Uso do cinto de segurança durante a gravidez

Os cintos de segurança servem para todas as pessoas, incluindo mulheres grávidas. Como todos os ocupantes, as grávidas estão mais propensas a se ferir seriamente caso não usem cintos de segurança.

Uma mulher grávida deve usar o cinto de segurança de três pontos, e a parte subabdominal deve ser colocada o mais baixo possível, abaixo da circunferência da barriga, por toda a gravidez.

A melhor forma de proteger o feto é proteger a mãe. Quando o cinto de segurança é usado corretamente, é maior a probabilidade de o feto não se ferir em um acidente. Para as gestantes, bem como para qualquer pessoa, o fundamental para tornar os cintos eficazes é usá-los corretamente.

## Verificação do sistema de segurança

Verifique regularmente o lembrete do cinto de segurança, cintos de segurança, fivelas, linguetas do fecho, retratores, ajustadores de altura do cinto de segurança de três pontos (se equipado) e fixações do cinto de segurança para se certificar de que estejam todos funcionando corretamente. Verifique se há outras peças frouxas ou danificadas do sistema de cinto de segurança que possam impedir o funcionamento adequado desse sistema. Vá até a concessionária para solicitar o reparo. Cintos de segurança rasgados, desfiados ou enrolados podem não protegê-lo em um acidente. Cintos de segurança rasgados ou desfiados podem arrebentar sob as forças de impacto. Se um cinto estiver cortado ou desfiado, substitua-o imediatamente. Caso o cinto esteja torcido, poderá ser possível destorcer invertendo a lingueta do cinto. Se isso não puder ser corrigido, peça para a concessionária consertar.

Certifique-se de que a luz de lembrete do cinto de segurança esteja funcionando. Consulte *Lembretes do cinto de segurança* ⇨ *107*.

Mantenha os cintos de segurança limpos e secos. Consulte *Cuidados com o cinto de segurança* ⇨ *64*.

## Cuidados com o cinto de segurança

Mantenha os cintos de segurança limpos e secos.

Os cintos de segurança devem receber cuidado e manutenção adequados.

Os componentes do cinto de segurança devem ser mantidos limpos e secos. Se necessário, as superfícies rígidas externas e o cordão do cinto de segurança podem ser limpos suavemente com sabão neutro e água. Certifique-se de que não haja excesso de poeira nem detritos no mecanismo. Se houver poeira ou detritos no sistema, consulte a concessionária. As peças podem precisar ser trocadas para garantir o funcionamento adequado do sistema.

**⚠ Atenção**

Não clareie nem tinja a correia do cinto de segurança. Isso pode enfraquecer seriamente a correia. Em caso de colisão, é possível que não forneçam proteção adequada. Lave e enxágue a correia do cinto de segurança somente com sabão neutro e água morna. Deixe a correia secar.

## Substituição de peças do sistema do cinto de segurança após acidente

**⚠ Atenção**

Um acidente pode danificar o sistema de cinto de segurança do veículo. Um sistema de cinto de segurança danificado pode não proteger corretamente a pessoa que o utilize, o que resulta em lesão grave ou mesmo morte, em caso de acidente. Para ajudar a garantir que os sistemas de cinto de segurança estejam funcionando corretamente após um acidente, inspecione-os e providencie as substituições necessárias o mais rápido possível.

Após um acidente de pouca gravidade, a substituição dos cintos de segurança talvez não seja necessária. Mas os conjuntos de cinto de segurança que foram usados durante qualquer acidente podem ter sido forçados ou danificados. Consulte a Rede de Concessionárias ou Oficina Autorizada Chevrolet para que os conjuntos dos cintos de segurança sejam inspecionados ou substituídos.

Podem ser necessários novas peças e reparos, mesmo que o sistema de cinto de segurança não tenha sido usado no momento do acidente.

Solicite a verificação dos pré-tensionadores do cinto de segurança caso o veículo tenha passado por acidente, ou se a luz indicadora do airbag ficar acesa depois que você der partida no veículo, ou enquanto estiver dirigindo. Consulte *Luz indicadora do airbag* ⇨ *108*.

**⚠ Atenção**

Os procedimentos de segurança devem ser sempre observados ao descartar o veículo ou peças

(Continuação)

**Atenção (Continuação)**

dele. O descarte deve ser realizado apenas por uma assistência técnica autorizada, para ajudar a proteger o ambiente e a sua saúde.

# Sistema de airbag

O veículo possui os seguintes airbags.

- Um airbag dianteiro para o motorista.
- Um airbag dianteiro para o passageiro direito externo.
- Um airbag de joelho para o motorista.
- Um airbag de joelho para o passageiro dianteiro.
- Um airbag de impacto lateral montado no banco do motorista.
- Um airbag de impacto lateral montado no banco do passageiro do lado dianteiro externo.

O veículo pode possuir os seguintes airbags.

- Airbag de teto do motorista e do passageiro sentado diretamente atrás do motorista.
- Airbag de teto do passageiro do lado dianteiro externo e do passageiro sentado diretamente atrás deste.

Todos os airbags do veículo possuem a palavra AIRBAG no acabamento ou em uma etiqueta próxima da abertura de acionamento.

Para os airbags dianteiros, a palavra AIRBAG está no centro do volante para o motorista e no painel de instrumentos para o passageiro dianteiro externo.

Para airbags de joelho, a palavra AIRBAG está na parte inferior do painel de instrumentos.

Para os airbags de impacto lateral montados no banco, a palavra AIRBAG está na lateral do banco próximo à porta.

Para airbags do trilho do teto, a palavra AIRBAG está no teto ou no acabamento.

Os airbags foram projetados para complementar a proteção fornecida pelos cintos de segurança. Todos os airbags devem inflar muito rápido para serem úteis, por isso, os airbags atuais também são projetados para reduzir o risco de ferimentos causados pela força da bolsa ao inflar.

Veja os itens mais importantes a saber sobre o sistema de airbag:

**⚠ Atenção**

Você pode se ferir gravemente ou mesmo morrer em uma colisão caso não esteja usando o cinto de segurança - mesmo em um veículo equipado com airbags. Os airbags são projetados para funcionar em conjunto com os cintos de segurança, mas não os substituem. Além do mais, os airbags não são projetados para inflar em qualquer colisão. Em algumas colisões, o cinto de segurança será sua única contenção. Consulte *Quando um air bag deve inflar?* ⇨ *70*.

(Continuação)

**Atenção (Continuação)**

Usar o cinto de segurança ajuda a reduzir a probabilidade de atingir objetos dentro do veículo ou de ser lançado fora dele em caso de colisão. Os airbags são dispositivos de “contenção complementar”, que complementam os cintos de segurança. Todos no veículo devem usar o cinto de segurança corretamente, haja ou não um airbag correspondente para a pessoa.

**⚠ Atenção**

Como os airbags inflam com grande força e mais rápido do que um piscar de olhos, qualquer pessoa diante de um airbag ao inflar, ou muito próxima a ele, pode se ferir seriamente ou

(Continuação)

**Atenção (Continuação)**

morrer. Não sente próximo a nenhum airbag se desnecessário, como você estaria, se sentasse na beira do banco ou inclinado para frente. Os cintos de segurança ajudam a manter a pessoa no lugar antes e durante uma colisão. Sempre use o cinto de segurança, mesmo quando houver airbags.
O motorista deve sentar-se o máximo possível para trás, sem comprometer o controle do veículo. Os cintos de segurança e os airbags laterais dianteiros do passageiro são mais eficazes quando a pessoa se senta bem atrás e ereta no banco, com os dois pés no chão.

Os ocupantes do veículo não devem se apoiar ou dormir contra a porta ou contra os vidros laterais, nem devem sentar-se de

(Continuação)

**Atenção (Continuação)**

modo a ficar em contato com os airbags de impacto lateral montados no banco e / ou de teto.

**⚠ Atenção**

Uma criança que esteja encostada ou muito próxima a um airbag quando ele inflar pode sofrer graves ferimentos ou morrer. Sempre proteja crianças corretamente no veículo. Para saber como, consulte *Crianças mais velhas* ⇨ *81* ou *Dispositivos de retenção para crianças* ⇨ *82*.

Há uma luz indicadora do airbag no painel de instrumentos, que mostra o símbolo do airbag. O sistema verifica o sistema elétrico do airbag quanto a falhas. A luz indica se há um problema elétrico. Consulte *Luz indicadora do airbag* ⇨ *108*.

## Onde estão os air bags?

O airbag dianteiro do motorista encontra-se no centro do volante.

O airbag do passageiro dianteiro externo está no painel de instrumentos do lado do passageiro.

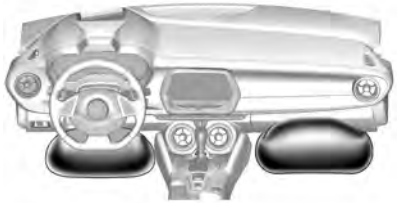

O airbag de joelho do motorista está embaixo da coluna de direção.
O airbag de joelho do passageiro dianteiro está abaixo do porta-luvas.

**Modelos Coupé, mostra do lado do motorista, lado do passageiro semelhante**

Nos modelos coupé, os airbags impacto lateral montados no banco do motorista e do passageiro da frente estão nas laterais dos encostos dos bancos mais próximos à porta.

**Modelos Conversíveis, mostra do lado do motorista, lado do passageiro semelhante**

Nos modelos conversíveis, os airbags impacto lateral montados no banco do motorista e do passageiro da frente estão nas laterais dos encostos dos bancos mais próximos à porta.

**Modelos Coupé, mostra do lado do motorista, lado do passageiro semelhante**

Nos modelos coupé, os air bags de teto do motorista, passageiro do lado dianteiro externo e passageiros externos da segunda fila estão no teto acima dos vidros laterais.

**⚠ Atenção**

Se algum objeto se interpuser entre um ocupante do veículo e um airbag, o airbag pode não inflar corretamente ou pode forçar

(Continuação)

**Atenção (Continuação)**

o objeto na direção da pessoa, provocando graves lesões ou mesmo a morte. Deve-se manter o caminho do airbag livre para eventual acionamento. Não coloque nada entre um ocupante e um airbag, e não prenda nem coloque nada no volante ou próximo a nenhuma tampa de airbag.

Não use acessórios para os bancos que bloqueiem o caminho de acionamento de um airbag de impacto lateral montado no banco.

Jamais prenda algo ao teto do veículo com airbags de teto com uma corda passada pela porta ou abertura do vidro. Isso bloquearia o caminho do airbag de teto em caso de acionamento.

## Quando um air bag deve inflar?

Este veículo é equipado com air bags. Consulte *Sistema de airbag* ⇨ *66*. Os air bags foram projetados para inflar se o impacto excede um limite de ativação específico do sistema do air bag. Os limites de ativação são usados para prever quão severa deverá ser uma colisão a tempo de que o airbag infle e ajude a segurar os ocupantes. O veículo possui sensores eletrônicos que ajudam o sistema de airbag a determinar a gravidade do impacto. Os limites de ativação podem variar com o design específico do veículo.

Os airbags dianteiros foram projetados para inflar em colisões frontais ou quase frontais, de moderadas a severas, para ajudar a reduzir o potencial de ferimentos graves, principalmente na cabeça e no tórax do motorista ou do passageiro do lado dianteiro externo.

A ativação ou não dos airbags não se baseia principalmente na velocidade do veículo. Ela depende do que foi atingido, da direção do impacto e da desaceleração do veículo.

Os airbags dianteiros poderão inflar a velocidades de impacto diferentes dependendo se o veículo atinge um objeto de frente ou em ângulo e se o objeto está fixo ou se movendo, rígido ou deformável, estreito ou largo.

Os airbags dianteiros não devem inflar durante capotamentos, impactos traseiros ou em muitos tipos de impactos laterais.

Além disso, o veículo possui air bags dianteiros com tecnologia avançada. Os air bags dianteiros com tecnologia avançada ajustam a proteção de acordo com a gravidade do impacto.

Os airbags de joelho são projetados para inflar em impactos frontais ou próximos a frontais, de moderados a graves. Os airbags de joelho não são projetados para inflar durante capotamentos, impactos traseiros ou em muitos tipos de impactos laterais.

O veículo possui também um sensor de posição dos bancos que possibilitam que o sistema de monitoramento monitore a posição do banco do passageiro da frente. O sensor de posição do banco do passageiro e a fivela do cinto de segurança do passageiro fornecem informações que são usadas para determinar se o airbag do joelho do passageiro deve inflar.

Os air bags de impacto lateral montados no banco são projetados para inflar em colisões laterais de moderadas a severas dependendo do local do impacto. Airbags de impacto lateral montados no banco não foram projetados para inflar em situações de impacto frontal, quase frontal, em capotagens ou em impactos traseiros. O air bag de impacto lateral montado no banco foi projetado para inflar do lado do veículo que sofreu a colisão.

Os airbags do trilho do teto, se equipados, são projetados para inflar em colisões laterais de moderadas a severas, dependendo do local do impacto. Além disso, esses air bags do teto são projetados para inflar durante um capotamento ou em um impacto frontal grave. Os air bags do teto não foram projetados para inflar em impactos traseiros. Os dois airbags do teto inflarão quando ambos os lados do veículo estiverem batidos, se o sistema de monitoramento predizer que o veículo está para capotar na lateral ou em um impacto dianteiro grave.

Em qualquer tipo de colisão, não é possível predizer se um airbag deveria ter sido acionado simplesmente devido aos danos do veículo ou pelos custos de reparo.

## O que faz um airbag inflar?

Em caso de acionamento, o sistema sensor de presença envia um sinal elétrico disparando uma liberação de gás do inflador. O gás do inflador enche o airbag, fazendo que a bolsa rompa a tampa. O inflador, o airbag e as peças relacionadas fazem todos parte do módulo do airbag.

Para saber a localização dos airbags, consulte *Onde estão os air bags?* ⇨ *68*.

## Como um airbag protege?

Em colisões frontais ou quase frontais de moderadas a graves, até ocupantes que estejam usando o cinto podem atingir o volante ou o painel de instrumentos. Em colisões laterais de moderadas a graves, até ocupantes que estejam usando o cinto podem atingir a parte interna do veículo.

Os airbags suplementam a proteção fornecida pelos cintos de segurança distribuindo a força do impacto mais uniformemente sobre o corpo do ocupante.

Os airbags do teto, se equipado, em caso de capotamento, são projetados para ajudar a conter a cabeça e o torso dos ocupantes nas posições externas da primeira e segunda filas. Os airbags do teto em caso de capotamento são projetados para ajudar a reduzir a ejeção total ou parcial em eventos de capotamento, embora nenhum sistema possa impedir todos os tipos de ejeções.

Airbags, porém, não ajudariam em vários tipos de colisões, especialmente porque o movimento do ocupante não ocorre de encontro a esses airbags. Consulte *Quando um air bag deve inflar?* ⇨ *70*.

Os airbags nunca devem ser considerados algo mais que um suplemento aos cintos de segurança.

## O que será possível ver ao inflar um airbag?

Depois que os airbags dianteiros, dos joelhos e airbags de impacto lateral montados no banco inflam, eles esvaziam rapidamente, tão rápido que muitas pessoas sequer percebem que o airbag inflou. Os

airbags de teto talvez ainda fiquem, pelo menos, parcialmente inflados por algum tempo após inflarem. Alguns componentes do módulo do airbag podem ficar quentes por alguns minutos. Para obter informações sobre a localização dos airbags, consulte *Onde estão os air bags?* ⇨ *68*.

As peças do airbag que entram em contato com você podem ser quentes, porém não muito quentes ao toque. Pode haver um pouco de fumaça e de poeira provenientes do deslocamento de ar nos airbags esvaziados. O acionamento do airbag não impede que o motorista enxergue o para-brisa ou seja capaz de dirigir o veículo, nem impede que as pessoas deixem o veículo.

**⚠ Atenção**

Quando o airbag infla, pode haver poeira no ar. Essa poeira pode ocasionar problemas respiratórios

(Continuação)

**Atenção (Continuação)**

para pessoas com histórico de asma ou de outro problema respiratório. Para evitar isso, todos no veículo devem sair o mais rápido possível, por ser mais seguro. Se você tem algum problema respiratório mas não puder sair do veículo depois que um airbag inflar, tome ar fresco abrindo uma janela ou uma porta. Se você tiver problemas respiratórios após o desdobramento de um airbag, procure cuidados médicos.

O veículo possui um recurso que pode destravar automaticamente as portas, acender as luzes internas e o sinalizador de advertência (pisca-alerta) e desligar o sistema de combustível depois que os airbags forem inflados.
A funcionalidade também pode ativar, sem inflar os airbags, após um evento que ultrapasse um limiar predeterminado. Depois de desligar e ligar a ignição novamente, o sistema de combustível retornará à operação normal; as portas podem ser travadas, as luzes internas podem ser desligadas e os sinalizadores de advertência (pisca-alertas) podem ser desligados por meio dos respectivos controles. Se algum desses sistemas for danificado em caso de acidente, talvez não funcione normalmente.

**⚠ Atenção**

Uma colisão grave o suficiente para inflar os airbags também pode ter danificado funções importantes do veículo, como o sistema de combustível, sistemas de freios e de direção, etc. Mesmo que o veículo pareça ser capaz de ser conduzido após uma colisão moderada, podem existir danos ocultos que podem tornar difícil a condução segura do veículo.

(Continuação)

**Atenção (Continuação)**

Tenha cautela ao tentar dar novamente a partida no motor após a ocorrência de uma colisão.

Em muitas colisões graves o bastante para inflar o airbag, os para-brisas quebram pela deformação do veículo. Também pode ocorrer ruptura do para-brisa em função do acionamento airbag do passageiro do lado externo.

- Airbags são projetados para inflar apenas uma vez. Depois que um airbag inflar, você precisará de novas peças para o sistema de airbag. Se você não as providenciar, o sistema de airbag não estará apto a protegê-lo em outro acidente. Um novo sistema incluirá módulos do airbag e outras peças possivelmente. O manual de serviço do veículo aborda a necessidade de reposição de outras peças.
- O veículo possui um módulo de sensor e de diagnóstico de colisão que registra informações após uma colisão. Consulte *Registro de dados do veículo e privacidade* ⇨ *332* e *Gravadores de dados de evento* ⇨ *333*.
- Só permita que técnicos qualificados trabalhem nos sistemas de airbag. O reparo impróprio pode significar que o sistema de airbag não venha a funcionar corretamente. Consulte a Concessionária ou Oficina Autorizada Chevrolet para fazer manutenção.

## Sistema de sensoreamento do passageiro

O veículo tem um sistema sensor de presença de passageiro para a posição do passageiro lateral dianteiro. O indicador de status do airbag do passageiro acenderá no console do teto quando for dada a partida no veículo.

Os símbolos de ligado e desligado estarão visíveis durante a verificação do sistema. Quando a verificação do sistema estiver concluída, o símbolo de ligado ou desligado estará visível. Consulte *Indicador de status do airbag do passageiro* ⇨ *109*.

O sistema de sensoreamento de passageiro desliga o airbag frontal do passageiro dianteiro e o airbag de joelho sob determinadas condições. Nenhum outro air bag é afetado pelo sistema sensor de presença de passageiro.

O sistema sensor de presença de passageiro funciona com sensores que fazem parte do banco do passageiro dianteiro externo e do cinto de segurança. Os sensores foram projetados para detectar a presença de um ocupante sentado adequadamente

e determinar se o airbag frontal do passageiro dianteiro e o airbag de joelho deve ter autorização para inflar ou não.

De acordo com as estatísticas sobre acidentes, crianças ficam mais bem protegidas quando colocadas corretamente em um banco traseiro no dispositivo de retenção para crianças correto para o peso e o tamanho respectivos.

Sempre que possível, as crianças menores de 12 anos deverão ser colocadas no banco traseiro.

Nunca coloque uma cadeirinha de criança voltada para trás no banco dianteiro. Pois se o airbag for acionado, o risco para uma criança voltada para trás é muito maior.

**⚠ Atenção**

Uma criança no dispositivo de retenção para crianças voltado para trás pode sofrer lesões graves ou até morrer se o air bag do passageiro dianteiro inflar.

(Continuação)

**Atenção (Continuação)**

Isso ocorre porque a parte de trás do dispositivo de retenção para crianças voltado para trás estaria muito próxima do airbag inflado. Uma criança no dispositivo de retenção para crianças voltado para frente pode sofrer lesões graves ou até morrer se o air bag do passageiro dianteiro externo inflar e o banco do passageiro estiver na posição avançada.

Mesmo que o sistema de sensoreamento de passageiro tenha desativado o(s) airbag(s) do passageiro dianteiro, nenhum sistema está livre de falhas. Não é possível garantir que um airbag não seja inflado em algumas circunstâncias incomuns, ainda que ele(s) esteja(m) desligado(s).

Nunca coloque um dispositivo de retenção para crianças voltado para trás no banco dianteiro,

(Continuação)

**Atenção (Continuação)**

mesmo se o indicador estiver apagado. Se fixar um dispositivo de retenção para crianças voltado para frente no banco do passageiro dianteiro externo, mova sempre o banco o máximo possível para trás. É melhor fixar os dispositivos de retenção para crianças em um banco traseiro. Considere usar outro veículo para transportar a criança quando o banco traseiro não estiver disponível.

O sistema de sensoreamento de passageiro é projetado para desativar o airbag frontal do passageiro dianteiro e o airbag de joelho se:

- O lugar do passageiro dianteiro externo não está ocupado.
- O sistema determina que uma criança pequena está presente em um dispositivo de retenção para crianças.

- O passageiro do banco dianteiro externo aliviar seu peso do banco por um período de tempo.
- Há um problema crítico com o sistema de airbag ou o sistema sensor de presença de passageiro.

Quando o sistema de sensoreamento de passageiro tiver desativado o airbag frontal do passageiro dianteiro e o airbag de joelho, o indicador de desativado off acenderá e ficará aceso para lembrá-lo de que os airbags estáão desativados. Consulte *Indicador de status do airbag do passageiro* ⇨ *109*.

O sistema de sensoreamento de passageiro foi projetado para ativar o airbag frontal e o airbag de joelho do passageiro dianteiro sempre que o sistema verificar que existe uma pessoa de tamanho adulto sentada adequadamente no banco do passageiro dianteiro. Quando o sistema de sensoreamento de passageiro tiver permitido que os airbags fossem acionados, o indicador acenderá e permanecerá aceso para lembrá-lo de que os airbags estáão ativos.

Para algumas crianças, incluindo aquelas em dispositivos de retenção, e para adultos muito pequenos, o sistema de sensoreamento de passageiro pode ou não desativar o airbag frontal e o airbag de joelho do passageiro dianteiro, dependendo da postura sentada da pessoa e da constituição corporal. Todos no veículo que já ultrapassaram o tamanho de dispositivos de retenção para crianças devem usar o cinto de segurança corretamente, haja ou não um airbag correspondente para a pessoa.

**⚠ Atenção**

Caso a luz indicadora do airbag se acenda e permaneça acesa, significa que pode haver algo de errado com o sistema de airbag. Para ajudar a evitar ferimentos,

(Continuação)

**Atenção (Continuação)**

providencie imediatamente o reparo do veículo. Consulte *Luz indicadora do airbag* ⇨ *108* para obter mais informações, incluindo informações importantes sobre segurança.

### Se o indicador de ligado (on) estiver aceso para um dispositivo de retenção para crianças

O sistema de sensoreamento de passageiro é projetado para desativar o airbag frontal do passageiro dianteiro e o airbag de joelho se o sistema determinar que há uma criança pequena em um dispositivo de retenção para crianças. Se o dispositivo de retenção para crianças tiver sido instalado e o indicador On (ligado) estiver aceso:

1. Desligue o veículo.

2. Remova o dispositivo de retenção para crianças do veículo.
3. Remova qualquer item adicional do banco, como mantas, almofadas, capas de banco, aquecedores de banco ou massageadores de banco.
4. Reinstale o dispositivo de retenção para crianças seguindo as orientações fornecidas pelo respectivo fabricante.

   Certifique-se de que o retrator do cinto de segurança esteja travado puxando o cinto diagonal totalmente para fora do retrator ao instalar o dispositivo de retenção para crianças, mesmo se ele for equipado com uma trava de cinto de segurança. Quando a trava do retrator é ajustada, o cinto pode ser apertado, mas não puxado para fora do retrator.
5. Se após reinstalar o dispositivo de retenção para crianças e dar novamente a partida no veículo, o indicador On (Ligado) ainda estiver aceso, desligue o veículo. Em seguida, recline lentamente o encosto do veículo e ajuste a almofada do banco, se for do tipo ajustável, para se certificar de que o encosto do veículo não esteja empurrando o dispositivo de retenção para crianças no acolchoado do banco.

   Verifique também se o dispositivo de retenção para crianças não está preso sob o apoio de cabeça do veículo. Se isso acontecer, ajuste o apoio de cabeça. Consulte *Apoios de cabeça* ⇨ *49*.
6. Dê novamente a partida no veículo.

O sistema de sensoreamento de passageiro pode ou não desativar os airbags para uma criança em um dispositivo de retenção dependendo do tamanho dela. É melhor fixar os dispositivos de retenção para crianças em um banco traseiro. Nunca coloque um dispositivo de retenção para crianças voltado para trás no banco dianteiro, mesmo se o indicador não estiver aceso.

### Se o indicador de desligado (off) estiver aceso para um ocupante de tamanho adulto

Se uma pessoa de tamanho adulto estiver sentada no banco do passageiro dianteiro externo, porém o indicador Off (Desligado) estiver aceso, pode ser porque essa pessoa não esteja sentada

corretamente no banco ou que a função de travamento do dispositivo de retenção para crianças esteja ativada. Realize as etapas a seguir para permitir que o sistema detecte essa pessoa e ative o airbag frontal do passageiro dianteiro e o airbag de joelho:

1. Desligue o veículo.
2. Remova qualquer material adicional do banco, como mantas, almofadas, capas de banco, aquecedores de banco ou massageadores de banco.
3. Coloque o encosto na posição totalmente vertical.
4. Faça com que a pessoa se sente reta no banco, centralizada na almofada, com as pernas confortavelmente estendidas.
5. Se a parte do ombro do cinto de segurança for puxada totalmente, o recurso de travamento do dispositivo de retenção para crianças será ativado. Isto pode involuntariamente fazer com que o sistema de sensoreamento do passageiro desligue o airbag para alguns ocupantes de tamanho adulto. Se isto acontecer, desafivele o cinto, deixe-o voltar completamente e então afivele o cinto novamente sem puxá-lo completamente para fora.
6. Dê a partida no veículo e peça à pessoa para ficar nessa posição por dois ou três minutos depois que o indicador On (Ligado) estiver aceso.

**⚠ Atenção**

Se o air bag do passageiro dianteiro externo estiver desligado para um ocupante de tamanho adulto, ele não poderá inflar e ajudar a proteger a pessoa em uma colisão, resultando em um risco aumentado de ferimentos graves

(Continuação)

**Atenção (Continuação)**

ou até a morte. Um ocupante de tamanho adulto não deverá sentar no banco dianteiro externo se o indicador desligado do air bag do passageiro estiver aceso.

### Fatores adicionais que afetam a operação do sistema

Cintos de segurança mantêm o passageiro na posição no banco durante as manobras do veículo e a frenagem, o que ajuda o sistema sensor de presença de passageiro a manter o status do airbag do passageiro. Consulte “Cintos de segurança” e “Dispositivos de retenção para crianças”, no Índice, para obter informações adicionais sobre a importância do uso correto do sistema de proteção.

Uma camada espessa de material adicional, como manta ou almofada ou equipamento do mercado paralelo, como capas de banco,

aquecedores e massageadores de banco, podem afetar a eficácia do sistema sensor de presença de passageiro. Recomendamos que você não use capas de banco nem outro equipamento do mercado paralelo, exceto quando aprovado pela GM para seu veículo específico. Consulte *Adição de equipamentos ao veículo equipado com air bag* ⇨ *78* para obter mais informações sobre modificações que podem afetar o modo como o sistema opera.

O indicador de ligado (on) pode acender se um objeto, como uma pasta, mala, bolsa de comida, notebook ou outro dispositivo eletrônico for colocado em um banco não ocupado. Se isso não for desejado, remova o objeto do banco.

**⚠ Atenção**

Guardar objetos sob o banco do passageiro ou entre a almofada do banco do passageiro e o

(Continuação)

**Atenção (Continuação)**

encosto pode interferir na operação correta do sistema sensor de presença de passageiro.

## Manutenção de veículo equipado com air bag

Airbags afetam o modo como deve ser feito o reparo do veículo. Há peças do sistema de airbag em vários locais pelo veículo. Seu revendedor e o manual de serviço têm informações sobre o reparo do veículo e do sistema de airbag.

**⚠ Atenção**

Por até 10 segundos após o veículo ser desligado e a bateria desconectada, um airbag ainda pode inflar durante um reparo inadequado. Você pode se ferir se estiver muito

(Continuação)

**Atenção (Continuação)**

próximo a um airbag quando ele inflar. Evite conectores amarelos. Eles provavelmente fazem parte do sistema de airbag. Certifique-se de seguir os procedimentos de manutenção adequados e assegure-se de que a pessoa que está executando o trabalho seja qualificada para tal.

## Adição de equipamentos ao veículo equipado com air bag

Adicionar acessórios que alterem o chassi do veículo, o sistema de para-choque, a altura, a extremidade dianteira ou o friso pode impedir o airbag de funcionar corretamente.

O funcionamento do sistema de air bag também pode ser afetado pela substituição, reparo inadequado ou troca, de qualquer peça do seguinte:

- Sistema de air bag, incluindo os módulos do air bag, sensores de impacto dianteiros ou laterais, módulo de diagnóstico e monitoramento ou fiação do air bag.
- Bancos dianteiros, incluindo costuras, emendas e zíperes
- Cintos de segurança
- Volante, painel de instrumentos, console do teto, acabamento do teto ou acabamento da moldura da coluna
- Vedações internas da porta, incluindo alto-falantes

A concessionária e o manual de serviço possuem informações sobre a posição dos módulos e sensores do air bag, módulo de monitoramento e diagnóstico e fiação do air bag com os procedimentos corretos de substituição.

Além disso, o veículo tem um sistema sensor de presença de passageiro para a posição do passageiro dianteiro externo, que inclui sensores que fazem parte do banco do passageiro. O sistema sensor de presença de passageiro talvez não funcione corretamente se o acabamento do banco original for substituído por capas, estofamentos ou acabamentos que não sejam GM ou projetados para um veículo diferente. Qualquer objeto, como um aquecedor de banco ou uma almofada ou dispositivo para melhorar o conforto, do mercado paralelo, instalado sob ou sobre o tecido do banco, também pode interferir na operação do sistema sensor de presença de passageiro. Isso pode impedir o acionamento correto do airbag do passageiro ou impedir que o sistema sensor de presença de passageiro desative o airbag do passageiro corretamente. Consulte *Sistema de sensoreamento do passageiro* ⇨ *73*.

Se o veículo tiver airbags de teto, consulte *Pneus e rodas de diferentes tamanhos* ⇨ *271* para obter informações adicionais importantes.

Consulte a concessionária caso o veículo deva ser alterado devido a alguma deficiência física e tenha perguntas sobre se as alterações afetarão o sistema de air bag ou caso tenha perguntas sobre se o sistema de air bag será afetado se o veículo for alterado por qualquer outro motivo.

## Verificação do sistema de airbag

O sistema de airbag não precisa ter manutenção nem reposição programadas regularmente. Certifique-se de que a luz indicadora do airbag esteja funcionando. Consulte *Luz indicadora do airbag* ⇨ *108*.

**Cuidado**

Se uma tampa do airbag estiver danificada, aberta ou rompida, talvez ele não funcione corretamente. Não abra nem rompa as tampas do airbag. Se houver alguma tampa de air bag aberta ou rompida, providencie a reposição da tampa do air bag e / ou do módulo do air bag. Para obter informações sobre a localização dos airbags, consulte *Onde estão os air bags?* ⇨ *68*. Consulte a Concessionária ou Oficina Autorizada Chevrolet para fazer manutenção.

## Substituindo as peças do sistema de airbag após uma colisão

**⚠ Atenção**

Um acidente pode danificar os sistemas de airbag do veículo. Um sistema de air bag danificado pode não proteger você e o(s) passageiro(s) em um acidente, o que resulta em ferimentos graves ou até morte. Para ajudar a garantir que os sistemas de airbag estejam funcionando corretamente após um acidente, inspecione-os e providencie as substituições necessárias o mais rápido possível.

Se um airbag inflar, você precisará substituir peças desse sistema. Consulte a Concessionária ou Oficina Autorizada Chevrolet para fazer manutenção.

Caso a luz indicadora do airbag permaneça acesa após dar a partida no veículo ou se acenda quando você estiver dirigindo, o sistema de airbag pode não funcionar corretamente. Providencie o reparo do veículo imediatamente. Consulte *Luz indicadora do airbag* ⇨ *108*.

**⚠ Atenção**

Os procedimentos de segurança devem ser sempre observados ao descartar o veículo ou peças dele. O descarte deve ser realizado apenas por uma assistência técnica autorizada, para ajudar a proteger o ambiente e a sua saúde.

# Dispositivos de retenção para crianças

## Crianças mais velhas

### Crianças com mais de 10 anos

**Uso correto do cinto de segurança para crianças com mais de 10 anos**

Para verificar se uma criança pode usar um cinto de três pontos, certifique-se de que os joelhos da criança dobrem confortavelmente na borda do banco. O cinto diagonal deve estar posicionado entre o pescoço e o braço da criança, e o cinto subabdominal o mais baixo possível sobre o quadril da criança.

**⚠ Perigo**

- Estatísticas de acidentes mostram que as crianças estão mais seguras se estiverem no banco traseiro e usando o cinto de segurança de forma adequada.
- Crianças que não estejam usando cinto de segurança podem ser lançadas para fora em uma colisão.
- Sempre que uma criança estiver ocupando o banco, o cinto subabdominal deve estar em posição baixa, próximo aos quadris, tocando as coxas da criança. Isso impede a carga no abdômen em caso de acidente.

**⚠ Perigo**

Esta imagem mostra uma criança sentada em um banco com cinto de três pontos usado incorretamente. Se a criança usar o cinto dessa forma, poderá sofrer lesões e risco de morte em uma colisão.

## Dispositivos de retenção para crianças

Bebês e crianças devem ser colocados no banco traseiros e contidos corretamente, de acordo com os termos deste manual.

Os ossos do quadril de uma criança são tão pequenos que o cinto de segurança normal do veículo pode não permanecer baixo nos ossos do quadril, como deveria. Em vez disso, existe a possibilidade de carregar o abdômen e causar lesão grave ou fatal em caso de colisão.

Observe as regras impostas pela legislação em vigor em relação ao transporte de crianças com menos de 10 anos de idade.

| Grupo | Classe de peso |
|---|---|
| Grupo 0 | Até 10 kg (22 lb.) |
| Grupo 0+ | Até 13 kg (28 lb.) |
| Grupo I | 9 a 18 kg (20 a 39 lb.) |
| Grupo II | 15 a 25 kg (34 a 55 lb.) |
| Grupo III | 22 a 36 kg (49 a 79 lb.) |

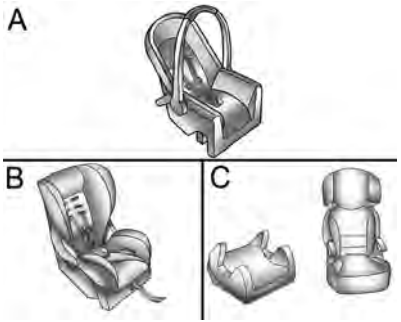


**Modelo A :** Grupo 0 e 0+ (Bebê conforto)

**Modelo B :** Grupo I (Cadeirinha de criança)

**Modelo C :** Grupos II e III (Banco elevatório)

**⚠ Perigo**

Não coloque o bebê conforto no banco dianteiro, do contrário, em caso de colisão, o airbag poderá causar lesões graves à criança, pois a cabeça dela estaria muito próxima do airbag acionado.

Siga as regras impostas pela legislação atual sobre a instalação de dispositivos de retenção para crianças no banco do passageiro dianteiro.

## Classificação de mercado dos dispositivos de retenção para crianças

Para fins de referência, os dispositivos de retenção para crianças disponíveis no mercado são classificados com base no peso da criança. Observe cuidadosamente as instruções de instalação e uso fornecidas pelo fabricante do dispositivo de retenção para crianças.

Para escolher corretamente o dispositivo de retenção para crianças, é importante considerar a idade e o peso, além do biotipo da criança.

A General Motors recomenda usar o dispositivo de retenção para crianças original da GM.

Antes de adquirir um dispositivo de retenção para crianças, verifique se ele é adequado para o cinto de segurança e para o banco do veículo.

**⚠ Atenção**

- Ao carregar uma criança, siga os procedimentos de transporte infantil estabelecidos pelas leis locais.
- Certifique-se de que o dispositivo de retenção para crianças esteja instalado adequadamente. Se o dispositivo de retenção para crianças não estiver

(Continuação)

**Atenção (Continuação)**

preso adequadamente, será maior o risco de lesões graves em caso de colisão.

- Não prenda nem coloque objetos ou outros materiais no dispositivo de retenção para crianças.
- Não deixe nenhum objeto solto no veículo. Durante um impacto, o objeto pode se mover e causar lesões nos ocupantes.
- Depois de remover a criança do veículo, mantenha o dispositivo de retenção para crianças preso com o cinto de segurança para evitar que ele seja lançado para frente em caso de frenagem súbita.

(Continuação)

**Atenção (Continuação)**

- Se não for necessário manter o dispositivo de retenção para crianças no banco traseiro, remova-o do veículo e guarde-o.
- Depois de uma colisão, é necessário substituir o dispositivo de retenção para crianças, pois ele pode ter sofrido danos não visíveis.

Certifique-se de que o dispositivo de retenção para crianças:

- Esteja instalado de acordo com as instruções fornecidas pelo fabricante do dispositivo de retenção para crianças.
- Tenha a etiqueta de aprovação de cumprimento das regulamentações de segurança em termos da legislação local.
- Seja adequado para seu veículo.

Sempre instale o dispositivo de retenção para crianças adequadamente e com o cinto de segurança, mesmo se o percurso for curto. Certifique-se de que o cinto de segurança esteja corretamente ajustado e não esteja torcido nem posicionado incorretamente.

## Como selecionar o sistema correto

Os banco traseiros são o melhor local para prender um dispositivo de retenção para crianças.

A criança deve viajar olhando para a traseira do carro, pelo maior tempo possível. Isso garante que a coluna da criança, que ainda está muito frágil, seja menos afetada no caso de uma colisão.

A General Motors recomenda usar o dispositivo de retenção para crianças original da GM.

Certifique-se de que o dispositivo de retenção para crianças que será instalado seja compatível com o tipo de veículo.

Assegure-se de que o local de instalação do dispositivo de retenção para crianças no veículo esteja correto, de acordo com as tabelas incluídas neste manual. Consulte *Onde colocar a proteção* ⇨ *85*.

Crianças devem embarcar e desembarcar do veículo apenas do lado da calçada, onde não tenha trânsito.

Quando o dispositivo de retenção para crianças não estiver em uso, prenda-o com o cinto de segurança ou remova-o do veículo.

Não prenda nada no dispositivo de retenção para crianças nem cubra com outros materiais.

Um dispositivo de retenção para crianças que tenha sido submetido a tensões em uma colisão deve ser substituído.

As disposições estabelecidas pela legislação têm prioridade sobre as deste manual.

**⚠ Perigo**

Nunca use um único cinto de segurança para um adulto e uma criança. Durante um impacto, o cinto de segurança provavelmente exercerá muita pressão na criança, causando ferimentos graves ou fatais.

Nunca permita que duas crianças compartilhem o mesmo cinto de segurança. Ambas podem sofrer ferimentos graves em um acidente.

**⚠ Perigo**

Bebês e crianças nunca devem ser carregados no colo de outro ocupante.

Apesar de um bebê não pesar muito, ele será tão pesado durante uma colisão que será

(Continuação)

**Perigo (Continuação)**

impossível segurá-lo, mesmo se o ocupante estiver com o cinto de segurança afivelado.

Nunca carregue uma criança no colo enquanto viajar no veículo. Em caso de uma colisão, será muito difícil proteger a criança.

## Onde colocar a proteção

### Locais de instalação de dispositivos de retenção para crianças

**⚠ Perigo**

EXTREMAMENTE PERIGOSO

NUNCA use um dispositivo de retenção para crianças em um banco protegido por um AIR BAG ATIVO na frente dele, podem ocorrer MORTE ou FERIMENTOS GRAVES à CRIANÇA.

### Adequação da instalação dos dispositivos de retenção para crianças ISOFIX - Coupé

O gráfico seguinte mostra opções admissíveis para encaixar um dispositivo de retenção para crianças ISOFIX com os suportes ISOFIX.

| Grupo de massa | Tipo de classe | Fixação | Posições ISOFIX do veículo | | |
|---|---|---|---|---|---|
| | | | Passageiro dianteiro | Passageiro traseiro esquerdo | Passageiro traseiro direito |
| Berço (Moisés) | F | ISO / L1 | X | X | X |
| | G | ISO / L2 | X | X | X |
| Grupo 0 (Até 10 kg) | E | ISO / R1 | X | IL[1] | IL[1] |
| Grupo 0+ (Até 13 kg) | E | ISO / R1 | X | IL[1] | IL[1] |
| | D | ISO / R2 | X | X | X |
| | C | ISO / R3 | X | X | X |
| Grupo I (9 a 18 kg) | D | ISO / R2 | X | X | X |
| | C | ISO / R3 | X | X | X |
| | B | ISO / F2 | X | IUF[1] | IUF[1] |
| | B1 | ISO / F2X | X | IUF[1] | IUF[1] |
| | A | ISO / F3 | X | X | X |
| IUF: Adequado para dispositivo de retenção para crianças ISOFIX voltados para a frente da categoria universal aprovado para uso no grupo de massa. | | | | | |
| IL: adequado para sistemas de retenção ISOFIX específicos das categorias 'veículo específico', 'restrito' ou 'semiuniversal'. O dispositivo de retenção ISOFIX deve ser aprovado para o tipo específico do veículo. | | | | | |
| X: A posição ISOFIX não é adequada para o dispositivo de retenção para crianças ISOFIX neste grupo de massa e / ou classe de tamanho. | | | | | |
| 1: Com ajuste para o banco dianteiro. | | | | | |

## Adequação da instalação dos dispositivos de retenção para crianças ISOFIX - Conversível

O gráfico seguinte mostra opções admissíveis para encaixar um dispositivo de retenção para crianças ISOFIX com os suportes ISOFIX.

| Grupo de massa | Tipo de classe | Fixação | Posições ISOFIX do veículo | | |
|---|---|---|---|---|---|
| | | | Passageiro dianteiro | Passageiro traseiro esquerdo | Passageiro traseiro direito |
| Berço (Moisés) | F | ISO / L1 | X | X | X |
| | G | ISO / L2 | X | X | X |
| Grupo 0 (Até 10 kg) | E | ISO / R1 | X | IL[1] | IL[1] |
| Grupo 0+ (Até 13 kg) | E | ISO / R1 | X | IL[1] | IL[1] |
| | D | ISO / R2 | X | X | X |
| | C | ISO / R3 | X | X | X |
| Grupo I (9 a 18 kg) | D | ISO / R2 | X | X | X |
| | C | ISO / R3 | X | X | X |
| | B | ISO / F2 | X | IL | IL |
| | B1 | ISO / F2X | X | IL | IL |
| | A | ISO / F3 | X | IL | IL |

| Grupo de massa | Tipo de classe | Fixação | Posições ISOFIX do veículo | | |
|---|---|---|---|---|---|
| | | | Passageiro dianteiro | Passageiro traseiro esquerdo | Passageiro traseiro direito |
| IUF: Adequado para dispositivo de retenção para crianças ISOFIX da categoria universal aprovado para uso no grupo de massa. | | | | | |
| IL: adequado para sistemas de retenção ISOFIX específicos das categorias 'veículo específico', 'restrito' ou 'semiuniversal'. O dispositivo de retenção ISOFIX deve ser aprovado para o tipo específico do veículo. | | | | | |
| X: A posição ISOFIX não é adequada para o dispositivo de retenção para crianças ISOFIX neste grupo de massa e / ou classe de tamanho. | | | | | |
| 1: Com ajuste para o banco dianteiro. | | | | | |

Dispositivo do banco e classe de tamanho ISOFIX:

**A - ISO / F3 :** Dispositivo de retenção para crianças voltado para frente para crianças de tamanho máximo na classe de peso 9 a 18 kg.

**B - ISO / F2 :** Dispositivo de retenção para crianças voltado para frente para crianças menores que a classe de peso 9 a 18 kg.

**B1 - ISO / F2X :** Dispositivo de retenção para crianças voltado para frente para crianças menores que a classe de peso 9 a 18 kg.

**C - ISO / R3 :** Dispositivo de retenção para crianças voltado para trás para crianças de tamanho máximo na classe de peso até 18 kg.

**D - ISO / R2 :** Dispositivo de retenção para crianças voltado para trás para crianças menores que a classe de peso até 18 kg.

**E - ISO / R1 :** Dispositivo de retenção para crianças voltado para trás para crianças mais novas que a classe de peso até 13 kg.

**F - ISO / L1 :** Dispositivo de retenção para crianças voltado para o lado esquerdo (berço de transporte).

**G - ISO / L2 :** Dispositivo de retenção para crianças voltado para o lado direito (berço de transporte).

## Adequação da instalação dos dispositivos de retenção para crianças - Coupé e conversível

O gráfico a seguir mostra opções permitidas para fixação do dispositivo de retenção para crianças com cinto de três pontos.

| Grupo de massa | Posições do banco | | |
|---|---|---|---|
| | Passageiro dianteiro | Traseiro externo direito | Traseiro externo esquerdo |
| Grupo 0 (Até 10 kg) | X | U | U |
| Grupo 0 + (Até 13 kg) | X | U | U |
| Grupo I (9 a 18 kg) | X | U | U |
| Grupo II (15 a 25 kg) | X | U | U |
| Grupo III (22 a 36 kg) | X | U | U |
| U: Adequado para os dispositivos da categoria universal aprovados para uso neste grupo de massa. | | | |
| X: Posição do banco não adequada para crianças deste grupo de massa. | | | |

## Sistemas de proteção para crianças ISOFIX

Os suportes de montagem ISOFIX são marcados com ⓘ no encosto.

Aperte os dispositivos de retenção para crianças ISOFIX aprovados para o veículo nos suportes de montagem ISOFIX.

Posições específicas dos Dispositivo de retenção para crianças ISOFIX para veículos são marcadas na tabela "Adequação da instalação dos dispositivos de retenção para crianças ISOFIX". Consulte *Onde colocar a proteção* ⇨ *85*.

Não é permitido instalar mais de dois dispositivos de retenção para crianças ISOFIX nos bancos traseiros ao mesmo tempo, mesmo que não estejam lado a lado.

**Como prender um dispositivo de retenção para crianças nos suportes de montagem ISOFIX**

1. Posicione o dispositivo de retenção para crianças na frente do banco em que ele será instalado.
2. Trave os ganchos do dispositivo de retenção para crianças nos suportes de montagem ISOFIX seguindo as instruções fornecidas com o dispositivo.
3. Certifique-se de que o dispositivo de retenção para crianças esteja firmemente montado no banco.
4. Uma faixa do tirante superior ou uma perna de apoio deve ser usado além dos suportes de montagem ISOFIX.

### Olhais de fixação do tirante superior

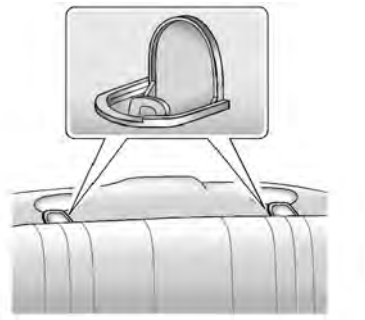

Os modelos com capota conversível não possuem pontos de ancoragem superiores a serem usados para prender um dispositivo de retenção para crianças em qualquer posição de ocupação.

Os olhais de fixação do tirante superior são marcados com para uma cadeirinha de criança.

Além do suporte ISOFIX, aperte a faixa do tirante superior nos olhais de fixação do tirante superior.

Os dispositivos de retenção para crianças ISOFIX para as posições da categoria universal são marcados na tabela "Adequação de instalação dos dispositivos de retenção para crianças ISOFIX" pelo IUF. Consulte *Onde colocar a proteção* ⇨ *85*.

**Como prender um dispositivo de retenção para crianças na faixa do tirante superior**

1. Abra a tampa do olhal de fixação do tirante superior.
2. Conecte o gancho da faixa do tirante superior do dispositivo de retenção para crianças no olhal de fixação do tirante superior seguindo as instruções fornecidas com o dispositivo.
3. Certifique-se de que o dispositivo de retenção para crianças esteja firmemente montado no banco.

# Compartimentos de carga

**Porta-objetos**
Compartimentos de armazenamento . . . . . 92
Porta-luvas . . . . . 92
Compartimento traseiro . . . . . 92
Armazenamento do console central . . . . . 93

**Compartimento de carga**
Rede de conveniência . . . . . 93
Extintor de incêndio . . . . . 93

# Porta-objetos

## Compartimentos de armazenamento

**⚠ Atenção**

Não armazene objetos pesados ou cortantes nos compartimentos de carga. Em uma colisão, esses objetos poderão fazer com que a tampa se abra e resultar em ferimentos.

## Porta-luvas

Abra o porta-luvas levantando a alavanca. Use a chave para travar e destravar o porta-luvas.

## Compartimento traseiro

### Acesso ao porta-malas pelo banco traseiro (Coupé)

Se equipado, existe um acesso ao porta-malas por dentro do veículo.

Puxe a alça no centro do encosto do banco traseiro. O encosto do banco traseiro dobrará.

### Divisória traseira do porta-malas

Se equipado com uma capota conversível, há uma divisório do porta-malas para manter a carga afastada da capota. A divisória do porta-malas deve estar no lugar para poder mover a capota. Se a divisória não estiver no local adequado, uma mensagem será exibida e um bipe soará.

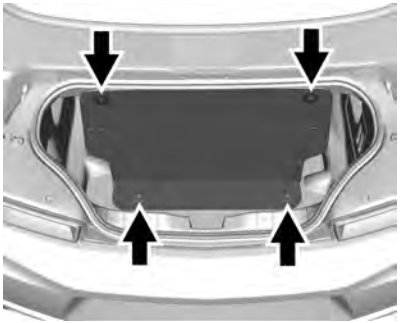

A divisória do porta-malas pode ser acoplada ou desacoplada de suportes superiores do porta-malas. Com a capota conversível para cima, a divisória pode ser retirada e deitada.

Puxe a divisória para cima e coloque-a no lugar dos dois lados e na parte de baixo do porta-malas.

## Armazenamento do console central

Pressione para abrir. Existem duas portas USB e uma tomada auxiliar na parte interna. Consulte o manual do sistema de conforto e conveniência.

# Compartimento de carga

## Rede de conveniência

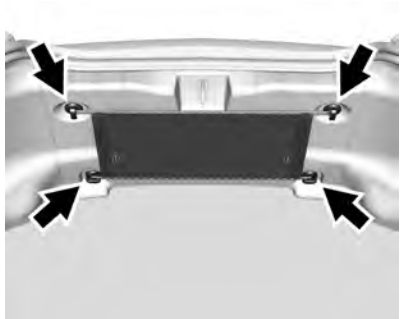

Para veículos com uma rede de retenção dentro do porta-malas, pela pode ser usada para prender itens soltos.

## Extintor de incêndio

Para veículos sem extintor de incêndio:

De acordo com a Resolução da CONTRAN nº 556/2015, Lei nº 9.503 / 1997, o extintor de incêndio não é item obrigatório.

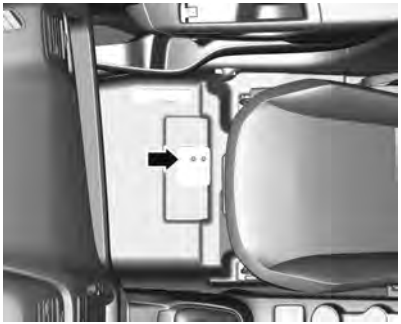

O veículo tem uma localização correta para instalar o extintor de incêndio, abaixo do banco dianteiro do passageiro, sob o carpete do piso. O extintor de incêndio e as presilhas de suporte podem ser adquiridas e instaladas em concessionárias Chevrolet.

**⚠ Atenção**

A manutenção do extintor de incêndio é de responsabilidade do proprietário, e deve ser executada rigorosamente nos intervalos especificados pelo fabricante, de acordo com as instruções impressas na etiqueta do equipamento. O dono deve, periodicamente, verificar se:

- Sua pressão interna ainda está indicada na zona de operação verde do manômetro.
- O selo de chumbo não é violado.
- A validade do extintor não está expirada.

Em caso de alguma irregularidade ou depois de usá-lo, o extintor deverá ser substituído por um novo, fabricado de acordo com a legislação em vigor.

**Nota**

Note que, desde 01.01.05, com a introdução do pó ABC, que pode ser usado em materiais sólidos, em líquidos inflamáveis e em equipamentos elétricos sob tensão -, a validade é de 5 anos a partir da data de fabricação do equipamento.

# Comandos e controles

## Controles

Ajuste do volante . . . . . 96
Controles do Volante . . . . . 96
Volante aquecido . . . . . 96
Buzina . . . . . 96
Limpador / lavador do pára-brisa . . . . . 96
Relógio . . . . . 98
Tomadas elétricas . . . . . 98

## Luzes de advertência, medidores e indicadores

Luzes de aviso, medidores e indicadores . . . . . 99
Cluster de instrumentos . . . . . 100
Velocímetro . . . . . 103
Odômetro . . . . . 104
Odômetro de bordo . . . . . 104
Tacômetro . . . . . 104
Indicador de combustível . . . . . 104
Indicador de pressão do óleo do motor . . . . . 105
Indicador de temperatura de refrigeração do motor . . . . . 106
Voltímetro . . . . . 106
Lembretes do cinto de segurança . . . . . 107
Luz indicadora do airbag . . . . . 108
Indicador de status do airbag do passageiro . . . . . 109
Luz indicadora do sistema de carga . . . . . 109
Luz indicadora de funcionamento incorreto . . . . . 110
Luz de advertência do sistema de freio . . . . . 112
Luz do freio de estacionamento elétrico . . . . . 113
Luz de freio elétrico de estacionamento de serviço . . . . . 113
Luz de advertência do Sistema Antitravamento do Freio (ABS) . . . . . 113
Indicador de veículo à frente (Se disponível) . . . . . 114
Luz de tração desligada . . . . . 114
Indicador luminoso do StabiliTrak APAGADO . . . . . 115
Luz do sistema de controle de tração (TCS)/StabiliTrak . . . . . 115
Luz de pressão dos pneus . . . . 115
Luz de pressão de óleo do motor . . . . . 116
Luz de advertência de nível de combustível baixo . . . . . 116
Luz de segurança . . . . . 117
Luz de farol alto ligado . . . . . 117
Luz indicadora da lanterna de neblina . . . . . 117
Avisos de luzes ligadas . . . . . 117
Luz indicadora do controle de velocidade de cruzeiro . . . . . 117
Luz de abertura de porta . . . . . 118

## Visores de informações

Centro de informações do motorista (Driver Information Center - DIC) . . . . . 118
Visor head-up (HUD) . . . . . 121

## Mensagens do veículo

Mensagens do veículo . . . . . 124
Mensagens de potência do motor . . . . . 125
Mensagens de velocidade do veículo . . . . . 125

## Personalização do veículo

Personalização do veículo . . . . 125

# Controles

## Ajuste do volante

Para ajustar o volante telescópico e a inclinação:

1. Puxe a alavanca para baixo.
2. Movimente o volante para cima ou para baixo.
3. Puxe ou empurre o volante para perto ou para longe de você.
4. Empurre a alavanca para cima para travar a direção no lugar.

Não ajuste a direção enquanto estiver dirigindo.

## Controles do Volante

O sistema de conforto e conveniência pode ser operado usando os controles do volante. Consulte "Controles do volante" no manual do sistema de conforto e conveniência.

## Volante aquecido

: Pressione para ligar e desligar o volante aquecido. Uma luz perto do botão mostra quando a função está ligada.

O volante leva cerca de três minutos para ficar completamente aquecido.

## Buzina

Pressione no volante para soar a buzina.

## Limpador / lavador do pára-brisa

A alavanca do lavador / limpador do para-brisa está à direita da coluna da direção. Com a ignição ligada ou em ACC / ACCESSORY, mova

a alavanca do limpador do para-brisa para selecionar a velocidade do limpador.

**HI :** Use para velocidade alta dos limpadores.

**LO :** Use para velocidade baixa dos limpadores.

**INT :** Mova a alavanca para cima para INT para limpadores intermitentes, então gire a roda INT para limpar com maior frequência ou para baixo para limpar com menor frequência.

**OFF (Desligado) :** Use para desligar os limpadores.

**1X :** Para limpar apenas uma vez, mova rapidamente a alavanca do limpador para baixo. Para limpar várias vezes, segure a alavanca do limpador para baixo.

**:** Puxe a alavanca do limpador de para-brisa no sentido do motorista para borrifar fluido do lavador de para-brisa e ativar os limpadores. Os limpadores continuarão até que a alavanca seja liberada ou o tempo de lavagem máximo seja atingido. Quando a alavanca do limpador do para-brisa é liberada, limpagens adicionais podem ocorrer dependendo do tempo que o lavador do para-brisa foi ativado. Consulte *Fluido do lavador* ⇨ *236* para obter informações sobre como abastecer o reservatório do fluido do lavador do para-brisa.

**⚠ Atenção**

Em clima extremamente frio, não use o lavador até que o para-brisa esteja aquecido.

(Continuação)

**Atenção (Continuação)**

Caso contrário, o líquido do lavador poderá formar gelo no para-brisa, bloqueando sua visão.

Limpe o gelo e a neve das palhetas dos limpadores antes de utilizá-los. Se tiverem congelado no parabrisa, cuidadosamente solte ou descongele-as. As palhetas dos limpadores danificadas deverão ser substituídas. Consulte *Substituição da palheta do limpador* ⇨ *243*.

Neve ou gelo pesado pode sobrecarregar o motor do limpador.

**Parada do limpador**

Se a ignição for desligada enquanto os limpadores estiverem em LO, HI, ou INT, eles pararão imediatamente.

Se a alavanca do limpador do para-brisa for, então, movida para OFF antes que a porta do motorista seja aberta, ou em até 10 minutos, os limpadores reiniciarão e serão movidos para a base do para-brisa.

Se a ignição for desligada enquanto os limpadores estiverem funcionando devido a uma lavagem do para-brisa, estes continuarão operando até atingirem a base do para-brisa.

## Relógio

A data e hora para o relógio podem ser ajustadas usando o Sistema de conforto e conveniência. Consulte "Data / hora" em "Sistema" no item "Configurações" no manual do sistema de conforto e conveniência.

## Tomada elétrica

O veículo tem uma tomada elétrica acessória no console central do chão na frente dos porta-copos. Ela pode ser usada para conectar equipamentos elétricos, como um telefone celular ou um reprodutor de MP3.

A tomada elétrica acessória não funciona quando a ignição está desligada e quando a porta do motorista está aberta. Isso ajuda a preservar a vida útil da bateria do veículo.

Algumas tomadas de acessórios elétricos podem não ser compatíveis com a tomada elétrica para acessórios e podem sobrecarregar os fusíveis do adaptador e do veículo. Se um problema for observado, consulte sua concessionária.

**Cuidado**

Adicionar qualquer equipamento elétrico ao veículo pode danificá-lo ou impedir que outros componentes funcionem como deveriam. Os reparos não seriam cobertos pela garantia do veículo. Não use equipamentos que excedam a taxa de amperagem máxima de 15 amperes. Verifique com a concessionária antes de adicionar um equipamento elétrico.

Ao instalar equipamentos elétricos, certifique-se de seguir as instruções adequadas de instalação, incluídas com o equipamento. Consulte *Equipamento elétrico adicional* ⇨ *215*.

**Cuidado**

A conexão de equipamentos pesados na tomada elétrica pode causar danos, os quais não são cobertos pela garantia do veículo. As tomadas de alimentação foram projetadas para conectar apenas conexões de energia para acessórios, como cabos de carregamento de telefone celular.

# Luzes de advertência, medidores e indicadores

## Luzes de aviso, medidores e indicadores

As luzes de advertência e os medidores podem sinalizar que algo está errado antes que se torne sério o suficiente de modo a causar reparos caros ou substituições. Prestar atenção nas luzes de advertência e nos medidores pode evitar ferimentos.

Algumas luzes de advertência acendem rapidamente ao ligar o motor para indicar que estão funcionando. Quando uma das luzes de advertência acende ou permanece acesa durante a condução, ou quando um dos medidores mostra que pode haver um problema, verifique a seção que explica o que fazer. Aguardar para executar os reparos pode ser caro e até perigoso.

## Cluster de instrumentos

## Painel de instrumentos reconfigurável

Para alterar o tema:

1. Procure a página Opções em uma das áreas do visor interativo no painel de instrumentos.
2. Pressione SEL para entrar no menu Opções.
3. Role para baixo para destacar a Tema de exibição e então pressione ▷ para entrar no menu Tema de exibição.
4. Pressione SEL para selecionar a configuração do painel de instrumentos desejada.
5. Saia do menu Tema de exibição pressionando ◁.

## Menu Painel de instrumentos

Há uma área de visor interativo no centro do painel de instrumentos.

Use o comando no lado direito do volante para abrir e rolar pelos diferentes itens e exibições.

Pressione ◁ para acessar os aplicativos do painel de instrumentos. Use △ ou ▽ para rolar pela lista de aplicativos. Pressione SEL para selecionar o aplicativo da lista.

- Informação. Aqui é onde pode-se ver as exibições do Centro de informações do motorista (DIC). Consulte *Centro de informações do motorista (Driver Information Center - DIC)* ⇨ *118*.
- Desempenho
- Áudio (se equipado)
- Navegação (se equipado)
- Telefone (se equipado)
- Options (Opções)

**Desempenho**

Pressione SEL para entrar no menu Desempenho. Use △ ou ▽ para rolar pelos itens disponíveis.

**Força g :** Fornece ao motorista uma indicação do desempenho do veículo nas curvas. A força g é exibida no centro do DIC como um valor numérico.

**Bolha de atrito :** Uma exibição de quadrantes, indicando os quatro cantos do carro, com uma "bolha" mostrando onde está sendo exercida maior inércia no veículo.

**Cronômetro de desempenho :** Pressione ▷ quando o Cronômetro de desempenho for exibido para entrar no menu. Pressione ▷ enquanto Configurar velocidade

inicial estiver realçado e então use △ ou ▽ para inserir a velocidade inicial. Pressione SEL para salvar. Pressione ▷ enquanto Configurar velocidade final estiver realçado e então use △ ou ▽ para inserir a velocidade final. Pressione SEL para salvar. Depois que as velocidades inicial e final tiverem sido inseridas, pressione ◁ para configurar a exibição Esporte para as velocidades configuradas e o cronômetro de desempenho está pronto para ser usado. Na próxima aceleração, o cronômetro de desempenho registrará o tempo. Para reiniciar o cronômetro, realce Reiniciar no menu do cronômetro de desempenho e pressione SEL.

**Cronômetro de voltas :** Use para iniciar, parar ou reiniciar o cronômetro de volta. Um ícone de cronômetro será exibido quando o cronômetro de volta estiver ativo. Pressione SEL enquanto a página do cronômetro de volta estiver ativa para iniciar o cronômetro. Se o cronômetro de voltas estiver ativo, pressionar SEL em qualquer página interromperá o cronômetro atual e iniciará uma nova volta. Além disso, manter SEL pressionado em qualquer página parará o cronômetro.

**Temperatura do óleo :** Exibe a temperatura atual do óleo tanto em graus Celsius (°C) quanto em Fahrenheit (°F).

**Pressão do Óleo :** Exibe a pressão de óleo atual tanto em quilopascal (kPa) quanto em libra-força por polegada ao quadrado (psi).

**Tensão da bateria :** Exibe a tensão atual da bateria, se equipado. Mudanças na tensão da bateria são normais durante a condução.

**Temperatura do fluido da transmissão :** Exibe a temperatura do fluido de transmissão tanto em gruas Celsius (°C) quanto em Fahrenheit (°F).

**Áudio**

Se equipado, enquanto o aplicativo de áudio estiver aberto, use △ ou ▽ para alterar a estação do rádio ou procurar a próxima faixa e a faixa anterior, dependendo da fonte de áudio atual. Pressione ▷ para entrar no menu Áudio. No menu Áudio, procure músicas, selecione as favoritas ou altere a fonte do áudio.

**Sistema de navegação**

Se equipado, pressione ▷ para entrar no menu Navegação. Ele exibe um mapa ou direções passo a passo. Se não houver rota ativa, pressione ▷ para continuar a última rota e ligar / desligar os comandos de voz. Se houver uma rota ativa, pressione SEL para cancelar a orientação de rota ou ligar / desligar os comandos de voz.

**Telefone**

Se equipado, pressione ▷ para entrar no menu Telefone. No menu telefone, se não houver chamada

ativa, veja as chamadas recentes ou role pelos contatos. Se houver uma chamada ativa, silencie ou desative o silenciamento do telefone ou alterne entre aparelho e viva-voz.

**Options (Opções)**

Pressione SEL para entrar no menu Opções. Use △ ou ▽ para rolar pelos itens do menu.

**Controle de inicialização :** O visor do controle de inicialização permite que o motorista ajuste os parâmetros do sistema de controle de inicialização. Consulte *Eventos de corrida e condução de competição* ⇨ *152*.

**Unidades :** Pressione ▷ enquanto Unidades estiver exibido para entrar no menu Unidades. Escolha as unidades US ou métrica pressionando SEL enquanto o item desejado estiver realçado.

**Tema de exibição :** Pressione SEL enquanto Tema de exibição estiver realçado para alterar a configuração do painel de instrumentos. Consulte "Painel de instrumentos reconfigurável" anteriormente nesta seção.

**Páginas de informações :** Pressione ▷ enquanto Páginas de informações estiver realçado para selecionar os itens a ser exibidos nas exibições de informação do DIC. Consulte *Centro de informações do motorista (Driver Information Center - DIC)* ⇨ *118*.

**Aviso de velocidade :** A exibição do Aviso de velocidade permite que o motorista defina uma velocidade que não deseja exceder. Para ajustar o Aviso de velocidade, pressione ▷ quando a advertência de velocidade é exibida. Ative o Aviso de velocidade e então use △ ou ▽ para ajustar o valor. Pressione SEL para ajustar a velocidade. Quando a velocidade estiver ajustada, esta função pode ser desligada pressionando SEL ao visualizar esta página. Se o limite de velocidade selecionado for excedido, uma advertência será exibida com uma campainha.

**Informações do software :** Exibe a fonte aberta de informações do software.

**Giro do Head-up Display (HUD) :** Este recurso permite ajustar o ângulo da imagem do HUD. Pressione SEL nos controles do volante enquanto Giro do Head-up Display estiver destacado para entrar no Modo de ajuste. Pressione △ ou ▽ para ajustar o ângulo do visor do HUD. Pressione ◁ ou ▷ para destacar OK, depois pressione SEL para salvar a configuração. Também poderá ser selecionado Cancelar para cancelar a configuração. O veículo deverá estar em P (Estacionamento).

## Velocímetro

O velocímetro mostra a velocidade do veículo em quilômetros por hora (km / h) ou milhas por hora (mph).

## Odômetro

O odômetro mostra a distância percorrida do carro, em quilômetros ou em milhas.

## Odômetro de bordo

O hodômetro parcial pode mostrar a distância percorrida pelo veículo desde que o hodômetro parcial foi zerado pela última vez.

O hodômetro parcial é acessado e zerado por meio do Centro de Informações do Motorista (DIC). Consulte *Centro de informações do motorista (Driver Information Center - DIC)* ⇨ *118*.

## Tacômetro

O tacômetro exibe a velocidade do motor em rotações por minuto (rpm).

**Cuidado**

Se o motor for operado com a RPM na área de advertência na extremidade superior do tacômetro, o veículo poderá ser danificado e os danos não serão cobertos pela garantia do veículo. Não opere o motor com a RPM na área de advertência.

## Indicador de combustível

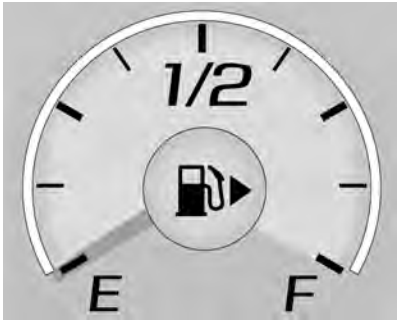


Quando a ignição está ligada, o medidor de combustível indica quanto de combustível ainda há no tanque.

Uma seta no indicador de nível de combustível indica o lado do veículo onde se encontra a portinhola de abastecimento.

A luz do nível de combustível baixo se acende quando o indicador se aproxima de vazio. Existe uma pequena quantidade de combustível restante, porém o tanque de combustível deverá ser abastecido logo.

Seguem quatro perguntas que alguns proprietários fazem. Nenhum destes representa um problema com o medidor de combustível:

- No posto de abastecimento, a bomba de combustível desliga antes de o medidor ler cheio.
- Pode ser necessário abastecer um pouco mais, ou menos do que o mostrado no medidor. Por exemplo, o medidor indicou que o tanque estava na metade, porém foi necessário, na

realidade, um pouco mais ou um pouco menos que a capacidade de meio tanque de combustível para abastecê-lo.

- O medidor se move um pouco em uma curva ou ao acelerar.
- O medidor levará alguns segundos para se estabilizar depois que a ignição for ligada, mas volta a vazio quando for desligada.

## Indicador de pressão do óleo do motor

O medidor de pressão do óleo do motor mostra a pressão do óleo do motor em kPa (quilopascal) quando o motor está ligado.

A pressão do óleo pode variar com a velocidade do motor, com a temperatura externa e com a viscosidade do óleo.

Em alguns modelos, a bomba de óleo vai variar a pressão do óleo do motor de acordo com a necessidade do motor. A pressão do óleo do motor pode mudar rapidamente com a variação de carga e velocidade do motor. Isto é normal.

Se a luz de advertência da pressão do óleo ou se a mensagem do Centro de Informações do Motorista (DIC) indicar que a pressão do óleo está fora da faixa de operação normal, verifique o óleo do veículo o mais rápido possível. Consulte *Óleo do motor* ⇨ *223*.

**Cuidado**

A falta de manutenção adequada do óleo do motor pode danificar o motor. Conduzir com o óleo do motor baixo também pode danificar o motor. Os reparos não seriam cobertos pela garantia do veículo. Verifique o nível de óleo o mais rápido possível. Caso necessário adicione óleo, mas se o nível estiver dentro da faixa de funcionamento e a pressão do óleo continuar baixa, leve o veículo para reparos. Sempre siga a programação de manutenção para troca de óleo do motor.

## Indicador de temperatura de refrigeração do motor

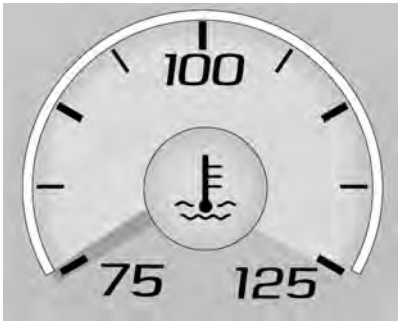


Este medidor exibe a temperatura do líquido de arrefecimento do motor.

A área de advertência na extremidade do medidor pode aparecer sombreada ou em vermelho.

Se o ponteiro se aproximar da área de advertência, ou do símbolo do termostato sombreado, o motor pode estar muito quente.

Sob algumas condições de condução, incluindo essas listadas abaixo, é normal que a temperatura aumente acima do limite operacional normal e atinja a extremidade do medidor:

- Parar e arrancar ao dirigir em tráfego intenso.
- Operação em alta velocidade em clima quente.
- Dirigir em subida.

É normal que a leitura oscile.

Uma luz de advertência também acende quando o motor está muito quente.

Se o ponteiro do medidor atinge a área de advertência ou o símbolo do termostato sombreado na extremidade do medidor e permanecer nesta posição por mais de 30 segundos, o líquido de arrefecimento do motor está superaquecido.

Se o líquido de arrefecimento do motor estiver superaquecido, encoste e pare o veículo assim que possível, com segurança. Em seguida, desligue o motor imediatamente.

Consulte *Superaquecimento do motor* ⇨ *234*.

## Voltímetro

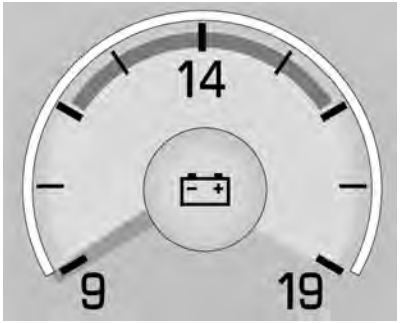


**Tema padrão**

Quando a ignição está desligada, este medidor indica a voltagem da bateria.

Quando o motor está ligado, este medidor mostra a condição do sistema de carregamento.
O medidor pode transitar de leitura maior para menor ou menor para

maior. Isto é normal. Se o veículo estiver funcionando fora da faixa de operação normal, a luz do sistema de carregamento acende. Consulte *Luz indicadora do sistema de carga* ⇨ *109*.

Indicações fora da faixa de operação normal também podem ocorrer quando um grande número de acessórios estiverem em operação no veículo e o motor estiver em marcha lenta por um longo período. Esta condição é normal uma vez que o sistema de carregamento não pode fornecer potência total com o motor em repouso. A medida que a velocidade do motor é aumentada, esta condição deve se corrigir sozinha, já que a maior velocidade do motor permite ao sistema de carregamento atingir potência máxima.

O veículo só pode ser dirigido por pouco tempo com as leituras fora da faixa de operação normal. Se o veículo precisar ser dirigido, desligue todos os acessórios, como o rádio e o ar condicionado, e desconecte todos os carregadores e acessórios.

As leituras fora da faixa de operação normal indicam um possível problema no sistema elétrico. Repare o veículo assim que possível.

## Lembretes do cinto de segurança

### Luz de aviso do cinto de segurança do motorista

Há uma luz de aviso do cinto de segurança do motorista acesa no painel de instrumentos.

Ao dar a partida no veículo, essa luz pisca e um aviso sonoro pode ser acionado para lembrar o motorista de afivelar o cinto de segurança. Em seguida, a luz permanecerá acesa até que o cinto de segurança seja afivelado. Este ciclo poderá continuar diversas vezes se o motorista permanecer ou retirar o cinto de segurança enquanto o veículo estiver se movendo.

Se o cinto de segurança do motorista estiver afivelado, nem a luz nem o aviso sonoro são ativados.

### Luz de aviso do cinto de segurança do passageiro

Há uma luz de aviso do cinto de segurança do passageiro próxima ao indicador de status do airbag do passageiro. Consulte *Sistema de sensoreamento do passageiro* ⇨ *73*.

Ao dar a partida no veículo, essa luz pisca e um aviso sonoro pode ser acionado para lembrar o passageiro de afivelar o cinto de segurança. Em seguida, a luz permanecerá acesa até que o cinto de segurança seja afivelado. Este ciclo continua diversas vezes se o passageiro permanecer ou retirar o cinto de segurança enquanto o veículo estiver se movendo.

Se o cinto de segurança do passageiro estiver afivelado, nem o aviso sonoro nem a luz são ativados.

A luz de aviso do cinto de segurança do passageiro dianteiro poderá acender e o aviso sonoro poderá soar caso seja colocado um objeto no banco, como uma pasta, uma bolsa, um saco de supermercado, um laptop ou outro aparelho eletrônico. Para desligar o aviso de luz e / ou o aviso sonoro, remova o objeto do banco ou afivele o cinto de segurança.

## Luz indicadora do airbag

Esta luz indica que existe um problema elétrico com o sistema de airbag. A verificação do sistema inclui o(s) sensor(es) do airbag, o sistema de detecção de passageiro, os pré-tensionadores, os módulos do airbag, a fiação e o módulo de detecção e diagnóstico de colisões. Para obter mais informações sobre o sistema de airbag, consulte *Sistema de airbag* ⇨ *66*.

A luz indicadora do airbag se acende por vários segundos ao dar a partida no veículo. Se a luz não acender nesse momento, conserte-a imediatamente.

**⚠ Atenção**

Caso a luz indicadora do airbag permaneça acesa após dar a partida no veículo ou se acenda durante a condução, isso significa que o sistema de airbag pode não estar funcionando corretamente. Os airbags do veículo podem não inflar em caso de colisão, ou podem até mesmo inflar sem haver colisão. Para ajudar a evitar ferimentos, providencie imediatamente o reparo do veículo.

Caso haja algum problema com o sistema de airbag, também poderá aparecer uma mensagem do Centro de Informações do Motorista.

## Indicador de status do airbag do passageiro

O veículo possui um sensor de presença de passageiro. Consulte *Sistema de sensoreamento do passageiro* ⇨ *73* para obter informações importantes sobre segurança. O console do teto possui um indicador de status do airbag do passageiro.

Quando o veículo é ligado, o indicador de condição do airbag do passageiro acenderá o símbolo para ligado e para desligado, durante vários segundos enquanto é executada a verificação do sistema. Após alguns segundos, o indicador de status acenderá tanto o símbolo de ligado quanto de desligado para indicar o estado do airbag na altura do joelho e o airbag dianteiro do passageiro externo dianteiro.

Se o símbolo estiver aceso no indicador de status do airbag do passageiro, significa que o airbag dianteiro do passageiro externo dianteiro e o airbag na altura do joelho podem ser inflados.

Se o símbolo desligado estiver aceso no indicador de status do airbag do passageiro, significa que o sistema de detecção de passageiro desligou o airbag dianteiro do passageiro externo dianteiro e o airbag na altura do joelho.

Se, depois de vários segundos, as duas luzes indicadoras de condição permanecerem acesas ou se não houver qualquer luz indicadora, pode haver um problema com as luzes indicadoras ou com o sensor de presença de passageiro. Consulte a concessionária para reparo.

**⚠ Atenção**

Caso a luz indicadora do airbag se acenda e permaneça acesa, significa que pode haver algo de errado com o sistema de airbag. Para ajudar a evitar ferimentos, providencie imediatamente o reparo do veículo. Consulte *Luz indicadora do airbag* ⇨ *108* para obter mais informações, incluindo informações importantes sobre segurança.

## Luz indicadora do sistema de carga

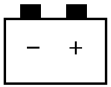


A lâmpada do sistema de carga da bateria acende rapidamente quando a ignição é ligada, mas o motor ainda não está funcionando, como

uma verificação para mostrar que a lâmpada está funcionando. A luz desliga-se ao dar a partida no motor. Se não acender, leve o veículo para reparos na concessionária.

Se a lâmpada permanece acesa ou se acende durante a condução, pode existir um problema com o sistema de carga da bateria. Verifique em uma concessionária. Dirigir com esta luz acesa poderá drenar a bateria.

Quando a lâmpada acende, o Centro de Informações do Motorista também exibe uma mensagem.

Caso seja necessário dirigir uma curta distância com esta lâmpada acesa, certifique-se de que desligou todos os acessórios, como sistema de áudio e ar condicionado.

## Luz indicadora de funcionamento incorreto

Essa luz compõe o sistema de diagnóstico embarcado de controle de emissões do veículo. Se essa luz estiver acesa com o motor ligado, uma anomalia foi detectada e pode ser necessário realizar manutenção no veículo. A luz deve acender para mostrar que está funcionando quando a ignição estiver no modo de serviço. Consulte *Posições de ignição* ⇨ *174*.

As anomalias geralmente são indicadas pelo sistema antes que qualquer problema torne-se perceptível. Dar atenção à luz e procurar manutenção imediatamente quando ela acender pode evitar danos.

**Cuidado**

Se o veículo for conduzido continuamente com essa luz acesa, o sistema de controle de emissões pode não funcionar como deveria, a economia de combustível pode regredir e o veículo pode não responder suavemente. DOUBT Isso poderia levar à necessidade de reparos caros e possivelmente não cobertos pela garantia do veículo.

**Cuidado**

Modificações no motor, na transmissão, no escape, na admissão ou no sistema de combustível e o uso de pneus reservas que não atendam às especificações do pneu original podem resultar no acionamento desta luz. Isso poderia levar à

(Continuação)

**Cuidado (Continuação)**

necessidade de reparos custosos não cobertos pela garantia do veículo. Além disso, poderia dificultar a aprovação do veículo no teste de manutenção / inspeção de emissões. Consulte *Acessórios e modificações* ⇨ *217*.

**Se a luz estiver piscando :** Uma anomalia que poderia danificar o sistema de controle de emissões e aumentar as emissões do veículo foi detectada. Pode ser necessário realizar diagnóstico e reparos.

Para ajudar a evitar danos, reduza a velocidade do veículo e evite acelerações bruscas e desenvolvimento em aclives.

Se a luz continuar a piscar, procure um local seguro para estacionar. Desligue o veículo e espere por pelo menos 10 segundos e antes de dar a partida no motor novamente. Se a luz continuar piscando, siga as orientações anteriores e consulte uma concessionária para realizar reparos assim que possível.

**Quando a luz fica acesa permanentemente :** Uma anomalia foi detectada. Pode ser necessário realizar diagnóstico e reparos.

Verifique o seguinte:

- Se o combustível tiver sido adicionado ao veículo usando o adaptador de funil sem tampa, certifique-se de que ele foi removido. Consulte "Abastecimento do tanque com um recipiente de gasolina portátil" em *Abastecimento do tanque* ⇨ *212*. O sistema de diagnóstico pode detectar se o adaptador foi esquecido instalado no veículo, permitindo que o combustível evapore para a atmosfera. Pequenos percursos com o adaptador removido podem desligar a luz.
- Baixa qualidade do combustível pode causar funcionamento ineficiente do motor e comprometer a dirigibilidade, efeitos que podem desaparecer quando o motor aquecer. Se isso ocorrer, mude a marca de combustível. Poderá ser necessário pelo menos um tanque cheio com o combustível apropriado para apagar a luz. Consulte *Combustível recomendado* ⇨ *211*.

Se a luz permanecer acesa, contate uma concessionária.

## Inspeção de Emissões e Programas de Manutenção

Se o veículo requer um teste de manutenção / inspeção de emissões, os equipamentos de teste provavelmente se conectarão ao conector de ligação de dados (DLC) do veículo.

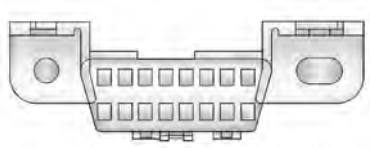

O DLC está em baixo do painel de instrumentos, no lado esquerdo do volante. Dispositivos de conexão que não são usados para realizar um teste de manutenção / inspeção de emissões ou para reparar o veículo podem afetar o funcionamento do veículo. Consulte *Equipamento elétrico adicional* ⇨ *215*. Consulte sua concessionária se precisar de assistência.

O veículo poderá não passar na inspeção se:

- A luz está acesa com o motor em funcionamento.
- A luz não acende quando a ignição está no Modo de serviço.
- Sistemas críticos de controle de emissões não foram completamente diagnosticados. Se isso ocorrer, o veículo não estará pronto para a inspeção e pode requerer diversos dias de condução de rotina antes que o sistema esteja preparado para inspeção. Isso pode ocorrer se a bateria de 12 volts tiver sido substituída ou descarregada recentemente ou se o veículo recebeu manutenção recente.

Contate a concessionária se o veículo não for aprovado ou não estiver pronto para o teste.

## Luz de advertência do sistema de freio

O sistema de freio do veículo consiste em dois circuitos hidráulicos. Caso um circuito não esteja funcionando, o outro circuito remanescente ainda pode funcionar para parar o veículo. Para desempenho de frenagem normal, os dois circuitos precisam estar funcionando.

Se a luz de advertência acender, há um problema com o sistema de freio. Leve o veículo para inspeção do sistema de freio imediatamente.

Essa luz deve acender rapidamente quando for dada partida do motor. Se a luz não acender, conserte-a pois assim ela estará pronta para alertar caso haja algum problema.

Se a luz permanecer acesa, há um problema no sistema de freio.

**⚠ Atenção**

Caso a lâmpada de advertência do sistema de freio esteja acesa, é possível que o sistema de frenagem não esteja funcionando adequadamente. Dirigir com a lâmpada de advertência do sistema de freio acesa pode ocasionar uma colisão. Caso a lâmpada continue acesa após o veículo ser cuidadosamente conduzido ao acostamento

(Continuação)

| Atenção (Continuação) |
| --- |
| e estacionado, chame um guincho para levar o veículo à oficina. |

## Luz do freio de estacionamento elétrico

A luz de status do freio de estacionamento acende quando o freio de estacionamento é acionado. Se a luz continuar a piscar depois que o freio de estacionamento for liberado ou durante a condução, há um problema com o sistema do freio de estacionamento elétrico. Uma mensagem também poderá ser exibida no Centro de Informações do Motorista (DIC).

Se a luz não ligar ou permanecer piscando, consulte a concessionária.

## Luz de freio elétrico de estacionamento de serviço

A luz de serviço do Freio de estacionamento elétrico pode acender brevemente ao ligar o veículo. Se a luz não acender, leve o veículo para reparos em sua concessionária.

Se a luz permanecer acesa, há um problema com um sistema no veículo que está fazendo com que o sistema do freio de estacionamento funcione em um nível reduzido. O veículo ainda pode ser conduzido, mas deverá ser levado a uma concessionária assim que possível. Consulte *Freio de estacionamento elétrico* ⇨ *188*. Uma mensagem também poderá ser exibida no Centro de Informações do Motorista (DIC).

## Luz de advertência do Sistema Antitravamento do Freio (ABS)

Esta luz se acende rapidamente quando é dada partida no motor.

Se a luz não acender, conserte-a pois assim ela estará pronta para alertar caso haja algum problema.

Se a luz acender enquanto estiver dirigindo, pare com segurança assim que possível e desligue o veículo. Dê partida no motor novamente para restaurar o sistema. O veículo necessita reparos se a luz do Sistema

Antitravamento do Freio (ABS) permanecer acesa ou acender novamente enquanto estiver dirigindo. Um aviso sonoro soará quando a lâmpada acender constante.

Se apenas a lâmpada do Sistema Antitravamento do Freio (ABS) estiver acesa, os freios comuns do veículo funcionarão, mas os freios antiblocantes não estarão funcionando.

Se as luzes de advertência do sistema de freio e do Sistema Antitravamento do Freio (ABS) estiverem acesas, os freios ABS não estarão funcionando e existirá um problema com os freios comuns. Consulte a concessionária para reparo.

Consulte *Luz de advertência do sistema de freio* ⇨ *112*.

## Indicador de veículo à frente (Se disponível)

Se equipado, este indicator será exibido em verde quando for detectado um veículo à frente e em âmbar quando você estiver seguindo próximo demais de um veículo à frente.

Consulte *Sistema de alerta de colisão dianteira (FCA)* ⇨ *206*.

## Luz de tração desligada

Essa luz acende brevemente ao dar a partida no motor. Se não acender, leve o veículo para reparos na concessionária. Se o sistema estiver funcionando normalmente, a luz indicadora se apagará.

O indicador de tração desativada se acende quando o Sistema de controle de tração (TCS) foi desativado pressionando e soltando o botão TCS / StabiliTrak / ESC.

Essa luz e a luz do StabiliTrak / ESC OFF acenderão quando o StabiliTrak / Controle eletrônico de estabilidade (ESC) for desligado.

Se o TCS está desativado, o giro da roda não é limitado. Ajuste a condução de acordo.

Consulte *Controle de tração / Controle eletrônico de estabilidade* ⇨ *190*.

## Indicador luminoso do StabiliTrak APAGADO

Essa luz acende brevemente ao dar a partida no motor. Se não acender, leve o veículo para reparos na concessionária.

Essa luz acende quando o sistema de StabiliTrak / Controle eletrônico de estabilidade (ESC) está desligado. Se o StabiliTrak / ESC estiver desativado, o Sistema de controle de tração (TCS) também estará desativado.

Se o sistema StabiliTrak / ESC e o TCS estiverem inativos, o sistema não auxiliará no controle do veículo. Ative os sistemas TCS e StabiliTrak / ESC e o indicador de advertência se apagará.

Consulte *Controle de tração / Controle eletrônico de estabilidade* ⇨ *190*.

## Luz do sistema de controle de tração (TCS)/ /StabiliTrak

Esta luz se acende rapidamente quando é dada partida no motor.

Se a luz não acender, leve o veículo para reparos em sua concessionária. Se o sistema estiver funcionando normalmente, a luz indicadora se apagará.

Se a luz está acesa e não pisca, o TCS e potencialmente o sistema StabiliTrak / ESC foram desabilitados. Uma mensagem pode ser exibida no Centro de Informação do Motorista (DIC). Verifique as mensagens no DIC para determinar qual recurso não está mais funcionando e se o veículo necessita de reparos.

Se a luz estiver acesa e piscando, o TCS e / ou o sistema StabiliTrak / ESC operarão ativamente.

Consulte *Controle de tração / Controle eletrônico de estabilidade* ⇨ *190*.

## Luz de pressão dos pneus

Para veículos com o Sistema de monitoramento da pressão dos pneus (TPMS), essa luz acende rapidamente após ligar o motor. Ela fornece informações sobre a pressão dos pneus e do TPMS.

**Quando a luz fica acesa**

Indica que um ou mais pneus estão significativamente murchos.

Uma mensagem de pressão dos pneus do Centro de Informações do Motorista (DIC) também poderá ser exibida. Pare o mais rápido possível e encha os pneus com o valor de pressão exibido na etiqueta de Informações do Pneu e de Carga. Consulte *Pressão do pneu* ⇨ *259*.

**Quando a luz pisca primeiro e depois fica acesa**

Se a luz pisca por aproximadamente um minuto e depois permanece acesa, pode existir um problema com o TPMS. Se o problema não for corrigido, a luz se acenderá em todos os ciclos de ignição. Consulte *Operação do monitor de pressão do pneu* ⇨ *262*.

## Luz de pressão de óleo do motor

| Cuidado |
| --- |
| A falta de manutenção adequada do óleo do motor pode danificar o motor. Conduzir com o óleo do motor baixo também pode danificar o motor. Os reparos não seriam cobertos pela garantia do veículo. Verifique o nível de óleo o mais rápido possível. Caso necessário adicione óleo, mas se o nível estiver dentro da faixa de funcionamento e a pressão do óleo continuar baixa, leve o veículo para reparos. Sempre siga a programação de manutenção para troca de óleo do motor. |

Essa luz deve acender rapidamente durante a partida do motor. Se a luz não acender, leve o veículo para reparos em sua concessionária.

Se a luz acender e permanecer acesa, significa que o óleo não está fluindo através do motor corretamente. O veículo pode ter pouco óleo e pode haver outros problemas no sistema. Consulte sua concessionária.

## Luz de advertência de nível de combustível baixo

Esta luz está perto do medidor de combustível e acende brevemente quando a ignição é ligada como uma verificação para mostrar que está funcionando.

Ela também acende quando o tanque tem pouco combustível. A luz apaga quando combustível for adicionado. Se ela não apagar, leve o veículo para manutenção.

## Luz de segurança

A luz de segurança deve acender brevemente quando é dada partida no motor. Se a luz não acender, leve o veículo para reparos em sua concessionária. Se o sistema estiver funcionando normalmente, a luz indicadora se apagará.

Se a luz permanecer acesa e o motor não ligar, pode haver um problema com o sistema antifurto. Consulte *Funcionamento do imobilizador* ⇨ *31*.

## Luz de farol alto ligado

Esta luz se acende quando os faróis altos estão sendo usados.

Consulte *Interruptor de luz alta / baixa do farol dianteiro* ⇨ *133*.

## Luz indicadora da lanterna de neblina

Esta luz se acende quando os faróis de neblina traseiros estão sendo usados.

Consulte *Faróis para neblina* ⇨ *135*.

## Avisos de luzes ligadas

Esta luz se acende quando as luzes externas estão sendo usadas. Consulte *Controles de luzes externas* ⇨ *132*.

## Luz indicadora do controle de velocidade de cruzeiro

A luz indicadora do controle de velocidade de cruzeiro está branca quando o controle está ativado e pronto e fica verde quando o controle de velocidade de cruzeiro está configurado e ativo.

A luz apaga quando o controle de velocidade de cruzeiro é desligado. Consulte *Controle de velocidade de cruzeiro* ⇨ *198*.

## Luz de abertura de porta

Esta luz se acende quando uma porta é aberta ou quando não está bem fechada. Antes de conduzir, verifique se todas as portas estão bem fechadas.

# Visores de informações

## Centro de informações do motorista (Driver Information Center - DIC)

As exibições do DIC são mostradas no centro do painel de instrumentos no aplicativo Informações. Consulte *Cluster de instrumentos* ⇨ *100*.
O aplicativo Informações só está disponível quando a ignição está ligada. As telas mostram o status de vários sistemas do veículo. Os controles para o DIC estão nos comandos do lado direito do volante.

△ **ou** ▽ **:** Pressione para mover para cima ou para baixo em uma lista.

◁ **ou** ▷ **:** Pressione ◁ para abrir os menus do aplicativo à esquerda. Pressione ▷ para abrir os menus de interação à direita.

**SEL :** Pressione para selecionar um item do menu. Mantenha pressionado para restaurar os valores em algumas telas.

## Páginas de informação do DIC

A seguir a lista de todas as telas de informações possíveis do DIC. Dependendo do veículo, alguns itens podem não estar disponíveis. Alguns itens podem não estar ativos por padrão, mas podem ser ativados através do aplicativo Opções.

**Velocidade atual :** Mostra a velocidade do veículo em quilômetros por hora (km / h) ou milhas por hora (mph).

**Percurso A ou B / Economia média de combustível :** O hodômetro exibe a distância atual percorrida, tanto em quilômetros (km) quanto em milhas (mi), desde que o hodômetro parcial foi reiniciado pela última vez. O hodômetro parcial pode ser reiniciado mantendo SEL pressionado enquanto esta tela estiver ativa.

Economia média de combustível exibe a média aproximada de litros a cada 100 quilômetros (L/100 km) ou milhas por galão (mpg). Esse número é calculado com base no número de L/100 km (mpg) registrado desde a última vez que este item de menu foi zerado. Esse número reflete somente a economia média de combustível que o veículo tem no momento e muda frequentemente, à medida que as condições de condução mudam. A Economia de combustível média pode ser reiniciada mantendo SEL pressionado enquanto esta tela estiver ativa.

**Autonomia de combustível / Consumo de combustível instantâneo :** Autonomia de combustível exibe a distância aproximada que o veículo pode ser conduzido sem reabastecer. LOW (BAIXO) será exibido quando o veículo estiver com pouco combustível. A estimativa da autonomia se baseia no consumo médio de combustível do veículo, no histórico recente de condução e na quantidade remanescente de combustível no tanque.

Economia de combustível instantânea exibe o consumo de combustível atual tanto em litros a cada 100 quilômetros (L/100 km) quanto em milhas por galão (mpg). Esse número reflete somente a economia de combustível que o veículo tem no momento e muda frequentemente, à medida que as condições de condução mudam.

Esta tela também pode mostrar o número de cilindros com que o veículo está funcionando. Consulte *Gerenciamento de combustível ativo* ⇨ *179*.

**Vida útil do óleo :** Exibe uma estimativa da vida útil remanescente do óleo. Se for exibido REMAINING OIL LIFE 99% (Vida útil do óleo remanescente 99%), isso significa que há 99% da vida útil do óleo.

Quando a vida útil remanescente do óleo for baixa, aparecerá na tela a mensagem CHANGE ENGINE OIL SOON (Troque o óleo do motor em breve). O óleo deverá ser trocado o mais rápido possível. Consulte *Óleo do motor* ⇨ *223*. Além do sistema de vida útil do óleo

do motor que monitora a vida útil do óleo, recomendamos manutenções adicionais na seção "Programação de Manutenção". Consulte *Agendamento de manutenção* ⇨ *300*.

A tela de vida útil do óleo deve ser reiniciada após cada troca de óleo. Ela não se reinicializará sozinha. Não reinicie a tela de vida útil do óleo por engano em qualquer momento que não seja logo após uma troca de óleo. Ela não poderá ser reiniciada com precisão até a próxima troca de óleo. Para reiniciar o sistema de vida útil do óleo do motor, mantenha SEL pressionado por alguns segundos enquanto a tela Vida útil do óleo estiver ativa. Consulte *Sistema de vida útil do óleo do motor* ⇨ *226*.

**Pressão dos pneus :** Exibe as pressões aproximadas de todos os pneus. A pressão dos pneus é exibida em quilopascal (kPa) ou libra-força por polegada quadrada (psi). Se a pressão estiver baixa, o valor para aquele pneu será mostrado em âmbar. Consulte *Sistema de monitoramento da pressão do pneu* ⇨ *261* e *Operação do monitor de pressão do pneu* ⇨ *262*.

**Economia de Combustível nos últimos XXX :** Exibe a média de economia de combustível por um determinado número de quilômetros ou milhas.

**Velocidade média :** Caso disponível, mostra a velocidade média do veículo em quilômetros por hora (km / h) ou milhas por hora (mph). Esta média é calculada baseada nas diversas velocidades do veículo registradas desde que este valor foi zerado pela última vez. A velocidade média pode ser reiniciada mantendo SEL pressionado enquanto esta tela estiver ativa.

**Cronômetro :** Esta tela pode ser usada como cronômetro. Para iniciar / parar o cronômetro, pressione ▷ enquanto esta tela estiver ativa e então SEL para iniciar / parar o cronômetro. O visor mostrará a quantidade de tempo decorrido desde que o cronômetro foi reiniciado pela última vez. Para reiniciar o cronômetro a zero, mantenha SEL pressionado ou uso ▷ para acessar o menu enquanto esta tela estiver ativa.

**Horas do motor :** Se equipado, exibe o número total de horas que o motor funcionou.

**Temperatura do líquido de arrefecimento :** Se disponível, exibe a temperatura do líquido de arrefecimento tanto em graus Celsius (°C) quanto em Fahrenheit (°F).

**Tensão da bateria :** Caso disponível, exibe a voltagem atual da bateria. A tensão da bateria pode flutuar durante a visualização dessa informação no DIC. Isso é normal.

**Em branco :** Não exibe informação.

## Visor head-up (HUD)

**⚠ Atenção**

Se a imagem do HUD estiver muito clara ou muito alta no campo de visão, pode demorar mais para enxergar o que precisa quando estiver escuro na parte externa. Mantenha o atenuador de imagem do HUD e o campo de visão baixos.

Com HUD, algumas informações relacionadas à operação do veículo são projetadas no para-brisa.

As informações do HUD aparecem como uma imagem direcionada para a dianteira do veículo.

**Cuidado**

Se a imagem do HUD for usada como um auxílio de estacionamento, a distância estará errada e poderá danificar

(Continuação)

**Cuidado (Continuação)**

o veículo. Não use a imagem do HUD como um auxílio de estacionamento.

A informação do HUD pode ser exibida em diversos idiomas. As indicações do velocímetro e outros valores numéricos podem ser exibidas em unidades métricas ou imperiais.

O idioma das informações exibidas do HUD pode ser alterado. As indicações do velocímetro e outros valores numéricos podem ser exibidas em unidades métricas ou imperiais.

A seleção do idioma é alterado pelo rádio e as unidades de medida são alteradas pelo painel de instrumentos. Consulte "Configurações" no Manual do sistema de conforto e conveniência e "Opções" em *Cluster de instrumentos* ⇨ *100*.

**Visor do HUD no para-brisa**

O HUD pode exibir diversos alertas e informações para os veículos equipados com estas funções:

- Velocidade
- Áudio
- Telefone
- Sistema de navegação
- Desempenho
- Mensagens do veículo

O controle do HUD está localizado à esquerda do volante.

Para ajustar a imagem do HUD:

1. Ajuste o banco do motorista.
2. Dê a partida do motor
3. Use as configurações a seguir para ajustar o HUD.

HUD **:** Pressione ou levante para centralizar imagem do HUD. A imagem do HUD só pode ser ajustada para cima e para abaixo.

INFO **:** Pressione para selecionar a visualização. Cada pressionada troca a visualização.

±☼ **:** Levante e segure para clarear o visor. Pressione e segure para escurecer o visor. Mantenha pressionado para desligar o visor.

A imagem do HUD será atenuada automaticamente e brilhará para compensar a iluminação externa. O controle do brilho do HUD pode ser reajustado conforme necessário.

A imagem do HUD pode acender temporariamente dependendo do ângulo e da posição da luz solar no visor do HUD. Isto é normal.

Óculos escuros polarizados podem dificultar a visualização da imagem do HUD.

**Opção giro do Head-up Display (HUD)**

A tela principal de giro do HUD está no menu opções. A partir do menu principal, pressione ▷ para entrar no modo de ajuste. Pressione △ para o sentido anti-horário e ▽ para o sentido horário. Pressione SEL e ◁ para cancelar e sair.

**Telas do HUD**

Existem quatro visualizações do HUD. Algumas informações e mensagens do veículo ou alertas podem ser exibidos em qualquer visualização.

**Visualização da velocidade :** Exibe a Velocidade digital (em unidades métricas ou imperiais), Limite de velocidade juntamente com Indicadores como Veículo à frente, se disponível, Alerta de mudança de faixa / Assistente de permanência na faixa, se disponível, Controle de velocidade de cruzeiro adaptável, se disponível e Velocidade ajustada.

**Visualização de Áudio / Telefone :** Exibe a velocidade digital, indicadores da tela Velocidade juntamente com informações do telefone/áudio.

Todas as telas do HUD podem exibir brevemente informações do áudio quando são usados os controles do volante para ajustar as configurações de áudio que aparecem no painel de instrumentos.

Chamadas telefônicas recebidas que aparecem no painel de instrumentos também podem ser exibidas em qualquer visualização do HUD.

**Visualização de navegação :** Exibe a velocidade digital, indicadores da tela Velocidade juntamente com informações de navegação volta a volta em alguns veículos. Quando a rota de navegação não estiver ativa, o cabeçalho da bússola é exibido.

**Visualização de desempenho :** Exibe a velocidade digital, indicadores da tela velocidade juntamente com a leitura da rotação, posições da transmissão, indicador de câmbio, se equipado, Posição da luz de tempo de mudança de marcha, se disponível, e indicadores de aceleração lateral (G).

Se disponível, as luzes do tempo de troca de marcha, na parte superior do visor, aparecem com aumentos na rotação do motor. As linhas de luzes se aproximam à medida que o ponto de mudança de marcha se aproxima. Troque de marcha antes que as luzes se juntem no visor. Troque de marcha imediatamente se as luzes estiverem piscando. Consulte *Modo manual* ⇨ *185*.

## Cuidados com o HUD

Limpe a parte interna do para-brisa conforme o necessário para remover qualquer sujeira que possa reduzir a nitidez ou claridade da imagem do HUD.

Limpe as lentes do HUD com um pano macio com pouco limpador de vidro. Limpe a lente gentilmente e seque-a.

### Resolução de problemas do HUD

Se a imagem do HUD não puder ser visualizada quando a ignição está ligada, verifique:

- Algo está cobrindo a lente do HUD.
- O brilho do HUD não está muito baixo ou muito alto.
- A altura do HUD está ajustada corretamente.
- Se o motorista não está usando óculos escuros polarizados.
- As lentes do HUD e o para-brisa estão limpos.

Se a imagem do HUD não estiver correta, entre em contato com uma concessionária.

O para-brisa faz parte do sistema do HUD. Consulte *Substituição do pára-brisa* ⇨ *244*.

## Mensagens do veículo

As mensagens exibidas no DIC indicam o status do veículo ou alguma ação que pode ser necessária para corrigir uma condição. Poderão ser exibidas diversas mensagens uma após a outra.

As mensagens que não precisarem de uma ação imediata podem ser confirmadas e limpas pressionando SEL (definir / limpar). As mensagem que requerem uma ação imediata não podem ser limpas até que a ação seja realizada.

Todas as mensagens devem ser consideradas sérias, apagá-las não corrigirá o problema.

Se a mensagem SERVICE (REPARO) for exibida, consulte sua concessionária.

Siga as instruções dadas nas mensagens. O sistema exibe mensagens relacionadas aos seguintes tópicos:

- Mensagens de manutenção
- Níveis dos fluidos
- Segurança do veículo
- Freios
- Direção
- Sistemas de controle de tração
- Sistemas de auxílio ao motorista
- Controle de velocidade de cruzeiro
- Iluminação e substituição de lâmpadas
- Sistemas do limpador / lavador do para-brisa
- Portas e vidros
- Cintos de segurança
- Sistemas de airbag
- Motor e transmissão
- Pressão dos pneus
- Vida útil do filtro de ar do motor
- Bateria

## Mensagens de potência do motor

### POTÊNCIA DO MOTOR ESTÁ REDUZIDA

Esta mensagem é exibida quando a potência de propulsão do veículo é reduzida. Uma redução na potência de propulsão pode afetar a capacidade do veículo acelerar. Se esta mensagem for exibida, mas não houver redução percebida no desempenho, continue até seu destino. O desempenho poderá ser reduzido na próxima vez que o veículo for dirigido. O veículo poderá ser conduzido enquanto essa mensagem estiver ativa, porém, a aceleração e a velocidade máximas poderão ser reduzidas. Sempre que esta mensagem permanece ativa ou aparecer repetidamente, o veículo deverá ser levado para sua concessionária para reparos assim que possível.

## Mensagens de velocidade do veículo

### VELOCIDADE LIMITADA A XXX KM / H (MPH)

Esta mensagem mostra que a velocidade do veículo foi limitada à velocidade exibida. A velocidade limitada é uma proteção para vários sistemas de propulsão e do veículo, tais como lubrificação, freios, térmico, de suspensão, Motorista adolescente, se equipado, ou pneus.

# Personalização do veículo

Os itens a seguir são possíveis recursos de personalização do veículo. Dependendo do veículo, alguns itens podem não estar disponíveis.

Consulte "Configurações" no manual do sistema de conforto e conveniência para recursos e funções do sistema, aplicativos e pessoais.

Para acessar o menu de personalização do veículo:

1. Toque no ícone Configurações na página inicial do visor do sistema de conforto e conveniência.
2. Toque em Veículo para exibir uma lista das opções disponíveis.
3. Toque para selecionar a configuração da função desejada.
4. Toque em ◯ ou | para desligar ou ligar um recurso.

5. Toque em ✕ para ir para o menu de nível superior de Configurações.

O menu pode conter o seguinte:

## Modo de direção

Toque nesta opção e o seguinte poderá ser exibido:

- Som do motor (se disponível)
- Direção
- Suspensão (se disponível)

### Som do motor (se disponível)

Torque em Som de motor e, em seguida, escolha dentre as opções disponíveis. Consulte *Controle do modo do motorista* ⇨ *192*.

### Direção

Torque em Direção e, em seguida, escolha dentre as opções disponíveis. Consulte *Controle do modo do motorista* ⇨ *192*.

### Suspensão (se disponível)

Torque em Suspensão e, em seguida, escolha dentre as opções disponíveis. Consulte *Controle do modo do motorista* ⇨ *192*.

## Climatização e qualidade do ar

Toque nesta opção e o seguinte poderá ser exibido:

- Velocidade do ventilador automático
- Assentos resfriados automaticamente
- Assentos aquecidos automaticamente
- Desembaçador automático
- Desembaçador traseiro automático

### Velocidade do ventilador automático

Esta função ajustará o modo automático do ventilador.

Toque em Baixa, Média ou Alta.

### Assentos resfriados automaticamente

Quando ativado, este recurso ativa automaticamente os bancos ventilados no nível solicitado pela temperatura interna. Consulte *Assentos dianteiros aquecidos ou ventilados* ⇨ *56*.

Toque em Desligado ou Ligado.

### Assentos aquecidos automaticamente

Esta configuração ativa e regula automaticamente os bancos aquecidos quando a temperatura da cabine está fria. O aquecimento automático dos bancos pode ser desligado usando os botões de bancos aquecidos na coluna central. Consulte *Assentos dianteiros aquecidos ou ventilados* ⇨ *56*.

Toque em Ligado ou Desligado.

### Desembaçador automático

Quando ativo e com alta umidade detectada, o sistema de controle de clima pode se ajustar à entrada de ar externa e ativar o ar

condicionado ou o aquecedor. A velocidade da ventoinha pode subir suavemente para ajudar a evitar o embaçamento. Quando não houver alta umidade, o sistema retornará à primeira operação.

Toque em Desligado ou Ligado.

**Desembaçador traseiro automático**

Quando ativo, esse recurso ativa o desembaçador traseiro na partida do veículo quando a temperatura interna está fria e o embaçamento é provável. A função de desembaçamento traseiro automático pode ser desativada pressionando . Quando inativo, o recurso pode ser ativado pressionando . Consulte "Desembaçador do vidro traseiro" em *Sistema de controle de clima automático duplo* ⇨ *141*.

Toque em Desligado ou Ligado.

## Sistemas de colisão / detecção

Toque nesta opção e o seguinte poderá ser exibido:

- Alerta de mudança de faixa
- Assistente de estacionamento
- Símb. da câm. tras. do assist. de estac.
- Alerta de tráfego traseiro

**Alerta de mudança de faixa**

Isso permite ativar ou desativar o recurso de Alerta de mudança de faixa. Consulte *Alerta de mudança de pista (LCA)* ⇨ *208*.

Quando o Alerta de mudança de faixa está desligado, o Alerta de ponto cego também está desligado.

Toque em Desligado ou Ligado.

**Assistente de estacionamento**

Se equipado, esta função pode ajudar ao dar a ré e estacionar o veículo. Consulte *Sistemas de auxílio a estacionamento ou ré* ⇨ *203*.

Toque em Desligado ou Ligado.

**Símb. da câm. tras. do assist. de estac.**

Esta configuração ativa os símbolos do auxiliar de estacionamento da câmera de ré. Consulte *Sistemas de auxílio a estacionamento ou ré* ⇨ *203*.

Toque em Ligado ou Desligado.

**Alerta de tráfego traseiro**

Isso permite ativar ou desativar o recurso de Alerta de ponto cego lateral. Consulte "Alerta de tráfego cruzado na traseira" em *Sistemas de auxílio a estacionamento ou ré* ⇨ *203*.

Toque em Desligado ou Ligado.

## Conforto e conveniência

Toque nesta opção e o seguinte poderá ser exibido:

- Volume do alerta sonoro
- Inclinar espelho em marcha ré

**Volume do alerta sonoro**

Esta configuração determina o nível de volume do alerta sonoro.

Toque nos controles no visor do sistema de conforto e conveniência para ajustar o volume.

**Inclinar espelho em marcha ré**

Quando ligado, os espelhos externos do passageiro e do motorista, do motorista ou do passageiro inclinarão para baixo quando o veículo for colocado em R (Ré) para melhorar a visibilidade do solo próximo às rodas traseiras. Eles retornarão à posição de condução anterior quando o veículo for tirado de R (Ré) ou se o motor for desligado.

Toque em Desligado, Ligado – motorista e passageiro, Ligado – motorista ou Ligado – passageiro.

## Iluminação

Toque nesta opção e o seguinte poderá ser exibido:

- Iluminação amb.
- Luzes para localizar o veículo
- Iluminação de saída

**Iluminação amb.**

Esta configuração permite a seleção das cores disponíveis para a iluminação ambiente no veículo.

A opção Conectar ao modo de condução alterará a iluminação ambiente para combinar com a cor usada no painel de instrumentos com base na configuração do botão do modo de condução.

Este recurso pode ser ativado ou desativado.

**Luzes para localizar o veículo**

Esta configuração pisca os faróis do veículo quando 🔓 for pressionando no transmissor de entrada por controle remoto (RKE).

Toque em Desligado ou Ligado.

**Iluminação de saída**

Esta configuração especifica o tempo em que os faróis permanecerão acesos após o veículo for desligado e deixado.

Toque em Desligado, 30 segundos, 60 segundos ou 120 segundos.

## Travamento de portas

Toque nesta opção e o seguinte poderá ser exibido:

- Trava de segurança com porta aberta (se disponível)
- Travamento automático das portas
- Travamento das portas adiado (se disponível)

**Trava de segurança com porta aberta (se disponível)**

Esta configuração impede que a porta do motorista trave quando a porta está aberta. Se esta configuração estiver ativada, o menu Travamento da porta com intervalo não estará disponível.

Toque em Desligado ou Ligado.

**Travamento automático das portas**

Quando esta função estiver ligada, todas as portas travarão automaticamente quando o veículo for tirado de P (Park - Estacionamento). Todas as portas

destravarão quando o veículo for colocado em P (Park) (Estacionamento).

Toque em Desligado ou Ligado.

**Travamento das portas adiado (se disponível)**

Quando ligado, este recurso retardará o travamento das portas. Para cancelar o retardo, pressione o interruptor de travamento das portas na porta.

Toque em Desligado ou Ligado.

## Travam. remoto, destravam. e partida remota

Toque nesta opção e o seguinte poderá ser exibido:

- Resposta das luzes no destravamento remoto
- Resposta de travamento remoto (se disponível)
- Destravamento remoto das portas
- Assentos resfriados autom. c/ partida remota
- Assentos aquecidos autom. c/ partida remota
- Operação remota dos vidros
- Destravamento passivo das portas
- Trava passiva de porta
- Alerta de controle remoto deixado no veículo

**Resposta das luzes no destravamento remoto**

Esta configuração pisca as luzes externas quando o veículo é destravado com o transmissor RKE.

Toque em Desligado ou Acionar pisca-alerta.

**Resposta de travamento remoto (se disponível)**

Esta configuração especifica como o veículo responde quando o veículo é travado com o transmissor RKE.

Toque em Desligado, Luzes e buzina, Somente luzes ou Somente buzina.

**Destravamento remoto das portas**

Esta configuração especifica se todas as portas ou somente a porta do motorista destravam ao pressionar 🔓 no transmissor RKE.

Toque em Todas as portas ou Porta do motorista.

**Assentos resfriados autom. c/ partida remota**

Se equipado e ativada, esta função ligará os bancos ventilados ao usar a partida remota em dias quentes.

Toque em Desligado, Ligado – motorista e passageiro ou Ligado – motorista.

**Assentos aquecidos autom. c/ partida remota**

Esta configuração liga automaticamente os bancos aquecidos ao usar a função de partida remota em dias frios. Consulte *Assentos dianteiros aquecidos ou ventilados* ⇨ *56* e *Partida remota do veículo* ⇨ *21*.

Toque em Desligado, Ligado – motorista e passageiro ou Ligado – motorista.

**Operação remota dos vidros**

Se equipado, este recurso ativa a operação remota dos vidros com o transmissor RKE. Consulte *Operação do sistema de entrada por controle remoto* ⇨ *14*.

Toque em Desligado ou Ligado.

**Destravamento passivo das portas**

Esta configuração especifica quais portas destravam ao usar o botão na maçaneta da porta do motorista para destravar o veículo.

Toque em Todas as portas ou Somente porta do motorista.

**Trava passiva de porta**

Esta configuração especifica se o veículo travará automaticamente ou travará e fornecerá um alerta após todas as portas estarem fechadas e você saia do veículo com o transmissor RKE. Consulte *Operação do sistema de entrada por controle remoto* ⇨ *14*.

Toque em Desligado, Ligado com buzina curta ou Ligado.

**Alerta de controle remoto deixado no veículo**

Esse recurso faz soar um alerta quando o transmissor de RKE é deixado no veículo. Este menu também ativa o Aviso de controle remoto fora do veículo.

Toque em Desligado ou Ligado.

## Posição do banco

Toque nesta opção e o seguinte poderá ser exibido:

- Memória de entrada do banco
- Memória de saída do banco

**Memória de entrada do banco**

Este recurso recupera automaticamente as posições do botão 1 ou do botão 2 armazenadas anteriormente, quando a ignição é alterada de desligada para ligada ou ACC / ACCESSORY (Acessório). Consulte *Bancos com memória* ⇨ *52*.

Toque em Desligado ou Ligado.

**Memória de saída do banco**

Este recurso recupera automaticamente a posição do botão de saída armazenada anteriormente, ao sair do veículo. Consulte *Bancos com memória* ⇨ *52*.

Toque em Desligado ou Ligado.

## Modo manobrista

Isto travará o sistema de conforto e conveniência e os controles do volante. Ele também poderá limitar o acesso aos compartimentos de carga do veículo, se equipado.

Para ativar o modo manobrista:

1. Insira o código de quatro dígitos no teclado.
2. Toque em Enter para ir para a tela de confirmação.
3. Reinsira o código de quatro dígitos.

Toque em Bloquear ou Desbloquear para travar ou destravar o sistema. Toque em Back para voltar para o menu anterior.

# Iluminação

**Iluminação externa**
Controles de luzes externas . . . . . 132
Interruptor de luz alta / baixa do farol dianteiro . . . . . 133
Lampejador dos faróis . . . . . 133
Luzes de funcionamento diurno (DRL) . . . . . 133
Sistema de faróis dianteiros automáticos . . . . . 134
Controle de nivelamento de faróis . . . . . 135
Luzes de pisca-alerta . . . . . 135
Sinais de seta e de mudança de faixa . . . . . 135
Faróis para neblina . . . . . 135

**Iluminação interna**
Controle de iluminação do painel de instrumentos . . . . . 136
Luzes internas . . . . . 136
Lâmpadas de leitura . . . . . 137

**Recursos de iluminação**
Iluminação de entrada . . . . . 137
Iluminação de saída . . . . . 137
Escurecimento no modo “teatro” . . . . . 137
Gerenciamento da carga da bateria . . . . . 138
Proteção de energia da bateria . . . . . 138
Economizador de bateria da iluminação externa . . . . . 138

# Iluminação externa

## Controles de luzes externas

O controle das luzes externas fica no painel de instrumentos, no lado externo do volante de direção.

Existem quatro posições:

⏻ **:** Gire rapidamente para esta posição para desligar ou ligar novamente o controle automático de iluminação. Quando liberado, o controle retorna para a posição AUTO.

**AUTOMÁTICA :** Automaticamente liga e desliga as luzes externas, dependendo da iluminação do lado de fora.

**:** Liga as luzes de presença, incluindo todas as luzes, exceto os faróis.

**:** Acende os faróis junto com as luzes de presença e as luzes do painel de instrumentos.

Se a porta do motorista for aberta quando a ignição estiver desligada, e os faróis e as luzes de presença estiverem acesas, será emitido um aviso sonoro.

**:** Pressione para acender ou apagar os faróis de neblina traseiros.

Consulte *Faróis para neblina* ⇨ *135*.

## Interruptor de luz alta / baixa do farol dianteiro

Empurre a alavanca da seta para a dianteira do veículo e solte-a para acender os faróis altos. Para retornar para faróis baixos, empurre a alavanca novamente ou puxe-a em sua direção e solte.

Esta luz indicadora se acende no painel de instrumentos quando os faróis altos estão acesos.

## Lampejador dos faróis

A função lampejador de farol alto funcionada com os faróis baixos ligados ou desligados.

Para piscar os faróis altos, puxe totalmente a alavanca da seta em sua direção e depois solte.

## Luzes de funcionamento diurno (DRL)

As luzes de funcionamento diurno (DRL) podem facilitar que a visualização da dianteira do veículo durante o dia.

Um sensor de luz na parte superior do painel de instrumentos faz com que as DRL funcionem, então se certifique de não cobri-lo.

O DRL dedicado ligará quando todas as condições a seguir forem cumpridas:

- A ignição está ligada.
- O controle das luzes externas está em AUTO ou foi girado rapidamente para ⏻ para ligar novamente o controle automático de iluminação.
- O sensor de iluminação determina que é dia.

Quando as DRL estão acesas, os faróis, lanternas traseiras, luzes laterais, luzes do painel de instrumentos e outras luzes não estarão acesos.

Os faróis alternam automaticamente de DRL para faróis normais dependendo da escuridão do ambiente. As outras luzes que se acendem junto com os faróis também se acenderão.

Quando estiver claro o suficiente do lado de fora, os faróis se apagarão e as DRL se acenderão.

Para apagar as DRL ou acender novamente, gire o controle as luzes externas para ⏻ e solte-o.

O sistema normal de faróis deverá ser ligado quando necessário.

## Sistema de faróis dianteiros automáticos

Quando estiver escuro e o interruptor dos faróis estiver em AUTO, o sistema automático dos faróis acenderá os faróis com o brilho normal juntamente com outras luzes como as lanternas traseiras, luzes laterais, luzes de presença, luzes da placa e luzes do painel de instrumentos. As luzes do rádio também diminuirão de intensidade.

Para desligar o sistema automático do farol, gire o controle das luzes de lanterna para a posição ⏻ e então o solte.

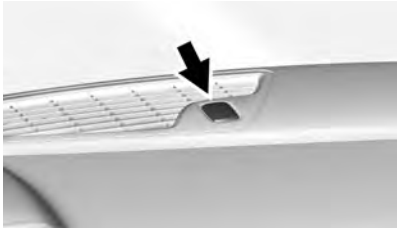

O veículo possui um sensor de iluminação na parte superior do painel de instrumentos. Não cubra esse sensor, caso contrário o sistema será acionado sempre que a ignição estiver ligada.

O sistema também poderá acender os faróis ao dirigir em uma garagem, tempo muito nublado ou em um túnel. Isto é normal.

Existe um retardo na transição entre a operação diurna e noturna das Luzes de funcionamento diurno (DRL) e do sistema automático de faróis, de modo que dirigir sob pontes ou ruas muito iluminadas não afeta o sistema. As DRL e o sistema automático de faróis só serão afetados quando o sensor de iluminação perceber uma alteração de iluminação que dure mais que este retardo.

Se o veículo for ligado em uma garagem escura, o sistema automático de faróis acenderá imediatamente. Se quando o veículo deixa a garagem o ambiente estive iluminado, haverá um ligeiro retardo antes que o sistema automático de faróis alterna para DRL. Durante esse retardo, o painel de instrumentos poderá não estar tão brilhante quanto de costume. Certifique-se de que o controle de brilho do painel de instrumentos esteja na posição de brilho máximo. Consulte *Controle de iluminação do painel de instrumentos* ⇨ *136*.

### Luzes acendem com os limpadores

Se os limpadores estiverem ativados durante o dia com o motor ligado e o controle de luzes externo estiver em AUTO, os faróis, as luzes de presença e outras luzes acenderão. O temporizador de

transição para as luzes acende dependendo da velocidade do limpador. Quando os limpadores não estiverem funcionando, essas luzes apagarão. Mova o controle de luz externa para ⏻ ou para desativar esse recurso.

## Controle de nivelamento de faróis

### Alinhamento automático dos faróis

Para veículos com alinhamento de faróis, a inclinação dos faróis é ajustada automaticamente com base na carga do veículo.

## Luzes de pisca-alerta

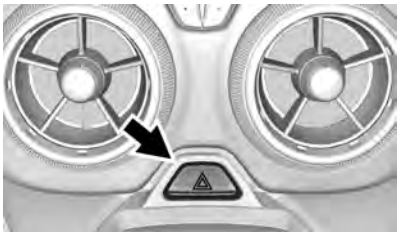

⚠ **:** Pressione para piscar as setas. Isto avisa aos outros que está tendo problemas. Pressione novamente para desligar o pisca-alerta.

## Sinais de seta e de mudança de faixa

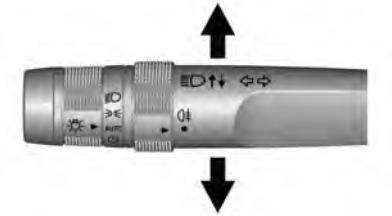

Mova a alavanca totalmente para cima ou para baixo para sinalizar uma alteração de direção.

Uma seta no painel de instrumentos pisca na direção da curva ou mudança de faixa.

Levante ou abaixe a alavanca até que a seta comece a piscar para sinalizar uma troca de faixa. Mantenha-a no lugar até que a troca de faixa seja concluída.

Se a alavanca for pressionada brevemente e solta, a seta piscará três vezes.

A alavanca retorna à sua posição inicial sempre que for liberada.

Uma lâmpada pode estar queimada se ao tentar sinalizar uma curva ou mudança de faixa, o sinalizador de direção pisca rapidamente ou não se acende.

Substitua as lâmpadas queimadas. Se a lâmpada não estiver queimada, verifique o fusível. Consulte *Sobrecarga do sistema elétrico* ⇨ *248*.

## Faróis para neblina

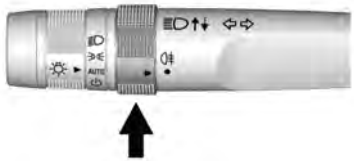

O controle do farol de neblina traseiro está na alavanca das setas.

A ignição e os faróis devem estar ligados para ligar os faróis de neblina traseiros.

**:** Para ligar ou desligar o farol de neblina traseiro, ligue a banda do farol de neblina traseiro na alavanca para e solte-o. A banda retornará para sua posição original.

# Iluminação interna

## Controle de iluminação do painel de instrumentos

A manopla para esta função está no lado esquerdo do painel de instrumentos.

Gire o botão no sentido horário ou anti-horário para aumentar ou diminuir a luminosidade do painel de instrumentos à noite. Gire o botão totalmente no sentido horário para acender as luzes internas.

## Luzes internas

### Espectro de iluminação interna

Se equipado, esta função permite escolher a cor da iluminação interna do veículo.

Para acessar, pressione nos controles do conforto e conveniência, depois LIGHTING para exibir a tela de configurações.

Toque para selecionar um dos seguintes:

**OFF (Desligado) :** Desliga a função.

**LISTRAS DE LUZ :** Liga o modo padrão. Toque a cor da listra de luz para selecionar uma cor para a iluminação interna.

**MODO SHOW :** Quando a alavanca da transmissão estiver em P (Estacionamento), toque para ativar a função nas cores escolhidas para o veículo. Quando a alavanca da transmissão não estiver em P (Estacionamento), a cor interna

padrão será a última cor ativa selecionada no modo de listras de iluminação.

**ELO PARA MODO DE CONDUÇÃO :** A cor da iluminação é combinada à cor sendo usada para o modo de direção.

## Lâmpadas de leitura

As luzes de leitura ficam no console do teto. As lâmpadas acendem quando uma porta for aberta. Quando as portas estiverem fechadas, pressione ou para acender cada lâmpada.

# Recursos de iluminação

## Iluminação de entrada

Algumas lâmpadas externas e internas acendem brevemente à noite ou em áreas com iluminação limitada quando for pressionado no transmissor do controle de acesso remoto (RKE). Quando uma porta for aberta, as lâmpadas internas acendem. Elas permanecem acesas por aproximadamente 20 segundos. Quando todas as portas estiverem fechadas ou a ignição for ligada, elas apagarão gradualmente.

Esse recurso pode ser alterado. Consulte "Luzes de localização do veículo" em *Personalização do veículo* ⇨ *125*.

## Iluminação de saída

Algumas lâmpadas internas e externas acendem à noite ou em áreas com iluminação limitada quando a porta do motorista for aberta e o interruptor do lampejador dos faróis for pressionado após a ignição ser desligada. As luzes internas acendem depois que a ignição é desligada. As luzes externas e as luzes internas permanecem acesas por um intervalo de tempo configurado e depois se apagam automaticamente.

As luzes externas desligam imediatamente ao desligar o controle das luzes externas.

Esse recurso pode ser alterado. Consulte *Personalização do veículo* ⇨ *125*.

## Escurecimento no modo “teatro”

Este recurso permite um desligamento de três a cinco segundos das lâmpadas internas ao invés de um desligamento imediato.

## Gerenciamento da carga da bateria

O veículo possui Gestão de Energia Elétrica (EPM) que avalia a temperatura da bateria e o estado de carga. Então ele ajusta a voltagem para o melhor desempenho e maior vida útil da bateria.

Quando o estado de carga da bateria está baixo, a voltagem é ligeiramente aumentada para aumentar rapidamente a carga. Quando o estado da carga está alto, a voltagem é ligeiramente diminuída para evitar a sobrecarga. Se o veículo possui um voltímetro ou um visor de voltagem no Centro de Informação do motorista (DIC), você poderá visualizar a voltagem aumentando ou diminuindo. Isto é normal. Se houver algum problema, um alerta será exibido.

A bateria pode ser descarregada em marcha lenta se as cargas elétricas forem muito altas. Isto procede para todos os veículos. Isso ocorre porque o gerador (alternador) pode não estar girando rápido o bastante em marcha lenta para produzir toda a energia necessária para cargas elétricas muito altas.

Uma carga elétrica alta ocorre quando vários dos seguintes dispositivos estão ligados, como: faróis, faróis altos, desembaçador do vidro traseiro, ventilador do sistema de ventilação e ar condicionado em velocidade alta, bancos aquecidos, ventiladores de resfriamento do motor, cargas de trailer e cargas conectadas nas tomadas elétricas para acessórios.

O EPM funciona para evitar o descarregamento excessivo da bateria. Ela faz isto equilibrando a saída do alternador e as necessidades elétricas do veículo. Ele pode aumentar a velocidade de marcha lenta do motor para gerar mais energia, sempre que necessário. Ou pode reduzir temporariamente as demandas de energia de alguns acessórios.

Normalmente, estas ações ocorrem em passo ou níveis, sem que sejam notadas. Em alguns casos raros, nos níveis mais altos de ações corretivas, esta ação pode ser notada pelo motorista. Nesse caso, uma mensagem do DIC poderá ser exibida e é recomendado que o motorista reduza as cargas elétricas o máximo possível.

## Proteção de energia da bateria

Este recurso desliga as luzes internas caso estas sejam deixadas acesas por mais de 10 minutos quando a ignição estiver desligada. Isto ajuda a evitar o descarregamento da bateria.

## Economizador de bateria da iluminação externa

As luzes externas desligam por cerca de 10 minutos após desligar a ignição, se as luzes de estacionamento ou faróis forem deixados acesos manualmente. Isso evita o consumo da bateria. Para

reiniciar o cronômetro de 10 minutos, gire o controle das luzes externas para a posição desligado e, em seguida, retorne-o para a posição luzes de presença ou faróis.

Para manter as luzes ligadas por mais de 10 minutos, a ignição deve estar ligada ou em ACC / ACESSÓRIA.

# Sistema de conforto e conveniência

**Introdução**
Conforto e Conveniência . . . . . 140

# Introdução

## Conforto e Conveniência

Consulte o manual do sistema de conforto e de conveniência para obter informações sobre o rádio, os leitores de áudio, o telefone, o sistema de navegação e o reconhecimento de voz ou de fala. Ele inclui também informações sobre configurações.

**Cancelamento de ruído ativo (ANC)**

Se equipado, o ANC reduz o ruído do motor no interior do veículo. O ANC exige um sistema de áudio, rádio, alto-falantes e amplificador (se equipado), sistema de indução e sistema de escapamento instalados na fábrica para que funcione corretamente.
É necessário desativar na concessionária caso sejam instalados equipamentos relacionados não originais.

# Sistema de ventilação e de ar condicionado

**Sistemas de climatização**
Sistema de controle de clima automático duplo . . . . . 141

**Difusores de ar**
Saídas de ar . . . . . 145

**Manutenção**
Filtro de ar do compartimento do passageiro . . . . . 146
Serviço . . . . . 146

# Sistemas de climatização

## Sistema de controle de clima automático duplo

O aquecimento, o resfriamento, o desembaçador e a ventilação do veículo podem ser controlados com esse sistema.

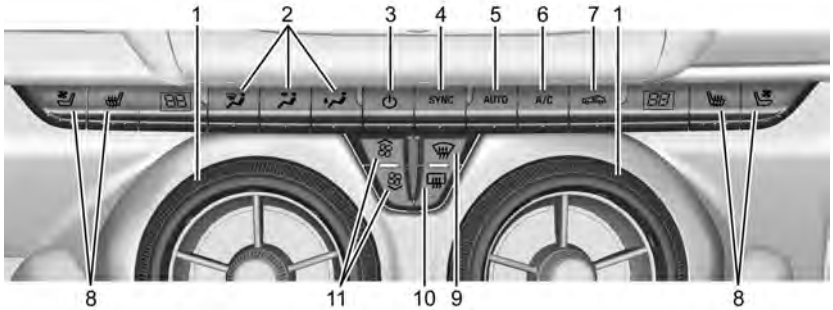


1. Controles de temperatura do passageiro e do motorista
2. Controles do modo de fornecimento do ar
3. ⏻ (elétrico)
4. SYNC (Temperatura sincronizada)
5. AUTO (Operação automática)
6. A / C (Ar-condicionado)
7. Recirculação
8. Aquecimento e ventilação do motorista e do passageiro
9. Desembaçador

10. Desembaçador do vidro traseiro
11. Controle do ventilador

## Visor do sistema de ventilação e ar condicionado

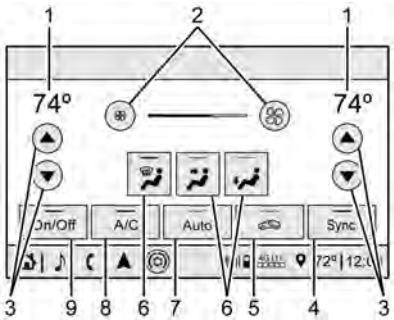


1. Configurações de temperatura do passageiro e do motorista
2. Controle do ventilador
3. Controles de temperatura do passageiro e do motorista
4. Sync (Temperatura sincronizada)
5. Recirculação
6. Controles do modo de fornecimento do ar
7. Auto (Operação automática)
8. A / C (Ar-condicionado)
9. Liga / desliga (Alimentação)

As configurações da ventoinha, modo de fornecimento de ar, ar condicionado, temperaturas do motorista e passageiro e Sync podem ser controladas tocando em CLIMATE na página inicial do sistema de conforto e conveniência ou no botão do Sistema de ventilação e ar condicionado na barra do aplicativo do visor de controle do sistema de ventilação e ar condicionado. A seleção pode ser feita na página do Sistema de ventilação e ar condicionado dianteira exibida. Consulte o manual do sistema de conforto e conveniência.

## Visor de status do sistema de ventilação e ar condicionado

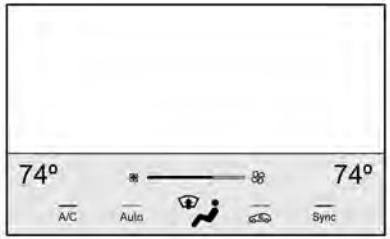


O visor de status do sistema de ventilação e ar condicionado aparece rapidamente quando os controles da coluna central do Sistema de ventilação e de ar condicionado são ajustados.

### Operação automática

O sistema controla automaticamente a rotação da ventoinha, a distribuição de ar, o ar-condicionado e a recirculação

para aquecer ou esfriar o velocidade até a temperatura desejada:

Quando AUTO está aceso, todas as quatro funções funcionam automaticamente. Cada função também pode ser definida manualmente e a configuração é exibida. Funções que não sejam definidas manualmente continuarão a ser controladas automaticamente, mesmo que o indicador AUTO não esteja aceso.

Para operação automática:

1. Pressione AUTO.
2. Acerte a temperatura. Espere o tempo do sistema estabilizar. Ajuste a temperatura conforme o necessário para obter o melhor conforto.

**Controles de temperatura do passageiro e do motorista :** A temperatura pode ser selecionada separadamente para o motorista e para o passageiro. Gire o anel externo dos difusores de ar no sentido horário ou anti-horário para aumentar ou diminuir a configuração de temperatura do motorista ou do passageiro. A configuração será exibida no visor de temperatura.

**SYNC (sincronização) :** Pressione para vincular as configurações de temperatura de climatização do passageiro às configurações do motorista. O indicador SYNC (sincronização) acenderá. Quando as configurações do passageiro são ajustadas, a luz indicadora SYNC (sincronização) apaga.

**Operação manual**

**⏻ :** Pressione para ligar ou desligar o ventilador.

**ou :** Pressione para aumentar ou diminuir a rotação do ventilador.

**Controles do modo de fornecimento do ar :** Pressione , ou para alterar o sentido do fluxo de ar. Qualquer combinação dos três botões pode ser selecionada. A luz indicadora do botão acenderá. O modo atual aparece na tela de exibição.

Pressionar um dos três botões cancela o controle automático de fornecimento do ar e a direção do fluxo de ar é controlada manualmente. Pressione AUTO para voltar para a operação automática.

Para alterar o modo atual, selecione um ou mais entre os itens a seguir:

**:** Desembaça ou desumidifica os vidros. O ar é direcionado ao para-brisa e às saídas dos vidros laterais.

**:** O ar é dirigido às saídas do painel de instrumentos.

**:** O ar é direcionado às saídas do assoalho.

**:** Desembaça ou degela o para-brisa mais rapidamente. O ar é direcionado somente para o para-brisa e para as saídas dos vidros laterais. O ar-condicionado pode ser ligado automaticamente para desembaçar.

Para melhores resultados, limpe toda a neve e gelo do para-brisa antes de desembaçar.

Não dirija o veículo até que todos os vidros estejam limpos.

## Ar condicionado

**A / C :** Pressione para ligar e desligar o ar-condicionado. Uma luz indicadora acende. Se o ventilador for desligado ou se a temperatura externa cair abaixo de zero, o ar-condicionado não funcionará, mas a luz indicadora ficará acesa.

O ar-condicionado pode ligar automaticamente quando é selecionado.

**:** Pressione para ativar a recirculação. Uma luz indicadora acende. O ar é recirculado dentro do veículo. Isso ajuda a resfriar rapidamente o ar interno do veículo ou a reduzir a entrada do ar externo ou possíveis odores.

A operação no modo de recirculação enquanto o ar-condicionado está deligado aumenta a umidade e pode causar o embaçamento dos vidros.

A recirculação não está disponível nos modos degelar nem desembaçar.

Para aumentar a eficiência e para esfriar o veículo mais rápido, a recirculação poderá ser selecionada automaticamente em climas quentes. A luz de recirculação não acenderá.

Pressione para selecionar a recirculação, pressione novamente para usar o ar externo.

## Desembaçador do vidro traseiro

**:** Pressione para ligar e desligar o desembaçador do vidro traseiro. Uma luz indicadora no botão acende para mostrar que o desembaçador do vidro traseiro está ativo. O desembaçador desliga se a ignição é girada para desligado ou ACC / ACCESSORY.

O desembaçador do vidro traseiro pode ser ajustado parar operar automaticamente. Consulte "Climatização e qualidade do ar" em *Personalização do veículo* ⇨ *125*. Quando o desembaçamento traseiro automático é selecionado, o desembaçador do vidro traseiro ativa-se automaticamente quando a temperatura interna está fria e a externa é de cerca de 7 °C (44 °F) ou menor.

Os espelhos externos aquecidos são ativados quando o botão do desembaçador do vidro traseiro é ativado e ajudam a remover o embaçamento ou o gelo da superfície dos espelhos.

Não dirija o veículo até que todos os vidros estejam limpos.

**Cuidado**

Não use uma gilete ou qualquer outro objeto pontiagudo para limpar o vidro traseiro interno. Não cole nada sobre as linhas de

(Continuação)

**Cuidado (Continuação)**

grade do desembaçador do vidro traseiro. Essas ações poderiam danificar o desembaçador traseiro. Os reparos não seriam cobertos pela garantia do veículo.

**ou :** Pressione ou para aquecer o banco do motorista ou do passageiro.

Pressione ou para ventilar o banco do motorista ou do passageiro. Consulte *Assentos dianteiros aquecidos ou ventilados* ⇨ *56*.

**Operação do sistema de ventilação e de ar condicionado com partida remota :** Se equipado, o Sistema de ventilação e ar condicionado pode funcionar quando o veículo é ligado remotamente, dependendo a temperatura externa. Consulte *Partida remota do veículo* ⇨ *21*. O desembaçador traseiro pode ser acionado durante a partida remota caso a temperatura ambiente esteja baixa. A luz indicadora do desembaçador traseiro não acende durante a partida remota. Quando ativados, os bancos aquecidos dianteiros, serão acionados automaticamente caso a temperatura externa esteja baixa. Consulte *Personalização do veículo* ⇨ *125*. As luzes indicadoras do banco aquecido não acendem durante a partida remota.

# Difusores de ar

## Saídas de ar

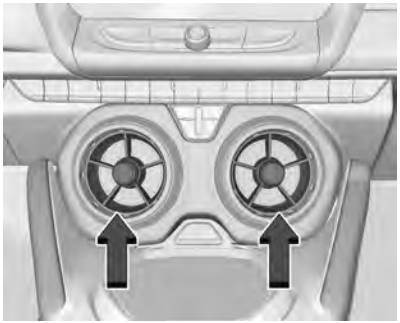

Use as saídas de ar no centro e na lateral do painel de instrumentos para direcionar o fluxo de ar. Gire os botões centrais nas saídas de ar, no sentido horário ou anti-horário, para abrir ou fechar o fluxo de ar.

**Dicas de operação**

- No modo desembaçador ou degelador, o ar quente é liberado pelas saídas de ar laterais. Para melhorar

o degelador ou o desembaçador, direcione as saídas de ar laterais para os vidros laterais.

- Remova quaisquer folhas, gelo ou neve das saídas de ar da base do para-brisa que possam impedir o fluxo de ar para o interior do veículo.
- Remova a neve do capô para melhorar a visibilidade e ajudar a diminuir a umidade no veículo.
- Mantenha o espaço sob os bancos dianteiros livre de objetos, para ajudar a aumentar a eficiência da circulação de ar no interior do veículo.
- O uso de defletores do capô não aprovados pela GM poderá afetar adversamente o desempenho do sistema. Verifique com a concessionária antes de instalar qualquer equipamento ao exterior do veículo.

# Manutenção

## Filtro de ar do compartimento do passageiro

O filtro de ar do compartimento de passageiros reduz a entrada de poeira, pólen e outras substâncias irritantes em suspensão no ar externo que é puxado para dentro do veículo. O filtro precisará ser substituído periodicamente. Consulte *Agendamento de manutenção* ⇨ *300*.

Não recomendamos usar o sistema de ventilação e ar condicionado sem o filtro de ar instalado. Poderá entrar água ou detritos no sistema levando a vazamentos ou ruídos. Instale sempre um filtro novo após remover o antigo.

Para obter mais informações sobre a troca do filtro, consulte a rede de concessionárias ou uma oficina autorizada Chevrolet.

## Serviço

Todos os veículos tem uma etiqueta sob o capô que identifica o líquido de arrefecimento usado no veículo. O sistema de arrefecimento só deve receber manutenção de técnicos certificados e treinados.
O evaporador do ar-condicionado nunca deve ser substituído por um usado. Ele só deve ser substituído por um evaporador novo para garantir uma operação segura e adequada.

Durante o trabalho, todos os líquidos arrefecedores devem ser retornados ao equipamento adequado. Liberar líquidos arrefecedores diretamente no meio ambiente é nocivo e pode criar condições perigosas de inalação, combustão, queimaduras por frio ou outros problemas de saúde.

O sistema de ar condicionado exige manutenção periódica. Consulte *Agendamento de manutenção* ⇨ *300*.

# Condução e operação


**Informações sobre condução do veículo**
Ambiente de direção . . . . . 148
Direção defensiva . . . . . 149
Controle de um veículo . . . . . 149
Freios . . . . . 149
Direção . . . . . 150
Retorno para a pista . . . . . 150
Perda de controle . . . . . 151
Eventos de corrida e condução de competição . . . . . 152
Direção off-road . . . . . 162
Direção em estradas molhadas . . . . . 168
Ladeiras e estradas montanhosas . . . . . 169
Se o veículo atolar . . . . . 169
Limites de carga do veículo . . . . . 170

**Sistema de ignição e operação**
Amaciamento do novo veículo . . . . . 173
Posições de ignição . . . . . 174
Ignição do motor . . . . . 175
Energia retida de acessório (RAP) . . . . . 177
Engatando a posição Park (Estacionamento) . . . . . 177
Mudança de marchas fora da posição estacionamento . . . . 178
Estacionamento / parada . . . . . 179
Estacionando sobre objetos que podem queimar . . . . . 179
Gerenciamento de combustível ativo . . . . . 179
Sensor de estacionamento prolongado . . . . . 180

**Sistema de escapamento**
Sistema de escapamento . . . . . 180
Conversor catalítico . . . . . 181
Funcionamento do veículo enquanto estacionado . . . . . 182

**Transmissão automática**
Transmissão automática . . . . . 182
Modo manual . . . . . 185

**Freios**
Sistema Antitravamento do Freio (ABS) . . . . . 187
Freio de estacionamento elétrico . . . . . 188
Assistência de frenagem . . . . . 190
Sistema auxiliar de partida em aclive . . . . . 190

**Sistemas de controle de tração**
Controle de tração / Controle eletrônico de estabilidade . . . 190
Controle do modo do motorista . . . . . 192
Modo de direção competitivo . . . . . 196
Eixo traseiro de derrapagem limitada . . . . . 198

**Controle de velocidade de cruzeiro**
Controle de velocidade de cruzeiro . . . . . 198

**Sistemas de auxílio ao motorista**
Sistemas de auxílio ao motorista . . . . . 202
Sistemas de auxílio a estacionamento ou ré . . . . . 203
Sistema de alerta de colisão dianteira (FCA) . . . . . 206
Alerta de zona cega lateral (SBZA) . . . . . 208
Alerta de mudança de pista (LCA) . . . . . 208

**Combustível**
Combustível recomendado . . . 211
Combustíveis proibidos . . . . . 211
Aditivos de combustível . . . . . 211
Abastecimento do tanque . . . . 212
Enchimento de recipiente portátil de combustível . . . . . 214

**Como Rebocar um Trailer**
Informações gerais de reboque . . . . . 214

**Conversões e inclusões**
Equipamento elétrico adicional . . . . . 215

# Informações sobre condução do veículo

## Ambiente de direção

A General Motors se preocupa constantemente com a proteção ambiental e utiliza, o máximo possível, materiais recicláveis e favoráveis ao meio ambiente no projeto e na montagem dos produtos.

Os métodos de produção também atendem aos requisitos de proteção ambiental. O uso de materiais nocivos, como amianto e cádmio, foi descontinuado. O sistema de ar condicionado utiliza um gás refrigerante sem clorofluorcarbonos.

Esta preocupação e responsabilidade com o meio ambiente é expressa na Política Ambiental da General Motors Brasil, que formaliza o comprometimento da empresa em relação ao meio ambiente e à sociedade, direcionando suas operações para a preservação do meio ambiente, responsabilidade social e sustentabilidade econômica dos negócios.

### ISO14001 Política ambiental da General Motors

"A General Motors está comprometida com a preservação do meio ambiente e dos recursos naturais através do estabelecimento de objetivos e metas que propiciem a melhoria contínua de seu desempenho ambiental, a redução do desperdício, o cumprimento de leis e regulamentos, a prevenção da poluição e a boa comunicação com a comunidade."

Lembrando que este veículo é composto por vários materiais e componentes que ao final do seu ciclo de vida precisam ser manuseados, embalados e descartados adequadamente. Consultar abaixo os cuidados no descarte de materiais sem utilidade.

**Conselhos Práticos de Meio Ambiente para a Manutenção do seu Chevrolet:**

Para a troca dos produtos seguintes, como pneus, baterias, filtros, peças eletrônicas, óleo do motor, óleo lubrificante, fluido de freios, fluido da direção assistida, fluido do radiador e suas vedações, recomenda-se que o proprietário execute a revisão ou manutenção em um estabelecimento apropriado, de preferência em uma Concessionária Chevrolet.

**Redução de emissões:**

Mantenha atualizados os dispositivos que reduzem as emissões atmosféricas do seu veículo seguindo o Plano de Manutenção corretamente.

**Nota**

O descarte de materiais não reutilizáveis não pode ser feito em lixo comum, no solo, em água ou em rede de águas pluviais. Faça sua parte e preserve o ambiente!

## Direção defensiva

Direção defensiva significa “sempre esperar pelo inesperado”. O primeiro passo da direção defensiva é usar o cinto de segurança. Consulte *Cintos de segurança* ⇨ *58*.

- Assuma que os outros usuários da via (pedestres, ciclistas e outros motoristas) serão descuidados e cometem erros. Antecipe o que eles podem fazer e esteja preparado.
- Deixe distância suficiente entre você e o motorista à sua frente.
- Concentre-se na tarefa de condução.

## Controle de um veículo

A frenagem, a direção e a aceleração são fatores importantes para ajudar a controlar um veículo durante a condução.

## Freios

O ato de frear tem um tempo de percepção e um tempo de reação. A decisão de pressionar o pedal do freio é um tempo de percepção. De fato, fazer isso é um tempo de reação.

O tempo médio de reação de um motorista é de três quartos de um segundo. Nesse tempo, um veículo movendo-se a 100 km / h (60 mph) anda 20 m (66 pés), o que pode ser uma distância muito grande em uma emergência.

Dicas úteis de frenagem a ter em mente incluem:

- Deixe distância suficiente entre você e o veículo à frente.
- Evite frenagens bruscas desnecessárias.

- Acompanhe o tráfego.

Se o motor para sempre enquanto o veículo estiver sendo dirigido, freie normalmente, mas não bombeie os freios. Isso poderá deixar o pedal mais pesado ao pressionar. Se o motor parar, ainda haverá um pouco de assistência do freio hidráulico, mas será usado ao aplicar o freio. Assim que a assistência hidráulica estiver esgotada, levará mais tempo para parar e o pedal do freio ficará mais duro de pressionar.

## Direção

### Direção elétrica assistida

O veículo tem direção elétrica assistida. Não tem fluido da direção assistida. A manutenção periódica não é necessária.

Se houver falha na assistência da direção assistida devido a um defeito no sistema, o veículo poderá fazer curvas, mas exigirá um esforço maior.

Se a assistência da direção for usada por um período prolongado enquanto o veículo não estiver se movendo, a assistência elétrica poderá ser reduzida.

A assistência da direção hidráulica poderá ser reduzida se o volante for girado até o final de seu curso e mantido naquela posição por um longo período.

A direção assistida retornará ao uso normal quando o sistema arrefecer.

Consulte a concessionária se houver um problema.

### Dicas para curvas

- Faça curvas em uma velocidade razoável.
- Reduza a velocidade ao entrar em uma curva.
- Mantenha uma velocidade constante razoável em toda a curva.
- Aguarde até que o veículo esteja fora da curva antes de acelerar gentilmente na estrada reta.

### Direção em emergências

- Há algumas situações em que contornar um problema pode ser mais eficiente do que frear.
- Segurar os dois lados do volante permite girá-lo 180 graus sem remover a mão.
- O Sistema Antitravamento do Freio (ABS) permite virar a direção durante a frenagem.

## Retorno para a pista

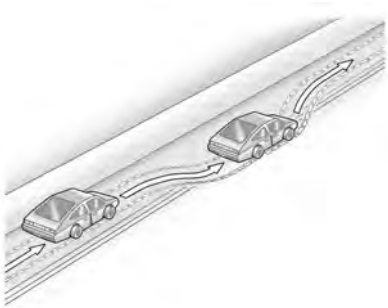

As rodas dianteiras do veículo podem sair do limite de uma estrada em direção ao acostamento durante a condução. Siga essas dicas:

1. Diminua a pressão do acelerador e, em seguida, se não houver nada no caminho, manobre de modo que o veículo retorne para o asfalto.
2. Gire o volante cerca de 1/8 de volta até que o pneu dianteiro direito encoste no acostamento.
3. Gire o volante para entrar direto na via.

## Perda de controle

### Derrapagem

Há três tipos de derrapagens que correspondem aos três sistemas de controle do veículo:

- Derrapagem ao frear — as rodas não giram.
- Derrapagem por direção ou curva — excesso de velocidade ao dirigir em uma curva faz com que os pneus deslizem e percam a força durante a curva.
- Derrapagem por aceleração — muita aceleração faz com que as rodas de direção girem.

Os motoristas defensivos evitam a maioria das derrapagens tomando os cuidados apropriados para eliminar estas condições, e não perdendo o controle nestas condições. Mas as derrapagens são sempre possíveis.

Se o veículo começar a derrapar, siga estas sugestões:

- Retire o pé do pedal do acelerador e gire o volante na direção para a qual deseja que o veículo vá. O veículo pode ser alinhado. Esteja preparado para uma segunda derrapagem, caso ocorra.
- Reduza a velocidade e ajuste a condução de acordo com as condições climáticas. A distância até a parada pode ser maior e o controle do veículo pode ser afetado quando a tração é reduzida por água, neve, gelo, cascalho ou outros materiais na estrada. Aprenda a reconhecer as dicas de advertência - como água, gelo ou punhados de neve na estrada suficientes para formar uma superfície espelhada - a diminua a velocidade quando tiver alguma dúvida.
- Tente evitar operações bruscas de giro do volante, aceleração e frenagem, incluindo a redução da velocidade do veículo trocando para uma marcha mais baixa. Quaisquer mudanças repentinas podem fazer com que os pneus deslizem.

Lembre-se: Os freios antiblocantes ajudam a evitar apenas o derrapamento por frenagem.

## Eventos de corrida e condução de competição

**⚠ Atenção**

*As instruções seguintes só se aplicam aos modelos Coupé SS do Camaro. Não devem ser aplicadas a modelos conversíveis.*

**⚠ Perigo**

Recursos de alto desempenho destinam-se ao uso somente em pistas fechadas, por motoristas experientes e qualificados, e não devem ser usados em vias públicas. Direção em alta velocidade, manobras agressivas, frenagem brusca e outra direção de alto desempenho podem ser perigosas. Manobras inadequadas do motorista em

(Continuação)

**Perigo (Continuação)**

relação às condições podem resultar em perda do controle do veículo, o que pode ferir ou matar pessoas ou o próprio motorista. Dirija sempre em segurança.

**Cuidado**

Dirigir em pistas e / ou competições com os defletores dos pneus dianteiros, protetores pequenos e protetores altos dos discos de freios dianteiros pode resultar em perda de atrito de frenagem, o "efeito esponja", devido a alta temperatura dos discos de freio. Depois de um evento em pista de corridas, remova os protetores altos dos discos pequenos e instale as proteções dos discos de freio originais. Deixar de reinstalar as

(Continuação)

**Cuidado (Continuação)**

peças originais pode resultar em corrosão, perda de potência, ruído, desgaste prematuro dos discos e pastilhas de freio, eficiência reduzida em frenagem molhada, além de danos nos abafadores altos.

Eventos de corrida ou condução de competição podem afetar a garantia do veículo. Consulte sua concessionária para obter detalhes da garantia antes de usar o veículo em corridas ou outras conduções de competição.

A configuração Engine Sound Management (Gerenciamento de som do motor) (se equipado) não deve estar definida para o Modo invisível (Stealth) durante eventos de corrida e condução de competição. Consulte *Controle do modo do motorista* ⇨ *192*.

## Óleo para motor

**Cuidado**

Se o veículo for usado para corridas ou outra condução de competição, o motor poderá usar mais óleo que o normal. Níveis de óleo baixos podem danificar o motor. Para obter mais informações sobre como adicionar óleo, consulte *Óleo do motor* ⇨ *223*.

Certifique-se de verificar o nível de óleo frequentemente durante corridas ou outra condução de competição e mantenha o nível de óleo na ou próximo à marcação que indica o intervalo de operação na vareta de nível do óleo do motor.

Mantenha o nível de óleo na marca superior ou próximo desta na vareta de nível de óleo para motor, que mostra o intervalo de funcionamento correto.

O motor é abastecido na fábrica com óleo 0W-40 dexos2. O óleo para motor 0W-40 dexos2 é aprovado tanto para uso em corridas como na cidade. Na falta desse óleo poderão ser usados os seguintes óleos: Valvoline SYNPOWER MST 5W-40 ou Mobil 1 ESP Fórmula M 5W-40.

Caso o óleo 0W-40 dexos2 não esteja disponível, poderá ser utilizado o óleo para motor totalmente sintético 5W-30 dexos1 para uso na cidade.

Caso seja utilizado o 5W-30 dexos1, ele deverá ser trocado pelos óleos para motor 0W-40 dexos2 ou Valvoline SYNPOWER MST 5W-40 ou Mobil 1 ESP Fórmula M 5W-40 para uso em corridas.

Consulte *Capacidades e especificações* ⇨ *319*.

## Combustível

Use gasolina premium sem chumbo com uma classificação de octanagem de 98 RON em eventos de corrida. Poderá ser usada gasolina sem chumbo com uma classificação de octanagem de 95 RON, porém o desempenho será impactado.

## Fluido de transmissão

Providencie para que o fluido da transmissão automática seja definido para o nível de óleo específico da corrida antes do uso na corrida. O fluido da transmissão deve ser trocado após de cada 10 horas de uso em corrida. Qualquer definição ou alteração do nível de transmissão deve ser executada pela concessionária.

## Fluido do eixo traseiro

Os eixos devem ter 2 400 km (1.500 mi) antes de serem usados em condução de corrida.

As temperaturas do fluido do eixo traseiro podem ser mais altas do que ao dirigir em condições difíceis. Drene e reabasteça com novo fluido após a primeira corrida ou evento de condução de competição, e, depois, a cada 24 horas de corrida

ou condução de competição. Consulte *Fluidos e lubrificantes recomendados* ⇨ *307*.

**Cuidado**

Durante a primeira corrida ou evento de corrida, podem ocorrer altas temperaturas do eixo traseiro. Podem ocorrer danos ao eixo traseiro que não são cobertos pela garantia do veículo. Não dirija por muito tempo nem muito rápido na primeira vez que o veículo for conduzido em uma pista ou em uma corrida.

## Fluido de freios

Para eventos de corrida ou condução de competição, recomenda-se que o fluido de freios seja substituído por um fluido de freios de alto desempenho que tenha um ponto de ebulição seco superior a 279 °C (534 °F). Após a conversão para o fluido de freios de alto desempenho, siga as recomendações de reparo do fluido de freios de alto desempenho descritas pelo fabricante do fluido. Não use silicone nem fluido de freios DOT-5.

## Polimento dos freios

Para preparar os sistemas de freio do Camaro para eventos de corrida e pistas, conclua o procedimento de polimento de freios de alto desempenho descrito abaixo.

Pastilhas de freio novas devem ser polidas antes correr ou antes de uma condução de competição.

**Cuidado**

Esses procedimentos são específicos do Camaro SS equipado com freios J55. Esse procedimento não deve ser realizado em nenhum outro modelo do Camaro, uma vez que pode causar danos.

**Cuidado**

O período de amaciamento do veículo novo deve estar concluído antes de realizar o procedimento de polimento dos freios, caso contrário podem ocorrer danos no trem de força / motor. Consulte *Amaciamento do novo veículo* ⇨ *173*.

Quando realizado como instruído, este procedimento não danificará os freios. Durante os procedimentos de polimento, as pastilhas de freio produzirão fumaça e emitirão um odor. A força de frenagem e o percursos do pedal podem aumentar. Após a conclusão do procedimento, as pastilhas de freio podem parecer brancas no contato do rotor.

Realize esse procedimento de forma segura em conformidade com todas as leis / normas locais em relação à operação de veículos

motorizados. Execute esse procedimento somente em pavimento seco.

**Procedimento de polimento de freios de pista / corrida**

| Cuidado |
| --- |
| Uma suavização do freio ocorrerá durante esse procedimento de polimento de pista e poderá causar um aumento da força e do curso do pedal do freio. Isso pode aumentar a distância de frenagem até que os freios estejam totalmente polidos. |

1. Aplique os freios 25 vezes, iniciando em 100 km / h (60 mph) até 50 km / h (30 mph) enquanto desacelera em 0,4 g. Essa é uma aplicação de frenagem média. Conduza por pelo menos 1 km (0,6 mi) entre as aplicações do freio. A primeira etapa pode ser ignorada se já existirem mais de 320 km (200 mi) nas pastilhas de freio.
2. Aplique os freios repetidamente, de 100 km / h (60 mph) até 25 km / h (15 mph) enquanto desacelera em 0,8 g. Essa é uma aplicação de frenagem forte, sem a ativação do Sistema Antitravamento do Freio (ABS). Conduza por pelo menos 1 km (0,6 mi) entre as paradas. Repita até que o curso do pedal do freio comece a aumentar. Dependendo das condições, isso não deve demorar mais de 25 aplicações do freio.
3. Esfriamento: Conduza a 100 km / h (60 mph) por aproximadamente 15 km / h (10 mi) sem usar os freios.
4. Aplique os freios 25 vezes, de 100 km / h (60 mph) até 50 km / h (30 mph) enquanto desacelera em 0,4 g. Essa é uma aplicação de frenagem média. Conduza por pelo menos 1 km (0,6 mi) entre as aplicações.

## Defletores dos pneus dianteiros, defletores do braço de controle inferior e proteções contra respingos do disco (se equipado)

Antes de qualquer evento de corrida, remova os defletores dos pneus na dianteira do veículo e substitua o defletor original e a proteção contra respingos pelo defletor vertical e a proteção pequena contra respingos.

| Cuidado |
| --- |
| Conduzir em pista de corrida com a proteção contra respingos do freio a disco dianteiro e o defletor do pneu dianteiro originais pode resultar em perda de eficiência do pedal do freio devido às altas temperaturas do rotor. |

Para instalar o defletor vertical e a proteção pequena contra respingos:

1. Remova o defletor do pneu.
2. Remova as rodas dianteiras.

3. Remove as pinças (3) da junta.
4. Remova os rotores do freio (2).
5. Remova as proteções originais dianteiras contra respingos (1).
6. Remova os defletores do braço de controle inferior.
7. Retire os grampos do chicote do sensor de velocidade da roda do defletor do braço de controle inferior.

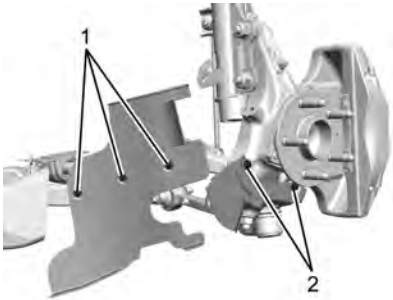


8. Instale as proteções pequenas contra respingos com dois parafusos (2) por canto. Aperte no torque 9 N•m (80 lb pol.).

| Cuidado |
| --- |
| Deixar de voltar a prender corretamente os grampos do chicote do sensor de velocidade da roda pode causar interferência no sensor de velocidade da roda e pode causar danos ao veículo. |

9. Prenda novamente os grampos do chicote do sensor de velocidade da roda

empurrando-os do fundo para cima, na lingueta traseira. No defletor original, os pinos de pressão são empurrados de cima para baixo.

10. Instale os defletores verticais com três parafusos (1) por canto. Aperte no torque 3,3 N•m (29 lb pol.).

    Para braços de controle novos, aperte os três parafusos com torque de 5,5 N•m (44 lb pol).

11. Instale os rotores dianteiros com um parafuso por canto. Aperte no torque 9 N•m (80 lb pol.).

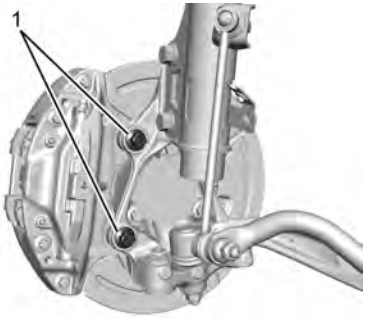


12. Aplique adesivo de rosca líquido nos parafusos da pinça (GM Peça Nº 9985399 Loctite 272 - Goodwrench 12345493). Instale as pinças com dois parafusos (1) por canto. Aperte os parafusos da pinça no torque 200 N•m (148 lb pé).

13. Reinstale as rodas dianteiras usando o torque das porcas das rodas. Consulte *Capacidades e especificações* ⇨ *319*.

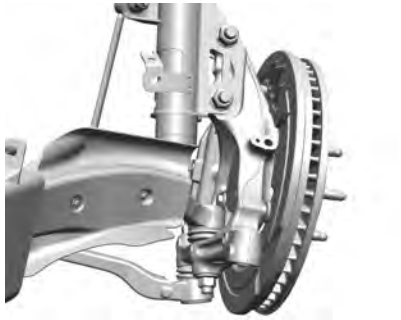

**Cuidado**

Depois de um evento de corrida, remova o defletor vertical e a proteção pequena contra respingos, e reinstale o defletor e a proteção contra respingos originais. Deixar de reinstalar as peças originais pode levar a corrosão, perda de potência, ruído, desgaste prematuro da pastilha do freio e do rotor, frenagem úmida reduzida em alta velocidade e danos no defletor vertical.

14. Depois de um evento de corrida, repita os passos para reinstalar os defletores originais do braço de controle inferior e as proteções contra respingos.
15. Reinstale os defletores dos pneus.

## Controle de inicialização personalizado

O controle de inicialização personalizado permite que os seguintes parâmetros do controle de inicialização sejam alterados:

- Rotação de execução
- Taxa de escorregamento (5%–15%)
- Tipo de superfície

Todas as condições abaixo devem ser atendidas para que seja possível regular a rotação de execução:

- O veículo deverá estar no modo de corrida. Consulte "Modo de corrida" em *Controle do modo do motorista* ⇨ *192*
- O modo de gerenciamento de tração de desempenho (PTM) deverá estar ativado. O modo de condução de competição deverá estar ativado para conversíveis e SS equipados com câmbio automático de 10 marchas. Consulte *Controle do modo do motorista* ⇨ *192*.
- O volante deverá estar reto.
- A porta do motorista deverá estar fechada.
- A transmissão deverá estar em uma marcha que não seja R (ré). Ele funcionará em P (estacionamento) ou N (neutro).
- O freio de estacionamento não deverá estar engatado.

Consulte *Modo de direção competitivo* ⇨ *196* para obter mais informações sobre o modo de condução de competição.

1. Usando os botões do lado direito do volante, pressione ◁ para abrir o menu principal do DIC. Use ▽ para rolar para baixo até o item Opções e pressione SEL.

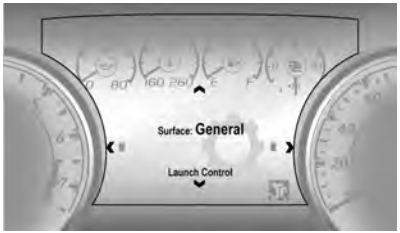


2. Use △ ou ▽ para navegar até o menu Controle de inicialização.

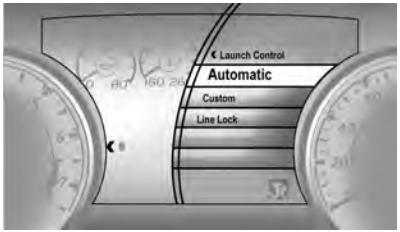


3. Use ▷ para abrir o menu Opções.

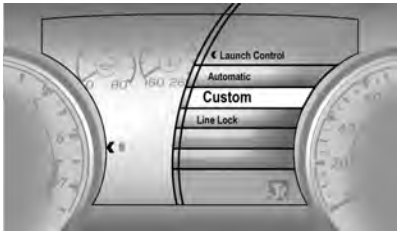


4. Use ▽ ou △ para destacar Personalizado.

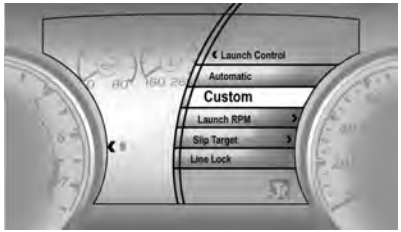


5. Pressione SEL para selecionar Personalizado.

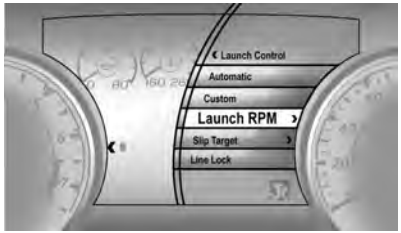


6. Role para baixo até o item RPM execução usando ▽.
7. Pressione SEL.

8. Ajuste a rotação desejada usando △ ou ▽:

   800–2400 RPM.
9. Pressione SEL para confirmar a rotação desejada.

10. Neste exemplo, o controle de inicialização está ajustado para as configurações personalizadas desejadas.

Pressione com firmeza e segure o pedal do freio para ativar o controle de inicialização.

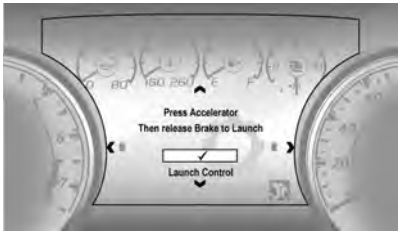


11. Aplique rapidamente a aceleração total. Solte o pedal do freio para executar o veículo.

## Trava de linha

**⚠ Atenção**

O veículo poderá se mover inesperadamente ao usar a trava de linha, o que poderá causar ferimentos a pessoas ou coisas localizadas nas proximidades. Só

(Continuação)

**Atenção (Continuação)**

use a trava de linha em uma pista fechada onde exista uma grande área livre em volta de todos os lados do veículo. Esteja pronto para aplicar os freios imediatamente se o veículo começar a se mover. Não use a trava de linha em uma área acessível ao público ou onde existam pessoas ou coisas próximas do veículo.

**Cuidado**

Tentar trocar a marcha quando as rodas de direção estão girando sem tração pode causar danos à transmissão. Os danos causados pelo mau uso do veículo não são cobertos pela garantia do veículo. Não tente passar a marcha quando as rodas de acionamento estiverem sem tração.

A trava de linha permite o travamento dos freios dianteiros independentemente dos freios traseiros. Isso permite que os pneus traseiros girem quando o acelerador é aplicado.

Todas as condições abaixo devem ser atendidas para que seja possível entrar na trava de linha:

- O veículo deverá estar no modo de corrida.
- O modo de gerenciamento de tração de desempenho (PTM) deverá estar ativado. O modo de condução de competição deverá estar ativado para conversíveis.
- O volante deverá estar reto.
- A porta do motorista deverá estar fechada.
- O veículo deverá estar em D (Drive).
- O freio de estacionamento não deverá estar engatado.
- O veículo deverá estar parado sobre um piso nivelado. O pedal do acelerador não deverá estar aplicado.

1. Usando os botões do lado direito do volante, pressione ◁ para abrir o menu principal do DIC. Use ▽ para rolar para baixo até o item Opções e pressione SEL.

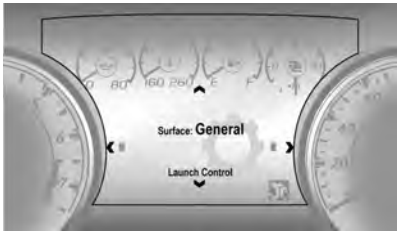


2. Use △ ou ▽ para navegar até o menu Controle de inicialização.

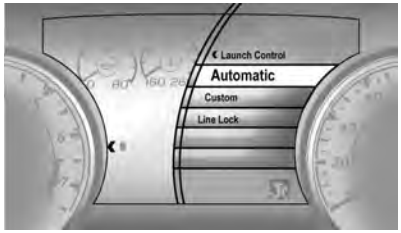


3. Use ▷ para abrir o menu Controle de inicialização.

   Selecione Automático ou Personalizado.

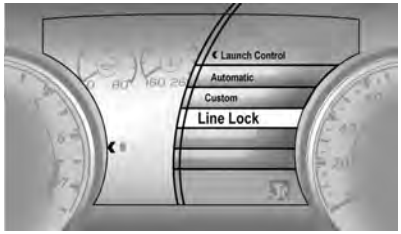


4. Use ▽ para destacar Trava de linha.
5. Pressione SEL para selecionar Trava de linha.

6. Pressione o pedal do freio com firmeza para mover o gráfico de barras para 100%.

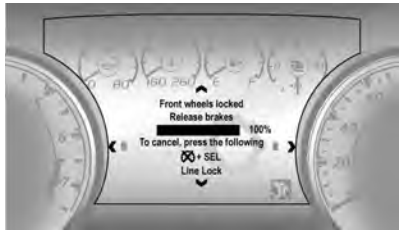


7. Libere o pedal do freio.

8. O intervalo para completar o burnout e sair é de 15 segundos.
9. Pressione e SEL ao mesmo tempo para liberar os freios e partir.

Se o burnout não for terminado em 15 segundos, o torque será reduzido a marcha lenta, o freio de estacionamento será aplicado, a trava de linha é liberada e o Controle de inicialização personalizado será desativado.

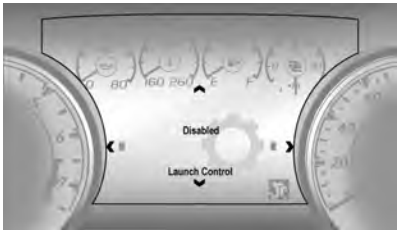


Certifique-se de que o freio de estacionamento esteja desengatado para entrar novamente no controle de inicialização.

## Direção off-road

Controlar a velocidade é uma das melhores maneiras para dirigir fora de estrada com êxito.

**⚠ Atenção**

Ao dirigir fora de estrada, solavancos e mudanças rápidas na direção podem facilmente lançar você para fora da posição. Isso pode ocasionar perda de

(Continuação)

**Atenção (Continuação)**

controle e colisão. Você e os passageiros devem sempre usar cintos de segurança.

### Familiarize-se com a direção fora de estrada

Antes de iniciar um percurso, recomenda-se praticar em uma área próxima que seja segura. Dirigir fora de estrada exige algumas habilidades novas e diferentes, como estar alerta aos diversos tipos de sinais. Sua visão, por exemplo, deve observar o terreno o tempo todo quanto a restrições inesperadas. Preste atenção em ruídos incomuns nos pneus e no motor.

Seus braços, pés e corpo devem reagir às vibrações e movimentos do veículo. Controlar o veículo é o fator principal para uma boa viagem fora de estrada. A melhor maneira de controlar o veículo é

controlando sua velocidade. Alguns pontos devem ser observados. Em alta velocidade:

- Os objetos se aproximam mais rápido e há menos tempo para notar as imperfeições do terreno.
- O tempo de reação fica menor.
- O veículo balança mais ao vencer obstáculos.
- É preciso uma distância maior para a frenagem, principalmente em estradas de terra.

## Antes de dirigir fora de estrada

- Providencie a realização de todo o trabalho necessário de manutenção e reparo.
- Abasteça o veículo com combustível, preencha os níveis de fluido e verifique a pressão de enchimento dos pneus em todos os pneus, incluindo o reserva, se equipado.
- Leia neste manual as informações sobre veículos com tração nas quatro rodas.
- Conheça a legislação local aplicável a direção fora de estrada.

Para obter mais distância do solo, se necessário, pode ser preciso remover o spoiler inferior do painel dianteiro. No entanto, dirigir sem o spoiler reduz a economia de combustível.

**Cuidado**

Operar o veículo por períodos prolongados sem o spoiler inferior do painel dianteiro pode ocasionar fluxo de ar inadequado para o motor. Prenda novamente o spoiler inferior do painel dianteiro depois de dirigir fora de estrada.

Para obter mais informações sobre carregamento do veículo, consulte *Se o veículo atolar* ⇨ *169* e *Pneus* ⇨ *256*.

## Dirigir com neblina

Um alto nível de umidade no ar e uma geada pesada aumentam a possibilidade de neblina, que pode prejudicar a visibilidade.

Ao dirigir sob neblina, o motorista deverá reduzir a velocidade e manter uma distância segura do veículo à frente. Não subestime a alteração de densidade da neblina, evitando o risco de uma colisão. A densidade da neblina pode ser melhor avaliada observando a visão embaçada dos faróis dianteiros dos veículos.

### Recomendações para dirigir na neblina

- Acenda os faróis de neblina ou os faróis baixos, mesmo durante o dia.
- Não acenda os faróis altos.
- Use o aquecedor do vidro traseiro. Ative por alguns instantes o limpador e o lavador do para-brisa. A umidade do lado externo dos vidros pode parecer neblina.

- Se for quase impossível ver do lado de fora e você precisa parar, porém não tem certeza se está sobre a estrada, acenda os faróis, ative o pisca-alerta e toque a buzina periodicamente ou quando perceber a aproximação de um veículo.
- Ao dirigir sob neblina, não ultrapasse veículos a menos que tenha uma boa visibilidade e que seja seguro fazê-la. Caso tente ultrapassar, esteja preparado para desistir caso algum veículo se aproxime.

## Conduzir em aclives

Conduzir com segurança em aclives requer capacidade crítica e entendimento do que o veículo pode e não pode fazer.

**⚠ Atenção**

Muitos aclives são simplesmente íngremes demais para qualquer veículo. Dirigir em aclives pode

(Continuação)

**Atenção (Continuação)**

fazer com que o veículo pare. Dirigir em declives pode ocasionar perda de controle. Dirigir em aclives pode ocasionar capotagem. Você pode se ferir ou morrer. Não dirija em aclives íngremes.

Antes de conduzir em aclives, avalie fatores como inclinação, tração e obstruções. Se o relevo à frente não puder ser visto, saia do veículo e caminhe pelo aclive antes de prosseguir.

Ao conduzir em aclives:

- Use marcha lenta e segure o volante com firmeza.
- Mantenha a velocidade baixa.
- Quando possível, dirija em linha reta ao subir ou descer aclives.
- Desacelere ao se aproximar do topo do aclive.
- Use faróis até mesmo durante o dia para tornar o veículo mais visível.

**⚠ Atenção**

Dirigir até o topo de um aclive em alta velocidade pode causar uma colisão. Pode haver uma queda, uma barreira, um penhasco ou até outro veículo. Você pode se ferir gravemente ou morrer. Conforme se aproximar do topo do aclive, desacelere e fique alerta.

- Nunca avance nem retroceda em um declive com a caixa de transferência ou transmissão em N (Neutro). Os freios podem superaquecer a fazer com que você perca o controle.

**⚠ Atenção**

Se o veículo tiver a caixa de transferência automática de duas velocidades, mudá-la para N (Neutro) pode fazer com que o veículo role mesmo que a transmissão esteja em P (Estacionamento). Isso ocorre porque a posição N (Neutra) da caixa de transferência neutraliza a transmissão. Você ou outra pessoa poderá sofrer ferimentos. Se for sair do veículo, acione o freio de estacionamento e mude a transmissão para P (Estacionamento). Mude a caixa de transferência para qualquer posição, exceto N (Neutra).

- Ao descer aclives, mantenha o veículo em linha reta. Use marcha lenta, pois o motor trabalhará com os freios para desacelerar o veículo e ajudar a mantê-lo sob controle.

**⚠ Atenção**

A frenagem de emergência ao descer um aclive pode causar superaquecimento e perda de eficiência dos freios. Isso pode causar perda de controle e você ou as demais pessoas podem se ferir ou morrer. Acione os freios levemente em declives e use uma marcha baixa para manter a velocidade do veículo sob controle.

Se o veículo parar em uma aclive:

1. Aplique os freios para parar o veículo e, depois, o freio de estacionamento.
2. Mude para P (Estacionamento) e dê partida no motor novamente.
   - Se estiver dirigindo em aclive quando o veículo parar, mude para R (marcha à ré), solte o freio de estacionamento e retorne em linha reta, em ré.
   - Nunca tente virar o veículo. Se o aclive for íngreme o bastante para parar o veículo, será também íngreme o bastante para fazer com que ele role.
   - Se não puder subir o aclive, desça-o em linha reta, em ré.
   - Nunca desça do aclive em N (Neutro) usando apenas o freio.

     O veículo pode rolar para trás rapidamente e você perder o controle.
   - Se estiver dirigindo em declive quando o veículo parar, mude para uma marcha mais baixa, solte o freio de estacionamento e desça dirigindo em linha reta.

3. Se não for possível dar partida no veículo após parar, acione o freio de estacionamento, mude para P (Estacionamento) e desligue o veículo.
   3.1. Deixe o veículo e busque ajuda.
   3.2. Fique fora do caminho provável do veículo caso ele role ladeira abaixo.

- Evite viradas que levem o veículo a ficar em posição perpendicular em relação à inclinação do aclive. Um aclive que seja possível subir ou descer em linha reta talvez seja muito íngreme para dirigir perpendicularmente a ele. Dirigir em posição perpendicular em relação a inclinações impõe mais peso sobre as rodas de descida, o que pode causar derrapagem em plano inclinado ou capotagem.
- As condições da superfície podem ser um problema. Cascalho solto, locais lamacentos ou até grama molhada podem fazer com que os pneus derrapem lateralmente em descidas. Se o veículo derrapar lateralmente, pode vir a atingir algo que o vire: uma rocha, um sulco etc, e capotar.
- Obstáculos ocultos podem tornar a inclinação mais acentuada. Ao conduzir em posição perpendicular a uma rocha com as rodas de subida, ou se as rodas de descida caírem em um sulco ou depressão, o veículo pode inclinar ainda mais.
- Se for preciso conduzir em posição perpendicular a uma inclinação e o veículo começar a deslizar, vire no sentido da descida. Isso deve ajudar a endireitar o veículo e impedir a derrapagem lateral.

**⚠ Atenção**

É perigoso sair do veículo no lado do declive quando parado em uma inclinação. Se o veículo capotar, você pode ser esmagado ou morrer. Sempre saia do veículo pelo lado do aclive e fique bem distante do sentido do capotagem.

## Conduzir na lama, areia, neve ou gelo

Use uma marcha lenta ao dirigir na lama, pois quanto mais profunda a lama, mais baixa deve ser a marcha. Mantenha o veículo em movimento para evitar ficar preso.

A tração muda ao dirigir na areia. Em areia solta, como em praias ou dunas, os pneus tendem a afundar na areia. Isso prejudica a direção, a aceleração e a frenagem. Dirija em velocidade reduzida e evite viradas bruscas ou manobras abruptas.

A tração é reduzida em gelo e neve compactada, e é fácil perder o controle. Reduza a velocidade do veículo ao dirigir em gelo e neve compactada.

**⚠ Atenção**

Pode ser perigoso dirigir em lagos congelados, charcos ou rios. As condições do gelo variam bastante e o veículo pode cair pelo gelo, e você e os passageiros podem submergir. Só dirija o veículo em superfícies seguras.

## Dirigir na água

**⚠ Atenção**

Pode ser perigoso dirigir em correntezas. A correnteza em águas profundas pode arrastar o veículo e ocasionar o afogamento do condutor e dos passageiros. No caso de águas

(Continuação)

**Atenção (Continuação)**

rasas, o solo ainda poderá ser arrastado de debaixo dos pneus. A tração pode ser perdida e o veículo pode vir a capotar. Não dirija em correntezas.

**Cuidado**

Não dirija em água empoçada se for profunda o bastante para cobrir os cubos das rodas, eixos ou tubo de escape. Águas profundas podem danificar o eixo e outras partes do veículo.

Se a água empoçada não for muito profunda, dirija lentamente por sobre ela. Em velocidades mais rápidas, a água respinga e o veículo pode parar. Ao passar pela água, os freios podem ficar molhados, fazendo com que a frenagem demore mais. Consulte "Conduzindo em estradas molhadas" posteriormente nesta seção.

## Depois de dirigir fora de estrada

Remova arbustos e resíduos acumulados na parte inferior da carroceria ou do chassi, ou embaixo do capô. Esses acúmulos podem representar risco de incêndio.

Depois de operar na lama ou na areia, providencie a limpeza e a verificação das lonas de freio. Essas substâncias podem ocasionar vitrificação e frenagem desigual. Verifique se há danos estrutura da carroceria, direção, suspensão, rodas, pneus e sistema de escapamento, e se há algum vazamento na tubulação do combustível e no sistema de arrefecimento.

É necessário serviço de manutenção mais frequente. Consulte *Agendamento de manutenção* ⇨ *300*.

## Direção em estradas molhadas

Chuva e rodovias molhadas podem reduzir a tração do veículo e afetar sua capacidade de parar e acelerar. Sempre dirija com velocidade reduzida nestes tipos de condições de condução e evite dirigir em poças grandes e lençóis d'água corrente ou empoçada profundas.

**⚠ Atenção**

Freios molhados podem provocar colisões. Os freios molhados podem não funcionar tão bem em uma parada brusca, e podem puxar para um lado. Você poderá perder o controle sobre o veículo.

Após cruzar uma grande poça d'água ou após passar por um lava-rápido, acione levemente o pedal do freio até que os freios funcionem normalmente.

(Continuação)

**Atenção (Continuação)**

Correntezas podem ser extremamente poderosas.
O veículo pode ser arrastado pela força da água se for conduzido conduzido em uma área de correnteza. Caso isso aconteça, você e os outros ocupantes do veículo podem se afogar. Não ignore as advertências das autoridades, e tome muito cuidado ao tentar cruzar uma área de correnteza com o veículo.

### Aquaplanagem

Aquaplanagem é perigosa. A água pode formar lenços sob os pneus do veículo e ele pode realmente deslizar na água. Isto poderá acontecer se houver muita água na pista e você estiver em alta velocidade. Quando o veículo está aquaplanando, há pouco ou nenhum contato do pneu com a pista.

Não há uma regra rígida e rápida sobre a aquaplanagem. O melhor conselho é diminuir a velocidade quando a pista estiver molhada.

### Outras Dicas sobre Tempo Chuvoso

Além de diminuir a velocidade, outras dicas para tempos chuvosos incluem:

- Permita uma distância extra entre os veículos.
- Ultrapasse com cuidado.
- Mantenha o equipamento de limpador de parabrisa em bom estado.
- Mantenha cheio o reservatório de fluido do limpador de parabrisa.
- Utilize bons pneus com profundidade de sulcos apropriada. Consulte *Pneus* ⇨ *256*.
- Desligue o sistema de controle de velocidade de cruzeiro.

## Ladeiras e estradas montanhosas

Dirigir em ladeiras ou em montanhas é diferente de dirigir em terreno plano ou ondulado. As dicas incluem:

- Mantenha o veículo reparado e em boas condições.
- Verifique todos os níveis de fluidos e os freios, os pneus, os sistemas de refrigeração e a transmissão.
- Reduza a marcha quando estiver dirigindo em declives ou em montanhas com grande distância.

**⚠ Atenção**

Usar os freios para diminuir a velocidade do veículo em um declive longo poderá causar o superaquecimento do freio, pode reduzir o desempenho do freio e poderá acarretar a perda

(Continuação)

**Atenção (Continuação)**

do poder de frenagem. Alterne para uma marcha mais reduzida para deixar o motor auxiliar os freios em um declive acentuado.

**⚠ Atenção**

Dirigir em declives na posição N (neutra) ou com a ignição desligada é perigoso. Isto pode causar o superaquecimento dos freios e a perda da assistência de direção. Sempre mantenha o motor funcionando e o veículo engrenado.

- Dirija em velocidade que mantenha o veículo na própria pista. Não faça movimentos bruscos nem cruze a linha central.
- Fique alerta no topo dos aclives, pode haver algo em sua pista (por exemplo, carro com defeito, colisão).
- Preste atenção aos sinais especiais da estrada (por exemplo, área sujeita a queda de pedras, estradas sinuosas, descidas longas, áreas de ultrapassagem permitida e proibida) e proceda de maneira apropriada.

## Se o veículo atolar

Gire as rodas lenta e cuidadosamente para liberar o veículo quando este atolar na areia, na lama, no gelo ou na neve.

Se estiver atolado demais para que o sistema de tração libere o veículo, desligue o sistema de tração e use o método de balanço. Consulte *Controle de tração / Controle eletrônico de estabilidade* ⇨ *190*.

**⚠ Atenção**

Se os pneus do veículo derraparem em alta velocidade, eles podem explodir, causando ferimentos. O veículo pode superaquecer, fazendo com que o compartimento do motor pegue fogo ou sofra outros danos. Derrape os pneus o menos possível e evite ultrapassar os 56 km / h (35 mph).

### Sacudir o Veículo para Retirar

Gire o volante para a esquerda e para a direita para limpar a área em torno das rodas dianteiras. Desligue o sistema de tração. Alterne as marchas entre R (Ré) e uma marcha baixa de avanço, girando as rodas o mínimo possível. Para evitar o desgaste da transmissão, aguarde até que as rodas parem de girar antes de trocar a marcha. Solte o pedal do acelerador enquanto troca de marcha e pressione levemente o pedal do acelerador quando a transmissão estiver engatada. Girar lentamente as rodas para frente e para trás causa um movimento de balanço que pode liberar o veículo. Se isto não soltar o veículo depois de algumas tentativas, poderá ser necessário rebocá-lo. Se o veículo não precisar ser rebocado, consulte *Rebocamento do veículo* ⇨ *285*.

## Limites de carga do veículo

É muito importante saber quanto de peso seu veículo pode transportar. Esse peso é chamado de capacidade de peso do veículo e inclui o peso de todos os ocupantes, carga e opcionais instalados que não são originais de fábrica. Duas etiquetas no veículo podem mostrar quanto peso pode ser carregado de forma adequada: a etiqueta de Informações sobre pneus e carga e a etiqueta de Certificação.

**⚠ Atenção**

Não carregue o veículo acima do Peso Bruto do Veículo (GVWR), ou o de Peso Bruto por Eixo (GAWR) dianteiro e traseiro. Isso pode fazer com que os sistemas sejam interrompidos e alterar a forma de manobrar o veículo. Pode causar perda de controle e colisões. A sobrecarga também pode reduzir a distância de parada, danificar os pneus e diminuir a vida útil do veículo.

## Etiqueta de Informações sobre Pneus e Carga

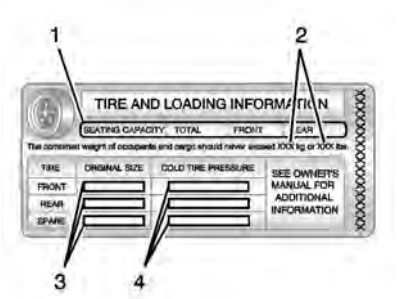


**Exemplo de Etiqueta**

Uma etiqueta de Informações sobre Pneus e Carga de um veículo específico está afixada na coluna central do veículo (Coluna B). A etiqueta de Informações sobre pneus e carga mostra o número de bancos disponíveis (1) e o peso da capacidade máxima do veículo (2) em quilogramas e libras.

A etiqueta de Informações sobre pneus e carga mostra o tamanho dos pneus originais (3) e as pressões de calibragem recomendadas de pneus frios (4). Para obter mais informações sobre pneus e calibragem, consulte *Pneus* ⇨ *256* e *Pressão do pneu* ⇨ *259*.

Há também informações de carga importantes na etiqueta de Certificação. Ela pode informar o Peso bruto máximo do veículo (GVWR) e o peso bruto máximo por eixo (GAWR) para os eixos dianteiro e traseiro. Consulte "Etiqueta de Certificação" mais adiante nesta seção.

### "Passos para Determinar o Limite de Carga Correto

1. Localize o enunciado "The combined weight of occupants and cargo should never exceed XXX kg or XXX lbs" (O peso combinado dos ocupantes e carga nunca deverá exceder a XXX kg ou XXX libras) na placa de identificação do veículo.
2. Determine o peso combinado do motorista e passageiros que ocuparão seu veículo.
3. Subtraia o peso combinado do motorista e passageiros de XXX kg ou XXX lbs.
4. O número resultante é igual o valor da capacidade do compartimento de cargas e do bagageiro disponível. Por exemplo, se a quantidade de "XXX" for igual a 1.400 lbs e houver cinco passageiros com 150 lbs em seu veículo, o valor da capacidade de carga e do compartimento de bagagem disponível será de 650 lbs (1.400 - 750 (5 x 150) = 650 lbs).
5. Determine o peso combinado de bagagem e carga sendo carregados no veículo. Esse peso não deverá exceder com segurança a capacidade de carga e do compartimento de bagagem calculada no Passo 4.
6. Se o veículo for rebocar um trailer, a carga do trailer será transferida para o veículo. Consulte este manual para determinar o quanto isso reduz

a capacidade de carga e de bagagem disponível do veículo."

Esse veículo não foi projetado e nem destina-se a conduzir um reboque.

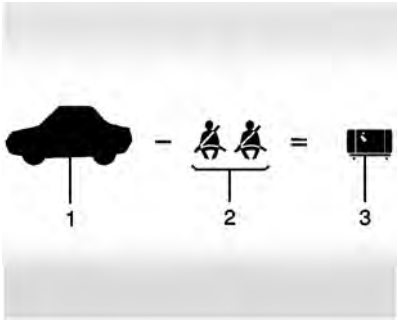


**Exemplo 1**

1. Capacidade de Peso do Veículo para o Exemplo 1 = 453 kg (1.000 lbs).
2. Subtraia o Peso dos Ocupantes em 68 kg (150 lbs) × 2 = 136 kg (300 lbs).
3. Peso de Ocupantes e Carga Disponíveis = 317 kg (700 lbs).

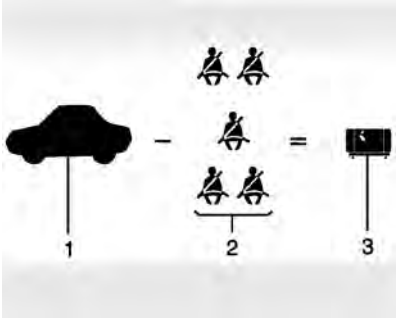


**Exemplo 2**

1. Capacidade de Peso do Veículo para o Exemplo 2 = 453 kg (1.000 lbs).
2. Subtraia o Peso dos Ocupantes em 68 kg (150 lbs) × 5 = 340 kg (750 lbs).
3. Peso de Carga Disponível = 113 kg (250 lbs).

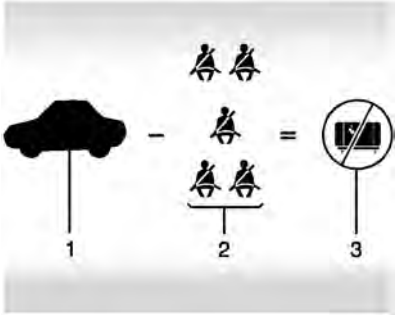


**Exemplo 3**

1. Capacidade de Peso do Veículo para o Exemplo 3 = 453 kg (1.000 lbs).
2. Subtraia o Peso dos Ocupantes em 91 kg (200 lbs) × 5 = 453 kg (1.000 lbs).
3. Peso de Carga Disponível = 0 kg (0 lbs).

Consulte a etiqueta de Informações sobre Pneus e Carga do veículo para obter informações específicas sobe a capacidade de peso do veículo e posições de assento.
O peso combinado do motorista,

passageiros e carga nunca deverá exceder à capacidade de peso do veículo.

### Etiqueta de Certificação

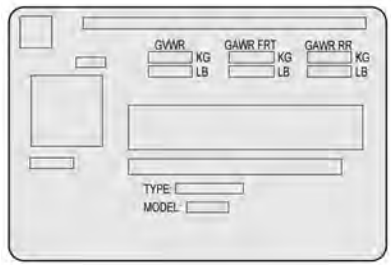


**Exemplo de Etiqueta**

Uma etiqueta de Certificação específica do veículo está afixada na coluna central do veículo (Coluna B). A etiqueta pode informar a capacidade de peso bruto do veículo, chamada de peso bruto máximo do veículo (GVWR). O GVWR inclui o peso do veículo, todos os ocupantes, o combustível e a carga.

**⚠ Atenção**

Os objetos dentro do veículo podem atingir e ferir pessoas em uma parada ou curva brusca ou em um acidente.

- Coloque os objetos na área de carga do veículo. Na área de carga, coloque-os o mais para a frente possível. Tente distribuir o peso de maneira uniforme.
- Nunca empilhe objetos mais pesados, como malas, dentro do veículo de forma que fiquem acima da parte superior dos bancos.
- Não deixe um dispositivo de retenção para crianças solto no veículo.
- Prenda itens soltos no veículo.
- Não deixe um banco rebatido, a não ser que seja necessário.

# Sistema de ignição e operação

## Amaciamento do novo veículo

**Cuidado**

Siga as linhas gerais recomendadas durante os primeiros 2.414 (1.500 mi) de condução deste veículo. As peças possuem um período de amaciamento e o desempenho será melhor a longo prazo.

- Evite aceleração total e paradas bruscas.
- Não exceda a rotação do motor em 4.000.
- Evita dirigir em qualquer velocidade constante, rápida ou devagar.
- Não conduzir acima de 129 km / h (80 mph).

(Continuação)

**Cuidado (Continuação)**

- Não participe de eventos de corrida, escolas de condução esportiva nem atividades similares durante o período de amaciamento.
- Verifique o óleo do motor a cada reabastecimento e, se necessário, complete. O consumo de óleo e de combustível podem ser maiores que o normal durante os primeiros 2.414 km (1.500 mi).
- Para frear com pneus novos, conduza em velocidades moderadas e evite fazer curvas muito acentuadas nos primeiros 322 Km (200 mi). Pneus novos não têm tração máxima e tendem a derrapar.

(Continuação)

**Cuidado (Continuação)**

- As lonas do freio novas também precisam de um período de amaciamento. Evite fazer frenagens bruscas durante os primeiros 322 km (200 mi). Essa recomendação é feita para todas vezes em que as lonas dos freio forem substituídas.
- Se o veículo for usado para corrida ou condução de competição (após o período de amaciamento), o eixo traseiro deverá ser substituído anteriormente.

Consulte *Eventos de corrida e condução de competição* ⇨ *152*.

## Posições de ignição

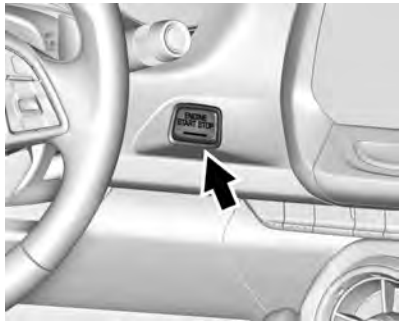


O veículo tem uma ignição por controle remoto com um botão de pressão de partida.

O transmissor do sistema da chave com controle remoto deve estar no veículo para que o sistema funcione. Se o botão de pressão de partida não estiver funcionando, o veículo pode estar próximo a um forte sinal de antena de rádio que esteja interferindo no sistema de acesso remoto. Consulte *Operação do sistema de entrada por controle remoto* ⇨ *14*.

Para desengatar a marcha de P (Estacionamento), é preciso que o veículo esteja ligado e que o pedal do freio esteja acionado.

**Como parar / desligar o motor (travar / desligar o motor) (sem luz indicadora) :** Ao parar o veículo, pressione ENGINE START / STOP uma vez para desligar o motor.

Se o veículo estiver em P (estacionamento), a ignição desligará e a energia retida para acessórios (RAP) permanecerá ativa. Consulte *Energia retida de acessório (RAP)* ⇨ *177*.

Se o veículo não estiver em P (estacionamento), a ignição retornará para ACC / ACCESSORY (energia acessória) e exibirá uma mensagem no Centro de informações do Motorista (DIC). Quando o veículo é colocado em P (Estacionamento), a ignição desliga.

**Modo de serviço**

Esse modo de potência está disponível para manutenção e diagnóstico, bem como para verificar a operação adequada da luz indicadora de funcionamento incorreto, conforme necessário para fins de inspeção de emissões. Com o veículo desligado e o pedal do freio liberado, pressionar e manter ENGINE START / STOP por mais de cinco segundos posicionará o veículo no modo de serviço. Os instrumentos e o sistema de áudio operarão como em ON / RUN (Ligado / Funcionando), mas o veículo não poderá ser acionado. O motor não dará a partida no modo de serviço. Pressione o botão novamente para desligar o veículo.

## Ignição do motor

Coloque a transmissão na marcha adequada.

**Cuidado**

Caso você instale peças ou acessórios elétricos, isso pode alterar o funcionamento do motor. Quaisquer danos resultantes não

(Continuação)

**Cuidado (Continuação)**

seriam cobertos pela garantia do veículo. Consulte *Equipamento elétrico adicional* ⇨ *215*.

Mova a alavanca de marchas para P (Estacionamento) ou N (Neutro). Para dar a partida novamente com o veículo já em movimento, use apenas a posição N (neutro).

**Cuidado**

Não tente engatar P (Estacionamento) com o veículo em movimento. Isso poderia danificar a transmissão. Engate P (Estacionamento) somente quando o veículo estiver parado.

O transmissor do sistema da chave com controle remoto deve estar dentro do veículo para que a ignição funcione.

Carregadores de telefone celular podem interferir na operação do sistema de acesso por controle remoto. Não conecte carregadores de bateria ao dar partida ou desligar o motor.

Para dar partida no veículo:

1. Pressione o pedal do freio e, em seguida, pressione ENGINE START / STOP no painel de instrumentos.

   Se não houver um transmissor do sistema da chave de controle remoto no veículo ou se houver algo que cause interferência nele, o Centro de informação do motorista exibirá uma mensagem.

2. Quando o motor começar a girar, solte o botão e o motor irá girar automaticamente até dar partida. Se a bateria do transmissor do sistema da chave de controle remoto estiver fraca, o Centro de Informação do Motorista (DIC) exibirá uma mensagem. O veículo ainda poderá ser dirigido.

   Consulte “Partida do veículo com a bateria do transmissor baixa” em *Operação do sistema de entrada por controle remoto* ⇨ *14*. Se a bateria do transmissor do sistema da chave de controle remoto estiver descarregada, insira-a no porta-copos traseiro para permitir a partida do motor.

3. Não acelere com força demais imediatamente após dar a partida. Opere o motor e a transmissão delicadamente até que o óleo esquente e lubrifique todas as partes móveis.

4. Se o motor não der partida e não for exibida nenhuma mensagem no Centro de informação do motorista, aguarde 15 segundos antes de tentar novamente, para que o motor de partida esfrie.

   Se o motor não der a partida após 5 ou 10 segundos, especialmente em condições de muito frio (abaixo de −18 ºC ou 0 ºF), ele poderá ficar encharcado de gasolina. Tente pressionar o pedal do acelerador até o fundo do assoalho enquanto dá partida por até 15 segundos no máximo. Espere por pelo menos 15 segundos entre cada tentativa, para permitir que o motor de partida esfrie. Quando for dada a partida no motor, solte o acelerador. Se o motor der a partida brevemente, mas em seguida parar novamente, repita esses passos. Isso limpa a gasolina extra do motor.

**Cuidado**

Dar a partida no motor por períodos de tempo prolongados, retornando a ignição para a posição START (Partida)

(Continuação)

**Cuidado (Continuação)**

imediatamente após ter concluído a partida, pode superaquecer e danificar o motor de partida e drenar a bateria. Espere por pelo menos 15 segundos entre cada tentativa, para permitir que o motor de partida esfrie.

### Parando o motor

Mova a alavanca de marchas para P (Estacionamento) e mantenha ENGINE START / STOP pressionado no painel de instrumentos até que o motor desligue. Se a alavanca de marchas não estiver em P (Estacionamento), o motor desligará e a ignição entrará em ACC / ACCESSORY. O DIC exibirá TROQUE A MARCHA PARA “P”. Depois que a alavanca de marchas é movida para P (Estacionamento), o veículo desliga.

Se o transmissor do sistema da chave de controle remoto não for detectado dentro do veículo quando a ignição estiver girada para off (desligado), o DIC exibirá uma mensagem.

## Energia retida de acessório (RAP)

Alguns acessórios do veículo podem ser usados depois que a ignição é desligada.

Os vidros elétricos e o teto solar, se equipado, continuarão funcionando por até 10 minutos ou até que uma das portas seja aberta.

O Sistema de conforto e conveniência continuará a funcionar por 10 minutos, até que a porta seja aberta, ou até que a ignição seja ligada ou colocada em ACC / ACCESSORY.

## Engatando a posição Park (Estacionamento)

Para alternar para P (Estacionamento):

1. Segure o pedal do freio e acione o freio de estacionamento. Consulte *Freio de estacionamento elétrico* ⇨ *188*.
2. Segure o botão na alavanca de marchas e empurre-a em direção à dianteira do veículo para P (estacionamento).
3. Gire a ignição para off (desligado).

### Deixando o veículo com o motor em funcionamento

**⚠ Atenção**

Pode ser perigoso deixar o veículo com o motor funcionando. Ele poderá superaquecer e pegar fogo.

É perigoso sair do veículo se a marcha P (Estacionamento) e o freio de estacionamento não estiverem completamente engatados. O veículo pode rolar.

Não deixe o veículo com o motor funcionando. Caso você deixe o motor funcionando, o veículo

(Continuação)

**Atenção (Continuação)**

pode se mover bruscamente. Você pode se ferir ou ferir outras pessoas. Para certificar-se de que o veículo não se moverá, mesmo quando sobre uma superfície relativamente plana, sempre engate o freio de estacionamento e coloque a marcha em P (Estacionamento). Consulte *Engatando a posição Park (Estacionamento)* ⇨ *177*.

Se tiver que deixar o veículo com o motor em funcionamento, o veículo deverá estar em P (estacionamento) e os freios de estacionamento ajustados.

Solte o botão e verifique se a alavanca seletora não pode ser movida para fora de P (Estacionamento).

### Travamento de torque

O travamento de torque ocorre quando o peso do veículo exerce força demais sobre a lingueta-trava da transmissão. Isso ocorre quando, ao se estacionar o veículo em um aclive, a troca da posição da alavanca para P (Estacionamento) não é feita de maneira adequada, tornando difícil sair desta posição. Para evitar o travamento de torque, acione o freio de estacionamento e então coloque a alavanca em P (Estacionamento). Para saber como, consulte “Engatando a posição Park (Estacionamento)” anteriormente nesta seção.

Caso ocorra o travamento do torque, pode ser necessário que outro veículo empurre o veículo ladeira acima para aliviar a pressão sobre a lingueta da engrenagem de estacionamento, possibilitando desengatar a marcha P (estacionamento).

## Mudança de marchas fora da posição estacionamento

O veículo está equipado com um sistema de controle de trava do câmbio eletrônico. A liberação da trava do câmbio foi projetada para impedir o movimento da alavanca do marchas para fora de P (Estacionamento), a menos que a ignição esteja ligada e o pedal do freio acionado.

A liberação da trava do câmbio está sempre em operação, exceto no caso de uma bateria descarregada com voltagem baixa (menos de 9 volts).

Se o veículo tiver uma bateria descarregada ou uma bateria com voltagem baixa, tente carregar ou dar a partida do motor com bateria com cabos auxiliares. Consulte *Partida com cabos auxiliares* ⇨ *282*.

Para movimentar a marcha da posição P (Estacionamento):

1. Aplique o pedal do freio.

2. Gire a ignição para on (ligado).
3. Libere o freio de estacionamento. Consulte *Freio de estacionamento elétrico* ⇨ *188*.
4. Pressione o botão da alavanca de marcha.
5. Mova a alavanca de marchas para a posição desejada.

Se ainda não conseguir movimentar a marcha da posição P (Estacionamento):

1. Libere totalmente o botão da alavanca de marcha.
2. Segure o pedal do freio e pressione o botão da alavanca de marcha novamente.
3. Mova a alavanca de marchas para a posição desejada.

Se a alavanca do câmbio ainda não puder ser movida de P (Estacionamento), consulte sua concessionária.

## Estacionamento / parada

- Não estacione o veículo em uma superfície facilmente inflamável. A temperatura alta do sistema de escape pode inflamar a superfície.
- Sempre aplique o freio de estacionamento em declives e aclives.
- Desligue o motor.
- Gire o volante até que a trava do volante engate.
- Se o veículo estiver em uma superfície nivelada ou um aclive, mude para P Estacionamento antes de desligar a ignição. Em um aclive, gire as rodas dianteiras na direção contrária ao meio-fio.

  Se o veículo estiver em um declive, mude para P (Estacionamento) antes de desligar a ignição. Gire as rodas dianteiras na direção do meio-fio.
- Feche os vidros.
- Trave o veículo e ative o sistema de alarme antifurto.

## Estacionando sobre objetos que podem queimar

**⚠ Atenção**

Objetos que podem queimar poderão tocar nas partes quentes do escapamento sob o veículo e inflamar-se. Não estacione sobre papéis, folhas, grama seca ou outras coisas que possam queimar.

## Gerenciamento de combustível ativo

Veículos com motores V8 e uma transmissão automática têm Active Fuel Management (Gerenciamento de combustível ativo). Esse sistema permite que o motor opere com todos ou com quatro dos cilindros, dependendo das condições de condução.

Quando é necessário menos energia, como em velocidade de cruzeiro em velocidade constante do veículo, o sistema opera em modo de quatro cilindros, permitindo que veículo alcance melhor economia de combustível. Quando é necessário uma demanda maior de energia, como aceleração de uma situação estacionária, uma ultrapassagem ou entrando em uma autoestrada, o sistema mantém uma operação com cilindro total.

## Sensor de estacionamento prolongado

É melhor não estacionar com o veículo funcionando. Se o veículo permanecer ligado, certifique-se de que ele não se moverá e de que há ventilação adequada.

Consulte *Engatando a posição Park (Estacionamento)* ⇨ *177* e *Sistema de escapamento* ⇨ *180*.

Se o veículo é deixado estacionado e operando com o transmissor RKE fora dele, ele continuará a operar por até meia hora.

Se o veículo é deixado estacionado e operando com o transmissor RKE dentro dele, ele continuará a operar por até uma hora.

O veículo poderá desligar antes se estiver estacionado em uma colina, devido à falta de combustível disponível.

O temporizador reiniciará se o veículo for tirado de P (Park - Estacionar) enquanto estiver funcionando.

# Sistema de escapamento

**⚠ Atenção**

O sistema de escapamento contém monóxido de carbono (CO), que é invisível e inodoro. A exposição ao CO pode causar perda de consciência e até mesmo a morte.

O escapamento pode entrar no veículo se:

- O veículo morre em áreas com ventilação ruim (garagens, túneis, neve alta que pode bloquear o fluxo de ar da parte inferior da carroceria ou tubos de saída).
- O escapamento estiver com cheiro ou ruído estranho ou diferente.

(Continuação)

**Atenção (Continuação)**

- O sistema de escapamento vazar devido à corrosão ou danos.
- O sistema de escapamento do veículo tiver sido modificado, danificado ou reparado incorretamente.
- Houver furos ou aberturas na carroceria devido a danos ou modificações pós-venda com vedação incompleta.

Ao detectar gases estranhos ou suspeitar que o escapamento está entrando no veículo:

- Dirija apenas com os vidros completamente abertos.
- Providencie o reparo imediato do veículo.

(Continuação)

**Atenção (Continuação)**

Jamais estacione o veículo com o motor ligado em uma área fechada, como uma garagem ou um prédio sem ventilação de ar fresco.

## Conversor catalítico

O conversor catalítico reduz a quantidade de substâncias nocivas no gás de escapamento.

**⚠ Atenção**

Não mantenha o motor funcionando em áreas fechadas por mais tempo que o necessário para manobrar o veículo, porque o monóxido de carbono (CO), que não tem cor nem cheiro, é mortal se for inalado.

Defeitos ou irregularidades do motor depois de uma partida a frio ou perda significativa da potência do motor podem indicar defeito no sistema de ignição. O veículo precisa ser rebocado até uma concessionária Chevrolet.

### Cuidados com o conversor catalítico:

Caso haja entrada de combustível não queimado no conversor catalítico, este componente poderá superaquecer e ser irreparavelmente danificado. Evite o seguinte:

- Girar continuamente o motor quando ele estiver apresentando dificuldade para dar partida.
- Tempo de giro desnecessariamente longo ao dar partida no veículo.

A entrada de água no tubo de escape pode danificar o conversor catalítico, pois ele trabalha em altas temperaturas.

Evite a aplicação de qualquer produto na estrutura inferior do veículo. Alguns produtos químicos aumentam o risco de incêndio.

Para garantir um nível baixo de emissões poluentes e a longevidade do sistema do conversor catalítico, todos os serviços de manutenção deverão ser realizados em uma concessionária Chevrolet.

## Funcionamento do veículo enquanto estacionado

É melhor não estacionar com o motor funcionando.

Se o veículo for deixado com o motor funcionando, siga os passos apropriados para garantir que ele não se moverá. Consulte *Engatando a posição Park (Estacionamento)* ⇨ *177* e *Sistema de escapamento* ⇨ *180*.

## Transmissão automática

O Centro de Informações do Motorista exibe a marcha atual selecionada no canto inferior direito. Quando o modo esportivo está ativado, um S é exibido. Se o Modo manual estiver ativo e M, e a marcha atual selecionada forem exibidos próximos ao M.

**P :** Esta posição trava as rodas motrizes. Use P (Estacionamento) ao dar partida no motor, pois o veículo não pode se mover facilmente.

**⚠ Atenção**

É perigoso sair do veículo se a marcha P (Estacionamento) e o freio de estacionamento não estiverem completamente engatados. O veículo pode rolar.

Não deixe o veículo com o motor funcionando. Caso você deixe o motor funcionando, o veículo pode se mover bruscamente. Você pode se ferir ou ferir outras pessoas. Para certificar-se de que o veículo não se moverá, mesmo quando sobre uma superfície relativamente plana, sempre engate o freio de estacionamento e coloque a marcha em P (Estacionamento). Consulte *Engatando a posição Park (Estacionamento)* ⇨ *177*.

Certifique-se de que a alavanca do câmbio está completamente na posição P (Estacionamento) antes de dar a partida. O veículo possui um sistema de controle automático de engate de marcha. O freio deve ser totalmente aplicado primeiramente, depois, o botão da alavanca de marchas deve ser pressionado antes de mudar de P (Estacionamento) quando a ignição estiver ligada. Se não conseguir desengatar de P (Estacionamento), alivie a pressão na alavanca de marchas e, em seguida, pressione a alavanca de marchas totalmente para P (Estacionamento) e mantenha a aplicação do freio. A seguir, pressione o botão da alavanca de câmbio e mova a alavanca para outra marcha. Consulte *Mudança de marchas fora da posição estacionamento* ⇨ *178*.

**R :** Use para marcha-ré.

**Cuidado**

Engatar a marcha à ré (R) enquanto o veículo está andando para a frente pode danificar a transmissão. Os reparos não seriam cobertos pela garantia do veículo. Engate a marcha à ré somente após o veículo ter parado.

Para movimentar o veículo para trás e para frente para sair da neve, gelo ou areia sem danificar a transmissão, consulte *Se o veículo atolar* ⇨ *169*.

**N :** Nesta posição, o motor não se conecta às rodas. Para dar a partida novamente com o veículo já em movimento, use apenas a posição N (neutro).

**⚠ Atenção**

Engatar uma marcha motriz com o motor funcionando em alta rotação é perigoso. A menos que o seu pé esteja pisando firmemente o pedal do freio, o veículo pode mover-se rapidamente. É possível perder o controle e atropelar pessoas ou bater em objetos. Não engate uma marcha motriz com o motor funcionando em alta rotação.

**Cuidado**

Mudar de P (Estacionamento) ou N (Ponto morto) com o motor funcionando em alta rotação pode danificar a transmissão. Os reparos não seriam cobertos pela garantia do veículo. Ao trocar de marcha, certifique-se de que o motor não está funcionando em alta rotação.

**Cuidado**

Uma mensagem relativa a transmissão quente pode ser exibida se o fluido da transmissão automática estiver quente demais. Dirigir nessas condições pode danificar o veículo. Pare e deixe o motor em marcha lenta para esfriar o fluido da transmissão automática. Esta mensagem é apagada quando o fluido da transmissão esfriar o bastante.

**D :** Esta é a posição de rodagem normal do veículo. Se for necessária mais potência para passar, pressione o pedal do acelerador.

**Frenagem do trem de força**

Quando dirigir em declives íngremes com a alavanca de câmbio em D (condução), onde a frenagem é frequentemente necessária, a transmissão reduzirá a marcha para ajudar a manter a velocidade do veículo e reduzir o desgaste dos freios. Se o freio continuar a ser pressionado, a transmissão diminuirá até que a 3 (terceira) marcha seja alcançada.

Se o freio for liberado por algum tempo, a transmissão aumentará a marcha. Se a estrada nivelar e o pedal do acelerador for pressionado, a transmissão passará a marcha até que a marcha apropriada seja alcançada.

**Cuidado**

A transmissão poderá estar danificada caso o veículo não troque as marchas. Providencie o reparo do veículo imediatamente.

## Mudança de desempenho

Durante a condução no Modo esportivo e no Modo pista, se o câmbio TAP não está ativado, a transmissão determina quando o veículo está sendo conduzido de maneira competitiva. A transmissão pode manter uma marcha mais tempo do que manteria no modo de condução normal com base na entrada da aceleração e na aceleração lateral do veículo. Se houver uma redução rápida na aceleração de uma posição de aceleração forte em alta rotação, a transmissão manterá a marcha atual próxima à linha vermelha da rotação. Durante a frenagem, a transmissão reduzirá automaticamente para a próxima marcha mais baixa mantendo a rotação do motor abaixo de aproximadamente 3.000 rpm. Quando o veículo é conduzido por um curto período em velocidade constante, sem cargas laterais altas, a transmissão aumenta uma marcha por vez até alcançar a marcha mais alta disponível. Depois de mudar para a marcha mais alta disponível, a transmissão volta para mudança normal no Modo esportivo.

## Modo manual

### Alavanca de mudança (DSC)

**Cuidado**

Conduzir com o motor em rpm alto sem subir marchas durante o uso do Controle de marchas do motorista (DSC) pode danificar o veículo. Sempre passe para uma marcha superior quando necessário durante o uso do DSC.

O DSC permite passar marchas de transmissão automática de modo similar a de transmissões manuais. Para usar o recurso DSC:

1. Mova a alavanca do câmbio para a esquerda, de D (condução) para a entrada lateral marcada com +/−.
2. Pressione a alavanca do câmbio para frente, para subir a marcha, ou para trás, para reduzi-la.

Durante o uso do recurso do DSC, o veículo terá uma passagem de marcha mais firme e rápida. Pode-se usar este modo para direção esportiva, ao subir ladeiras (para manter a marcha engatada por mais tempo) ou para reduzir a marcha para obter mais potência ou usar o freio motor.

A transmissão só permitirá a troca para marchas apropriadas à velocidade do veículo e às rotações por minuto (rpm) do motor. A transmissão não mudará para a próxima marcha inferior automaticamente se o rpm do motor estiverem muito altas, nem para a próxima marcha superior quando o rpm máximo do motor for atingido.

No modo DSC, a transmissão reduzirá a marcha automaticamente quando o veículo for realizar uma parada. Isso fornecerá mais potência durante uma retomada.

Ao acelerar o veículo parado em uma superfície com condições de neve e gelo, pode ser necessário engatar a segunda marcha. Uma marcha superior permite a obtenção de maior tração em superfícies derrapantes.

## Câmbio TAP

O câmbio TAP permite que o motorista controle manualmente a transmissão automática. Para usar o câmbio TAP, a alavanca de marchas deve estar no modo DSC. Veículos com esse recurso possuem indicadores no volante. As alavancas estão na parte posterior do volante. Toque na alavanca esquerda (−) para reduzir e na alavanca direita (+) para passar para uma marcha superior. O visor do Centro de Informações do Motorista indica a marcha em que o veículo está.

Manter a alavanca esquerda por um período prolongado irá reduzir a transmissão para a marcha mais baixa disponível.

Quando no Modo manual, a transmissão evita a troca para uma marcha inferior se a rotação do motor está muito alta. Se a alavanca de redução − (menos) é mantida pressionada enquanto o veículo reduz, o M no DIC acende e a redução será permitida quando a velocidade do veículo reduzir o suficiente. Continuar a pressionar a alavanca − (menos) não faz com que a transmissão continue a reduzir. Cada redução deve ser requisitada separadamente liberando e acionando novamente a alavanca de redução − (menos).

Veículos equipados com um sistema de visualização dianteira (HUD) podem também ter luz do tempo de troca de marcha em cima do visor.

As fileiras de luzes vão se aproximando conforme o ponto de mudança se aproxima. Mude a transmissão antes que as luzes se juntem no visor. Mude imediatamente se as luzes estiverem piscando.

Consulte *Visor head-up (HUD)* ⇨ *121*.

O modo de câmbio TAP temporário possibilita a entrada breve no modo de câmbio TAP enquanto em D (Condução). Bater no controle de passagem para uma marcha superior ou de redução de marcha coloca a transmissão no modo de câmbio TAP. Saia do modo do câmbio TAP apertando o controle de passagem para uma marcha superior por dois segundos. O sistema retornará para a troca automática depois de sete segundos de condução em velocidade constante, ou quando parar.

Pode-se usar este modo para direção esportiva, ao subir ladeiras (para manter a marcha engatada por mais tempo) ou para reduzir a marcha para obter mais potência ou usar o freio motor. A transmissão só permitirá a troca para marchas apropriadas à velocidade do veículo

e às rotações por minuto (rpm) do motor. A transmissão não engatará a marcha seguinte automaticamente se a velocidade do veículo ou a rotação do motor forem altas demais. Se a mudança for evitada por qualquer motivo, a mensagem SHIFT DENIED (MUDANÇA NEGADA) aparecerá no DIC, indicando que a transmissão não trocou a marcha. Enquanto no modo de câmbio TAP, a transmissão não troca automaticamente em uma aceleração acentuada.

Ao acelerar o veículo parado em uma superfície com condições de neve e gelo, pode ser que deseje engatar a 2 (segunda) marcha. Uma relação de engrenagens superior permite conseguir maior tração em superfícies derrapantes.

# Freios

## Sistema Antitravamento do Freio (ABS)

Este veículo possui Sistema Antitravamento do Freio (ABS), um sistema avançado de frenagem eletrônica que ajuda a evitar a derrapagem ao frear.

Quando o veículo começa a desviar, o ABS faz uma autoverificação. Enquanto este teste está sendo realizado, pode-se ouvir um ruído de motor ou alguns cliques momentaneamente, e pode-se até mesmo perceber um pequeno movimento do pedal de freio. Isto é normal.

Se houver um problema com o sistema ABS, a luz de advertência permanece ligada. Consulte *Luz de advertência do Sistema Antitravamento do Freio (ABS)* ⇨ *113*.

Se estiver conduzindo em uma estrada molhada e for necessário pisar com força nos freios e continuar a frear para evitar um obstáculo inesperado, um computador detectará que as rodas estão diminuindo a velocidade. Se uma das rodas estiver prestes a parar de rodar, o computador acionará os freios de cada roda separadamente.

O ABS é capaz de mudar a pressão do freio de cada roda, conforme necessário, com mais rapidez do que qualquer motorista. Isso pode ajudá-lo a contornar o obstáculo enquanto freia com força.

Conforme os freios são acionados, o computador continua recebendo atualizações a respeito da velocidade das rodas e controla a pressão dos freios conforme necessário.

Lembre-se: o Sistema Antitravamento do Freio (ABS) não muda o tempo necessário para levar o pé ao pedal, e nem sempre reduz a distância de frenagem. Se você chegar perto demais do veículo da frente, não haverá tempo suficiente para acionar os freios caso o veículo pare ou reduza bruscamente. Sempre mantenha distância suficiente para frear, mesmo com o ABS.

### Como utilizar o ABS

Não bombeie o freio. Simplesmente mantenha o freio apertado com força e deixe o ABS funcionar. Pode-se ouvir a bomba do ABS ou o motor operando e sentir a pulsação do pedal do freio. Isto é normal.

### Frenagem em emergências

O ABS permite que você freie e conduza o veículo ao mesmo tempo. Em muitas emergências, a direção pode ser mais útil que as melhores práticas de frenagem possíveis.

## Freio de estacionamento elétrico

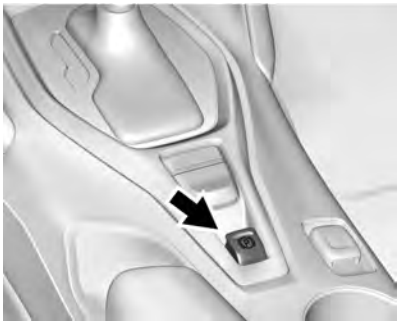

O veículo possui um freio de estacionamento elétrico (EPB). O EPB pode ser ativado mesmo com a ignição desligada. Para evitar a drenagem da bateria, evite ciclos repetitivos do sistema EPB quando o motor não estiver em operação.

O sistema tem uma Ⓟ luz do freio de estacionamento elétrico e uma Ⓟ luz do freio de estacionamento de serviço. Consulte *Luz do freio de estacionamento elétrico* ⇨ *113* e *Luz de freio elétrico de estacionamento de serviço* ⇨ *113*.

Antes de sair do veículo, verifique a luz do Ⓟ para garantir que o freio de estacionamento esteja acionado.

### Acionamento do EPB

Para acionar o EPB:

1. Certifique-se de que o veículo esteja totalmente parado.
2. Levante o interruptor do EPB momentaneamente.

A luz do Ⓟ piscará e, depois, ficará acesa quando o EPB estiver totalmente acionado. Se a luz do Ⓟ piscar continuamente, o EPB está parcialmente acionado ou há algum um problema com ele. Uma mensagem do DIC será exibida. Solte o EPB e tente acioná-lo novamente. Se a luz não acender ou permanecer piscando, providencie a manutenção do

veículo. Não dirija o veículo se a luz do Ⓟ estiver piscando. Consulte sua concessionária. Consulte *Luz do freio de estacionamento elétrico* ⇨ *113*.

Se a luz do Ⓟ estiver acesa, mantenha pressionado o interruptor do EPB. Mantenha o interruptor pressionado até que a luz do Ⓟ fique acesa. Se a luz do Ⓟ ficar acesa, consulte uma concessionária.

Se o EPB for acionado enquanto o veículo estiver em movimento, o veículo desacelerará enquanto o interruptor for mantido pressionado. Se o interruptor for pressionado até que o veículo pare, o EPB permanecerá acionado.

O veículo pode acionar o EPB automaticamente em algumas situações quando não estiver em movimento. Isso é normal e é feito para verificar periodicamente a operação correta do sistema EPB.

Se o EPB não for acionado, bloqueie as rodas traseiras para impedir o movimento do veículo.

### Liberação do EPB

Para liberar o EPB:

1. Ligue a ignição ou gire para ACC / ACCESSORY.
2. Aplique e segure o pedal do freio.
3. Pressione o interruptor do EPB momentaneamente.

O EPB é liberado quando a luz do Ⓟ é desligada.

Se a luz do Ⓟ estiver acesa, solte o EPB mantendo pressionado o respectivo interruptor. Mantenha o interruptor pressionado até que a luz do Ⓟ seja desligada. Se alguma das luzes ficar acesa depois de tentada a liberação, consulte sua concessionária.

**Cuidado**

Dirigir com o freio de estacionamento acionado pode causar superaquecimento do sistema de freios e desgaste ou dano prematuro às peças do sistema de freios. Antes de dirigir, certifique-se de que o freio de estacionamento está completamente desengatado e que a luz de advertência do freio está apagada.

### Liberação do EPB automática

O EPB será liberado automaticamente se o veículo estiver em operação, com uma marcha engatada e uma tentativa de dirigir for feita. Evite uma aceleração rápida quando o EPB está acionado para aumentar a vida útil das lonas do freio de estacionamento.

## Assistência de frenagem

O recurso de Assistência de frenagem foi projetado para ajudar o motorista na frenagem ou na diminuição da velocidade do veículo em condições de condução de emergência. Este recurso usa o módulo do controle do freio hidráulico do sistema de estabilidade como suplemento do sistema de freio hidráulico sob condições em que o motorista tem que aplicar o pedal do freio rapidamente ou violentamente em uma tentativa de parar rapidamente ou diminuir a velocidade do veículo. O módulo do controle do freio hidráulico do sistema de estabilidade aumenta a pressão do freio em cada canto do veículo até que o ABS seja ativado. Uma pequena pulsação do pedal do freio ou o movimento do pedal durante este período é normal e o motorista deverá continuar a aplicar o pedal do freio conforme a necessidade da situação de condução. O recurso de Assistência de frenagem desengata automaticamente ao liberar o pedal do freio ou se a pressão do pedal do freio diminuir rapidamente.

## Sistema auxiliar de partida em aclive

O Sistema auxiliar de partida em aclive pode ser acionado automaticamente quando o veículo está parado em um terreno inclinado. Esse recurso é projetado para evitar que o veículo se mova, para frente ou para trás, durante a partida. Durante a transição de liberação do pedal do freio para a aceleração em uma inclinação, o HSA mantém a pressão de frenagem para evitar rolamento. O HSA não é ativado se o veículo está em uma marcha de condução em um declive ou se o veículo está em um aclive e com R (marcha à ré) engatado.

# Sistemas de controle de tração

## Controle de tração / Controle eletrônico de estabilidade

### Funcionamento do sistema

O veículo possui um sistema de controle de tração (TCS) e StabiliTrak / Controle eletrônico de estabilidade (ESC). Essas sistemas ajudam a limitar o escorregamento das rodas e auxiliam o motorista a manter o controle, principalmente em estradas escorregadias.

O TCS se ativa caso perceba que em qualquer uma das rodas motrizes está girando ou começando a perder a tração. Quando isso acontece, o TCS aplica os freios nas rodas que estão girando e reduz a potência do motor para limitar o giro das rodas.

O StabiliTrak / ESC é ativado quando o veículo detecta uma diferença entre o caminho

intencionado e a direção em que o veículo está realmente se movendo. O StabiliTrak / ESC aplica seletivamente a pressão de frenagem a qualquer um dos freios das rodas do veículo para ajudar o motorista a manter o veículo no caminho pretendido.

Se o Controle de velocidade de cruzeiro estiver em uso e o controle de tração ou o StabiliTrak / ESC começa a limitar o giro das rodas, então o Controle de velocidade de cruzeiro será desativado.
O Controle de velocidade de cruzeiro poderá ser ativado novamente quando as condições da estrada o permitir.

Os dois sistemas são ativados automaticamente quando o veículo é ligado e começa a se mover.
O sistema poderá ser ouvido ou sentido enquanto em operação ou ao executar as verificações de desempenho. Isso é normal, e não significa que há um problema com o veículo.

Recomendamos manter os dois sistemas ligados para condições normais de direção, mas poderá ser necessário desligar o sistema TCS caso o veículo fique preso na areia, lama, gelo ou neve. Consulte *Se o veículo atolar* ⇨ *169* e "Como ligar e desligar os sistemas" mais adiante nesta seção.

O indicador luminoso dos dois sistemas está no painel de instrumentos. Este indicador:

- piscará quando o TCS estiver limitando o giro das rodas
- piscará quando o StabiliTrak / ESC for ativado
- acenderá e permanecerá aceso quando algum dos sistemas não estiver funcionando

Se qualquer dos sistemas não ligar ou ativar, será exibida uma mensagem no Centro de Informação do Motorista (DIC) e se acende e permanece aceso para indicar que o sistema está inativo e não está ajudando o motorista a manter o controle. É seguro conduzir o veículo, porém a direção deverá ser ajustada de acordo.

Se acender e permanecer aceso:

1. Pare o veículo.
2. Desligue o motor e aguarde 15 segundos.
3. Dê a partida do motor.

Dirija o veículo. Se acender e permanecer aceso, o veículo poderá necessitar mais tempo para diagnosticar o problema. Se a condição persistir, consulte a concessionária.

### Como ligar a desligar os sistemas

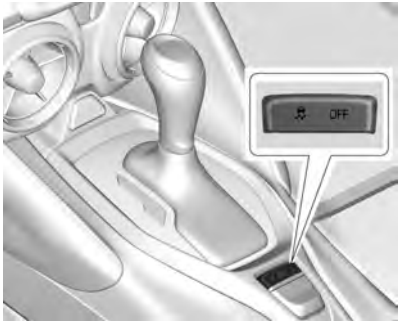


**Cuidado**

Não freie repetidamente nem acelere demais quando o TCS estiver desligado. A linha de transmissão do veículo pode ser danificada.

Pressione e solte para desligar apenas o TCS. A luz de tração desligada será exibida no painel de instrumentos.

Para ativar o TCS novamente, pressione . A luz de tração desligada exibida no Painel de instrumentos desligará.

Se o TCS estiver limitando o giro das rodas quando for pressionado, o sistema não desligará até que o veículo pare de derrapar.

Para desligar o TCS e o StabiliTrak / ESC, pressione e mantenha até que os indicadores de tração desligada e StabiliTrak / ESC desligado acendam e permaneçam acesos no painel de instrumentos.

Para ativar o TCS e o StabiliTrak / ESC novamente, pressione . O indicador de tração desligada e de StabiliTrak / ESC desligado se apagam no Painel de instrumentos.

Adicionar acessórios pode afetar o desempenho do veículo. Consulte *Acessórios e modificações* ⇨ *217*.

### Controle de "drag" do motor (EDC)

O EDC melhora a estabilidade do veículo detectando se há uma diferença na velocidade entre a rotação das rodas de direção dianteiras e as traseiras, que geralmente ocorre quando o motorista tira o pé do pedal do acelerador em superfícies escorregadias (neve, gelo etc.). Quando isso é detectado, o EDC envia mais torque às rodas traseiras para se certificar de que todas as quatros rodas giram na mesma velocidade, deixando o veículo mais estável.

## Controle do modo do motorista

O Controle do modo de motorista procura acrescentar uma aparência esportiva, oferecer um condução mais confortável ou auxiliar em diferentes relevos ou condições climáticas. O sistema muda simultaneamente a calibração do software de vários subsistemas.

Dependendo do pacote opcional, recursos disponíveis e modo selecionado, itens como suspensão, direção e trem de força mudarão as calibrações para alcançar as características de modo desejadas. Se o veículo for equipado com Controle magnético da suspensão (Magnetic Ride Control), selecionar os vários Modos de motorista ajusta a condução do veículo, aprimorando o desempenho para as condições da estrada e o modo selecionado.

Enquanto estiver nos Modos esportivo e / ou pista, o veículo monitora como a condução se comporta e ativa automaticamente os Recursos de mudança de desempenho ao detectar uma condução arrojada. Esses recursos mantêm as marchas da transmissão mais baixas para aumentar a frenagem disponível do motor e melhorar a resposta de aceleração. O veículo sairá desses recursos e retornará à operação normal após um período curto quando não for detectada uma condução arrojada.

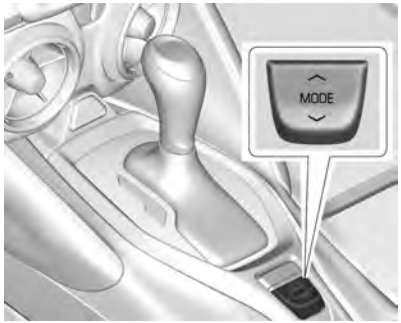


**Interruptor do Controle do modo de motorista**

O Controle do modo de motorista tem quatro modos: Passeio, Esportivo, Neve / Gelo e Pista. Pressione ∧ ou ∨ no interruptor MODE para fazer a seleção de um modo. Pressionar o interruptor exibirá um gráfico de todos os modos de condução disponíveis e mudará para o modo seguinte. Os Modos de passeio e esportivo parecerão similares em uma estrada uniforme. Selecione um novo ajuste sempre que as condições de condução mudarem.

## Modo Passeio

Projetado para o uso quando a condução normal em cidade e rodovia para obter uma condução uniforme e suave.

Quando selecionado, o indicador do Modo passeio será exibido no Centro de Informações do Motorista.

## Modo esportivo

Projetado para o uso quando as condições da estrada ou as preferências pessoais demandam uma resposta mais controlada.

Quando selecionado, o indicador do Modo esportivo será exibido no Centro de informação do motorista.

Quando estiver no Modo Esportivo, o veículo mudará automaticamente mas manterá uma marcha mais baixa por mais tempo do que manteria no Modo Passeio, com base em frenagem, entrada da aceleração e aceleração lateral do veículo. Consulte *Transmissão automática* ⇨ *182*. A direção mudará para oferecer mais controle de

precisão. Se o veículo tiver Controle magnético da suspensão, a suspensão mudará para oferecer melhor desempenho nas curvas. Se o veículo for equipado com Escapamento ativo, as válvulas de escapamento abrirão antes e com mais frequência. O Modo de condução de competição poderá ser acessado por meio desse modo pressionando duas vezes no console.

### Modo neve / gelo

Projetado para o uso quando for necessário mais tração durante condições escorregadias. O veículo passará para uma marcha superior normalmente quando estiver em movimento. A aceleração se ajustará para ajudar a oferecer um arranque mais suave. A transmissão também mudará de forma diferente para auxiliar a manter a tração.

Quando selecionado, o indicador do Modo neve / gelo será exibido no Centro de informação do motorista.

Esse recurso não se destina ao uso quando o veículo estiver preso na areia, lama, gelo, neve ou cascalho. Se o veículo ficar preso, consulte *Se o veículo atolar* ⇨ *169*.

### Modo pista

Projetado para o uso quando for desejável o domínio máximo do veículo.

Quando selecionado, o indicador do Modo pista será exibido no Centro de informação do motorista.

Quando no Modo pista, a transmissão automática e a direção funcionarão de forma semelhante à forma no Modo esportivo. O pedal do acelerador é ajustado para dar o máximo de controle durante o mais alto nível de condução arrojada. O Controle magnético da suspensão será ajustado para o nível ideal de responsividade do veículo. Se o veículo for equipado com Escapamento ativo (Active Exhaust), as válvulas de escapamento abrirão. O Modo de condução de competição poderá ser acessado por meio desse modo pressionando duas vezes no console.

Existem atributos que variam por modo, mostrados a seguir. Nem todos os veículos têm todos os recursos, dependendo de seus opcionais.

| Modos: | NEVE / GELO | PASSEIO *De série* | SPORT | PISTA |
|---|---|---|---|---|
| Progressão da aceleração | Clima | Normal | Normal | Pista |
| Modo de câmbio da transmissão | Normal | Normal | Esportivo | Pista |
| Gerenciamento de som do motor (se equipado) | Invisível (Stealth) *nem todos os modelos* | Passeio | Esportivo | Pista |
| Direção | Passeio | Passeio | Esportivo | Pista |
| StabiliTrak / Controle eletrônico de estabilidade (ESC) - Modo de condução de competição (se equipado) | N / A | N / A | Disponível | Disponível |
| Controle magnético da suspensão (se equipado) | Passeio | Passeio | Esportivo | Pista |
| Controle de inicialização (quando no modo de condução de competição) | N / A | N / A | Disponível | Disponível |

**Progressão da aceleração**

Ajusta a sensibilidade da aceleração selecionando a velocidade com que a aceleração reage à entrada.

**Modo de mudança da transmissão (se equipado)**

Ajusta-se a uma mudança mais suave ou mais firme.

**Gerenciamento de som do motor (se equipado)**

Muda quando as válvulas de escapamento variáveis abrem.

**Direção**

Ajusta-se, de uma sensação mais leve na direção no Modo passeio, para assistência reduzida, oferecendo mais percepção da direção.

**StabiliTrak / ESC - Modo de condução de competição (se equipado)**

Disponível nos Modos esportivo e pista.

**Controle magnético da suspensão (se equipado)**

Ajusta a firmeza do amortecimento com base nas condições de direção, para aumentar o conforto e o desempenho.

**Controle de inicialização (quando no modo de condução de competição)**

Disponível somente nos Modos esportivo e pista para oferecer o máximo de aceleração "inicial" quando no Modo de condução de competição.

## Modo de direção competitivo

O Modo de condução de competição e o controle de execução são sistemas projetados para permitir o aumento do desempenho durante a aceleração e / ou em curva. Isso é realizado regulando e otimizando o motor, os freios e o desempenho da suspensão. Esses modos são usados em pistas de corrida fechadas e não são projetados para o uso em vias públicas. Eles não compensam a inexperiência do motorista nem a falta de familiaridade com a pista de corrida. Os motoristas que preferem permitir que o sistema tenha mais controle do motor, dos freios e da suspensão são advertidos a ligarem os sistemas StabiliTrak / ESC e TCS normal.

**Cuidado**

Tentar trocar a marcha quando as rodas de direção estão girando sem tração pode causar danos à transmissão. Os danos causados pelo mau uso do veículo não são cobertos pela garantia do veículo. Não tente passar a marcha quando as rodas de acionamento estiverem sem tração.

O Modo de condução de competição permite a potência total do motor enquanto o sistema StabiliTrak / ESC ajuda a manter o controle direcional do veículo pela aplicação seletiva dos freios. Nesse modo, o TCS é desligado e o controle de execução é disponibilizado. Ajuste seu estilo de direção para contar a disponibilidade da potência do motor. Consulte "Controle de execução" posteriormente nesta seção.

Essas lâmpadas acendem quando o veículo está no Modo de condução de competição.

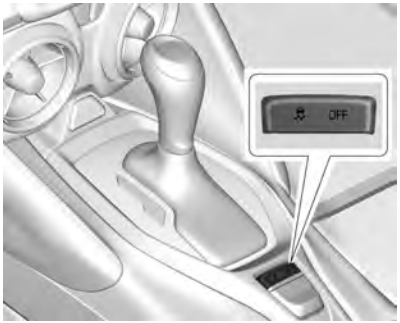


Este modo de manobra opcional pode ser selecionando pressionando ⁄OFF no console duas vezes. As mensagens apropriadas são exibidas no Centro de Informações do Motorista (DIC).

Quando ⁄OFF for pressionado novamente, os sistemas TCS e StabiliTrak / ESC ficam ativos. Uma mensagem apropriada é exibida brevemente no DIC.

## Controle de execução

Se o veículo possui a transmissão de 10 marchas LT1, consulte *Eventos de corrida e condução de competição* ⇨ *152* para obter informações sobre o controle de execução personalizado.

Um recurso de Controle de execução é disponibilizado com o modo de condução de competição para permitir que o motorista alcance níveis altos de aceleração em linha reta. O controle de execução é uma forma de controle de tração que gerencia o giro do pneu durante o lançamento do veículo. Esse recurso é projeto para o uso durante eventos de corrida com curso fechado onde são desejados uma consistência de tempos de zero a cem.

O controle de execução é disponibilizado apenas quando os critérios a seguir são atendidos:

- O modo de condução de competição está selecionado.
- O veículo não está em movimento.
- O volante está reto para frente.
- O pedal do freio deve ser pressionado com firmeza contra o assoalho, equivalente a um evento de frenagem de emergência.
- O pedal do acelerador é acionado rapidamente até a aceleração totalmente aberta. (Se o veículo rolar devido à aceleração totalmente aberta, pressione o pedal do freio mais com mais firmeza e acione novamente o acelerador até a aceleração totalmente aberta.)

Após a execução do veículo, o sistema continua no modo de condução de competição.

O modo de condução de competição e o controle de execução são sistemas projetados para uma corrida de pista com curso fechado e não devem ser usados em vias públicas. Os sistemas não foram projetados para compensar a falta de experiencia do motorista nem falta de familiaridade com a pista de corrida.

## Eixo traseiro de derrapagem limitada

Veículos com um deslizamento limitado do eixo traseiro podem dar mais tração na neve, no gelo, na areia, na lama ou no cascalho. Quando a tração está baixa, esse recurso permite que a roda de acionamento com mais tração mova o veículo. O deslizamento limitado do eixo traseiro também permite ao motorista um controle aprimorado em curvas acentuadas ou completando uma manobra, como mudar de faixa. Para veículos com diferencial de deslizamento limitado, conduzido em condições severas, o fluido do eixo traseiro deve ser trocado. Consulte *Modo de direção competitivo* ⇨ *196* e *Agendamento de manutenção* ⇨ *300*.

## Controle de velocidade de cruzeiro

Ao usar o controle de velocidade de cruzeiro, o veículo pode manter-se a 40 km / h (25 mph) ou mais, sem a necessidade de manter o acelerador pressionado.
O controle de velocidade de cruzeiro não funciona para velocidades abaixo de 40 km / h (25 mph).

**⚠ Atenção**

O controle de velocidade de cruzeiro pode ser perigoso quando não é possível dirigir com segurança em velocidade constante. Não use controle de velocidade de cruzeiro em estradas sinuosas ou em tráfego pesado.

(Continuação)

**Atenção (Continuação)**

O controle de velocidade de cruzeiro pode ser perigoso em vias escorregadias. Em tais vias, mudanças rápidas na tração das rodas podem provocar derrapagem excessiva, e pode-se perder o controle do veículo. Não use o controle de velocidade de cruzeiro em vias escorregadias.

Se o sistema StabiliTrak / Controle eletrônico de estabilidade (ESC) começar a limitar o giro das rodas enquanto usa o controle de velocidade de cruzeiro, o controle de velocidade de cruzeiro desengata automaticamente. Consulte *Controle de tração / Controle eletrônico de estabilidade* ⇨ *190*. Quando as condições da estrada permitirem seu uso seguro novamente, será possível ligar o controle de velocidade de cruzeiro.

O controle de velocidade de cruzeiro desengatará se o TCS ou o StabiliTrak / ESC for desativado.

O Controle de velocidade de cruzeiro não está disponível ao usar o Modo de condução de competição, se equipado. Consulte *Modo de direção competitivo* ⇨ *196*.

Quando os freios são acionados, o controle de velocidade de cruzeiro desengata.

**Controle de velocidade de cruzeiro com botão de cancelamento (se disponível)**

**Controle de velocidade de cruzeiro sem botão Cancelar**

**:** Pressione para ligar e desligar o sistema. Um indicador branco aparece no painel de instrumentos quando a velocidade de cruzeiro é ativada.

**:** Se equipado, pressione para desengatar o controle de velocidade de cruzeiro sem apagar a velocidade definida na memória.

**RES+ :** Se houver uma velocidade programada na memória, pressione rapidamente para continuar naquela velocidade, ou mantenha-o para cima, para acelerar. Se o controle

de velocidade de cruzeiro já estiver ativado, use para aumentar a velocidade do veículo.

**SET− :** Pressione rapidamente para ajustar a velocidade e ativar o controle de velocidade de cruzeiro. Se o controle de velocidade de cruzeiro já estiver ativado, use para diminuir a velocidade.

**Ajustando o controle de velocidade de cruzeiro**

Se estiver ativo ou, quando não estiver em uso, SET− ou RES+ pode ser ativado e acionar a velocidade de cruzeiro quando não desejado. Mantenha desligado quando o controle de velocidade de cruzeiro não estiver em uso.

1. Aperte para ligar o controle de velocidade de cruzeiro.
2. Acelere para a velocidade desejada.
3. Pressione e solte SET−.
4. Remova o pé do acelerador.

O indicador do controle de velocidade de cruzeiro no painel de instrumentos fica verde após ativar o controle de velocidade de cruzeiro na velocidade desejada. Consulte *Cluster de instrumentos* ⇨ *100*.

**Retomando a velocidade definida**

Se o controle de velocidade de cruzeiro estiver ajustado em uma velocidade desejada e você pisar nos freios ou pressionar , se equipado, o controle de velocidade de cruzeiro é desengatado sem apagar a velocidade definida na memória.

Quando a velocidade do veículo chegar a cerca de 40 km / h (25 mph) ou mais, pressione brevemente RES+. O veículo retornará à velocidade anterior definida.

**Acelerando enquanto o controle de velocidade de cruzeiro está em uso**

Caso o controle de velocidade de cruzeiro já esteja ativado:

- Mantenha RES+ pressionado até alcançar a velocidade desejada e, depois, solte.
- Para aumentar a velocidade do veículo em pequenos incrementos, pressione brevemente RES+. Para cada vez que pressionar, o veículo anda cerca de 1 km / h (1 mph) mais rápido.

A leitura do velocímetro pode ser exibida no sistema inglês ou no sistema métrico. Consulte "Opções" em *Cluster de instrumentos* ⇨ *100*. O valor de incremento usado depende das unidades exibidas.

**Reduzindo enquanto o controle de velocidade de cruzeiro está em uso**

Caso o controle de velocidade de cruzeiro já esteja ativado:

- Pressione SET− e mantenha até alcançar a velocidade mais baixa desejada e, depois, solte.
- Para diminuir a velocidade do veículo em pequenos incrementos, pressione

brevemente SET−. Para cada vez que pressionar, o veículo anda cerca de 1 km / h (1 mph) mais devagar.

A leitura do velocímetro pode ser exibida no sistema inglês ou no sistema métrico. Consulte "Opções" em *Cluster de instrumentos* ⇨ *100*. O valor de incremento usado depende das unidades exibidas.

**Ultrapassando enquanto o controle de velocidade de cruzeiro está em uso**

Use o pedal do acelerador para acelerar a velocidade do veículo. Ao tirar o pé do acelerador, o veículo irá reduzir para a velocidade previamente definida do controle de velocidade de cruzeiro. Enquanto pressiona o pedal do acelerador ou logo depois de liberar a neutralização do controle de velocidade de cruzeiro, pressionar brevemente SET– resultará na definição do controle de velocidade de cruzeiro para a velocidade atual do veículo.

**Usando o controle de velocidade de cruzeiro em aclives**

O desempenho do controle de velocidade de cruzeiro dependerá da velocidade do veículo, da carga e de quão íngreme é o aclive. Ao subir ladeiras íngremes, pode ser necessário pisar no acelerador para manter a velocidade do veículo. Ao descer desníveis, pode ser necessário acionar o freio ou reduzir a marcha para manter a velocidade do veículo baixa. Se o pedal do freio for acionado, o controle de velocidade de cruzeiro será desativado.

**Encerrando o controle de velocidade de cruzeiro**

Há cinco maneiras de desativar o controle de velocidade de cruzeiro:

- Pise levemente no pedal do freio
- Alternar para N (Neutral)
- Pressione ⊘, se equipado.
- Para desativar o controle de velocidade de cruzeiro, pressione ⊘.

**Apagando a memória de velocidade**

A velocidade ajustada do controle de velocidade de cruzeiro será apagada da memória ao pressionar o botão ⊘ ou se o veículo for desligado.

# Sistemas de auxílio ao motorista

Este veículo pode ter recursos que funcionam juntos para ajudar a evitar acidentes ou reduzir danos causados por acidentes ao dirigir, engatar a ré e estacionar. Leia esta seção inteira antes de usar esses sistemas.

**⚠ Atenção**

Não fique na dependência dos Sistemas de auxílio ao motorista. Esses sistemas não substituem a necessidade de estar atento e dirigir com segurança. Talvez você não ouça nem veja alertas ou advertências apresentados por esses sistemas. Deixar de tomar o cuidado adequado ao dirigir pode resultar em ferimentos, morte ou danos ao veículo. Consulte *Direção defensiva* ⇨ *149*.

(Continuação)

**Atenção (Continuação)**

Sob várias condições, esses sistemas não:

- Detectam crianças, pedestres, ciclistas ou animais.
- Detectam veículos ou objetos fora da área monitorada pelo sistema.
- Funcionam em todas as velocidades de condução.
- Avisam nem dão a você tempo suficiente para evitar um acidente.
- Funcionam em situações de pouca visibilidade ou condições climáticas adversas.
- Funcionam se o sensor de detecção não estiver limpo ou se estiver coberto por gelo, neve, lama ou sujeira.

(Continuação)

**Atenção (Continuação)**

- Funcionam se o sensor de detecção estiver coberto, por exemplo, por um adesivo, ímã ou chapa metálica.
- Funcionam se a área em torno do sensor de detecção estiver danificada ou não estiver corretamente reparada.

É sempre necessário prestar atenção total ao dirigir. Esteja sempre pronto para agir e aplicar os freios e / ou conduzir o veículo para evitar acidentes.

### Alerta sonoro

Alguns recursos de auxílio ao motorista alertam o motorista quanto a obstáculos por meio de bipes. Para alterar o volume do aviso sonoro, consulte “Conforto e conveniência” em *Personalização do veículo* ⇨ *125*.

**Limpeza**

Dependendo das opções do veículo, mantenha essas áreas do veículo limpas para assegurar o melhor desempenho do recurso de assistência ao motorista. Poderão ser exibidas mensagens no Centro de informação do motorista (DIC) quando os sistemas estão indisponíveis ou bloqueados.

- Para-choques dianteiro e traseiro e a área embaixo dos mesmos.
- Grade frontal e faróis dianteiros
- Lente da câmera de visão dianteira na grade frontal ou próxima do emblema dianteiro.
- Painéis dianteiros e traseiros
- Parte externa do para-brisa em frente ao espelho retrovisor
- Lentes das câmeras de visão lateral na parte inferior dos espelhos externos
- Cantos do para-choque traseiro
- A câmera de ré fica acima da placa de licença

## Sistemas de auxílio a estacionamento ou ré

Se equipado, itens como Câmera de ré (RVC), Auxiliar de estacionamento na traseira (RPA) e Alerta de tráfego cruzado traseiro (RCTA) podem ajudar o motorista a estacionar ou evitar objetos. Sempre confira os arredores do veículo ao estacionar ou dar ré.

**Câmera de ré (RVC)**

Quando a R (Ré) é engatada no veículo, a câmera de ré exibe uma imagem da área atrás do veículo no visor do Conforto e conveniência. A tela anterior é exibida quando o veículo tiver a marcha R (Ré) desengatada após um pequeno atraso. Para voltar à tela anterior mais rapidamente, pressione qualquer botão no Sistema de conforto e conveniência, mude para P (Estacionamento), ou alcance a velocidade do veículo de cerca de 12 km / h (8 mph).

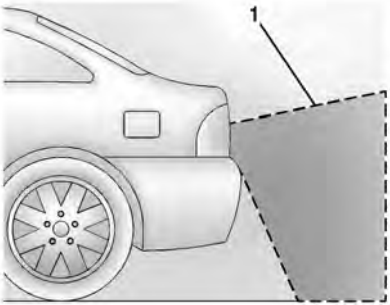


1. Vista exibida pela câmera

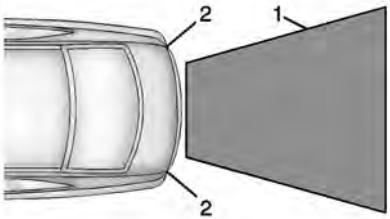


1. Vista exibida pela câmera
2. Cantos do para-choque traseiro

As imagens exibidas podem estar mais longe ou mais perto do que parece. A área exibida é limitada e objetos que estiverem próximos às laterais do para-choque ou sob o para-choque não são exibidos.

Um triângulo de segurança pode ser exibido para mostrar que o Auxiliar de estacionamento na traseira (RPA) detectou um objeto. Este triângulo muda de âmbar para vermelho e aumenta de tamanho de acordo com a proximidade do objeto.

**⚠ Atenção**

A(s) câmera(s) não exibem crianças, pedestres, ciclistas, tráfego, animais nem qualquer outro objeto localizado fora do campo de visão da(s) câmera(s), sob o para-choque ou sob o veículo. As distâncias exibidas podem diferir das distâncias reais. Não dirija ou estacione o veículo usando somente

(Continuação)

**Atenção (Continuação)**

essa(s) câmera(s). Sempre verifique a parte de trás e o entorno do veículo antes de conduzi-lo. A falha em tomar o cuidado adequado pode resultar em ferimentos, morte ou danos ao veículo.

**Auxiliar de estacionamento**

Com o Auxiliar de estacionamento na traseira (RPA), conforme o veículo engata a ré em velocidades inferiores a 8 km / h (5 mph), os sensores no para-choque traseiro podem detectar objetos até 2,5 m (8 pés) atrás do veículo dentro da área de 25 cm (10 pol.) acima do solo e abaixo do nível do para-choque. Estas distâncias de detecção podem ser menores durante tempo quente ou úmido.

Sensores bloqueados não vão detectar objetos e também podem causar detecções falsas. Mantenha

os sensores livres de lama, sujeira, leve, gelo e lodo, e limpe os sensores após uma lavação do carro em temperaturas abaixo de zero.

**⚠ Atenção**

O Sistema do auxiliar de estacionamento não detecta crianças, pedestres, ciclistas, animais nem objetos localizados sob o para-choque nem que estejam muito próximos nem muito distantes do veículo. Não está disponível a velocidades superiores a 8 km / h (5 mph). Para evitar ferimentos, morte ou danos ao veículo, mesmo com o auxiliar de estacionamento, verifique sempre a área em volta do veículo e verifique todos os espelhos ao avançar ou dar marcha à ré.

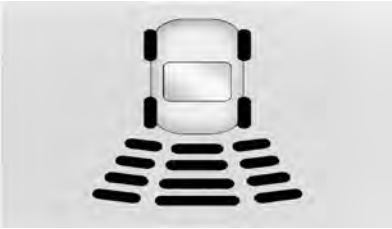

O painel de instrumentos pode ter um visor do auxiliar de estacionamento com barras que mostram a "distância até o objeto" e informações sobre localização do objeto para o RPA. Conforme o objeto se aproxima, mais barras acendem e mudam de cor, do amarelo para âmbar e para vermelho.

Quando um objeto é detectado na traseira, um bipe será emitido da traseira. Quando houver um objeto muito próximo (<0,6 m (2 pés) na traseira do veículo), cinco bipes serão emitidos na traseira.

**Alerta de tráfego cruzado traseiro (RCTA)**

Se equipado, o alerta de tráfego cruzado traseiro (RCTA) exibirá um triângulo de segurança vermelho com uma seta apontando para a esquerda ou para a direita para alertar sobre tráfego vindo da esquerda ou da direita. Esse sistema detecta objetos vindo a até 20 m (65 pés) da esquerda ou da direita do veículo. Quando um objeto é detectado, são emitidos três bipes da esquerda ou da direita, dependendo do sentido do veículo detectado.

## Ligar ou Desligar as funções

RPA e RCTA podem ser ativados ou desativados por meio da personalização do veículo. Consulte “Sistemas de colisão / detecção” em *Personalização do veículo* ⇨ *125*.

Para ativar ou desativar os símbolos ou as linhas de orientação do auxiliar de estacionamento na traseira, consulte “Símbolos do

auxiliar de estacionamento da câmera de ré” em *Personalização do veículo* ⇨ *125*.

## Sistema de alerta de colisão dianteira (FCA)

Se disponível, o sistema FCA pode ajudar a evitar ou reduzir o dano causado por uma colisão frontal. Ao se aproximar muito rapidamente de um veículo à frente, o FCA apresenta um alerta piscante vermelho no para-brisa e emite um bipe rápido, ou um pulso no banco do motorista. Também acende um alerta visual em âmbar se estiver seguindo outro veículo muito de perto.

O FCA detecta veículos a uma distância de aproximadamente 60 (197 pés) e funciona em velocidades acima de 8 km / h (5 mph).

**⚠ Atenção**

O FCA é um sistema de viso e não aciona os freios. Ao se aproximar de um veículo mais lento ou parado à frente muito rapidamente, ou quando estiver seguindo um veículo muito proximamente, o FCA pode não fornecer um aviso com tempo suficiente para ajudar evitar uma colisão. Ele também pode não fornecer nenhum aviso. O FCA não alerta sobre pedestres, animais, placas, balaustradas, pontes, cones ou outros objetos. Esteja pronto para agir e acionar os freios. Consulte *Direção defensiva* ⇨ *149*.

O FCA pode ser desabilitado com os comandos do volante do FCA.

### Detecção de veículo à frente (se disponível)

Os avisos do FCA não ocorrerão a menos que o sistema detecte um veículo à frente. Quando um veículo for detectado, o indicador de veículo à frente será exibido em verde. Os veículos podem não ser detectados em curvas, rampas de saída de auto-estradas ou morros, devido à baixa visibilidade, ou se um veículo à frente estiver parcialmente bloqueado por pedestres ou outros objetos. O FCA não detecta outro veículo à frente, a menos que ele esteja completamente na pista.

**⚠ Atenção**

O FCA não fornece um aviso para ajudar a evitar uma colisão, a não ser se detectar um veículo. O FCA pode não detectar um veículo à frente se o sensor estiver bloqueado por sujeira, neve ou gelo, ou se o para-brisa estiver danificado. Ele também pode não detectar um veículo em estradas sinuosas ou montanhosas ou em condições que possam limitar a visibilidade, como nevoeiro, chuva ou neve, ou se os faróis ou para-brisas não estiverem limpos ou em condições adequadas. Mantenha o para-brisa, os faróis e os sensores do FCA limpos e em bom estado.

**Alerta de colisão (se disponível)**

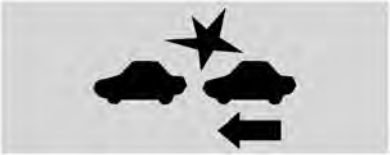

**Com visor no teto**

**Sem visor no teto**

Quando o veículo se aproximar de outro veículo detectado muito rapidamente, a tela vermelha do FCA piscará no para-brisa. Além disso, oito bipes altos rápidos serão emitidos da dianteira, ou os dois lados do Banco com alerta de segurança pulsarão cinco vezes. Quando ocorrer este Alerta de colisão, o sistema de freio pode se preparar para que ocorra uma frenagem mais rapidamente, o que pode causar uma breve e leve desaceleração. Continue a pisar no pedal do freio conforme a necessidade. O Controle de velocidade de cruzeiro pode ser desligado quando ocorrer um Alerta de colisão.

**Alerta de proximidade (se disponível)**

O indicador de veículo à frente será exibido em âmbar quando você estiver seguindo o veículo da frente perto demais.

## Selecionar o tempo de alerta

O controle do Alerta de colisão está ligado no volante. Pressione para definir o tempo do FCA para Distante, Médio, Perto, ou, em alguns veículos, Desligado.
A primeira pressionada no botão mostra a configuração atual no DIC. Continuar pressionando altera essa

configuração. A configuração escolhida permanecerá até que seja alterada e afetará o tempo, tanto do Alerta de colisão quanto do Alerta da tampa do compartimento de carga. O momento dos dois alertas varia de acordo com a velocidade do veículo. Quando mais rápido, mais longe vai ocorrer o alerta. Considere o tráfego e as condições climáticas ao selecionar o momento dos alertas. A faixa de tempos de alerta selecionáveis pode não ser adequada para todos os motoristas e condições de direção.

### Alertas desnecessários

O FCA pode gerar alertas desnecessários para veículos fazendo curvas, veículos em outras faixas, objetos que não são veículos ou sombras. Estes alertas são normais e o veículo não precisa de manutenção.

### Limpar o sistema

Se o sistema FCA não parecer estar funcionando corretamente, isto poderá corrigir o problema:

- Limpe a parte externa do para-brisa em frente ao espelho retrovisor.
- Limpe toda a dianteira do veículo.
- Limpe os faróis.

## Alerta de zona cega lateral (SBZA)

Se equipado, o sistema de SBZA é um auxiliar de mudança de pista que assiste motoristas a evitar acidentes que podem ocorrer com veículos em movimento áreas laterais de ponto cego. Quando o veículo estiver em uma marcha superior, o visor do espelho lateral direito ou do esquerdo acenderá ao detectar um veículo em movimento naquele ponto cego. Se a seta for ativada e também for detectado um veículo no mesmo lado, o visor piscará como uma advertência extra para não mudar de pista. Como esse sistema faz parte do sistema de Alerta de mudança de pista (LCA), leia a seção LCA inteira antes de usar esse recurso.

## Alerta de mudança de pista (LCA)

Se equipado, o sistema de Alerta de mudança de pista (LCA) é um auxílio de mudança de pista que ajuda o motorista a evitar acidentes ocasionados por mudança de pista que ocorrem com veículos em movimento em áreas laterais de ponto cego, ou com veículos que se aproximam rapidamente dessas áreas por trás. O visor de advertência do LCA acenderá no espelho externo correspondente e piscará se a seta estiver ligada.

**⚠ Atenção**

O LCA não alerta o motorista acerca de veículos fora das áreas de ponto cego, bem como de pedestres, ciclistas ou animais. Ele pode não alertar ao trocar pistas sob todas as condições de condução. A falha no cuidado adequado com a mudança de pistas pode resultar em

(Continuação)

**Atenção (Continuação)**

ferimentos, morte ou danos ao veículo. Antes de trocar de pista, sempre verifique os espelhos, olhe por cima dos ombros e use as setas.

**Zonas de detecção do LCA**

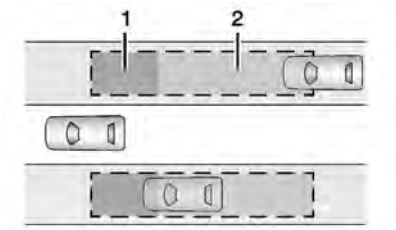


1. Zona de detecção do SBZA
2. Zona de detecção do LCA

O sensor do LCA cobre uma área de, aproximadamente, uma pista de ambos os lados do veículo, ou 3,5 m (11 pés). A altura da área fica, aproximadamente, entre 0,5 m (1,5 pés) e 2 m (6 pés) em relação ao chão. A área de advertência do Assistente de pontos cegos (SBZA) começa aproximadamente no meio do veículo e vai até 5 m (16 pés) em direção à parte traseira.
O motorista também é advertido quando veículos se aproximam rapidamente até 25 m (82 pés) atrás do veículo.

## Como o sistema funciona

O símbolo do LCA acende nos espelhos laterais quando o sistema detecta um veículo em movimento na pista vizinha que esteja na área lateral de ponto cego ou se aproximando rapidamente dessa zona por trás. Um símbolo do LCA aceso indica que pode ser perigoso mudar de pista. Antes de mudar de pista, verifique o visor do LCA e os espelhos, olhe por cima dos ombros e use as setas.

**Visor do espelho esquerdo**

**Visor do espelho direito**

Quando o veículo é ligado, o visor do LCA dos espelhos laterais acendem brevemente para indicar que o sistema está funcionando. Quando o veículo está em marcha de avanço, o visor do espelho lateral à esquerda ou à direita acende se detectar um veículo em movimento na pista vizinha que esteja nessa área de ponto cego ou se aproximando rapidamente dessa zona. Se a seta for ativada na mesma direção do veículo detectado, esse visor piscará como uma advertência extra para não mudar de pista.

O LCA pode ser desativado por meio da personalização do veículo. Consulte "Sistemas de colisão / detecção" em *Personalização do veículo* ⇨ *125*.

Se o LCA for desativado pelo motorista, o visor dos espelhos do LCA não acenderá.

### Quando o sistema parece não funcionar direito

O sistema LCA requer alguma condução para calibrar no desempenho máximo. Essa calibração pode ocorrer mais rapidamente se o veículo for conduzido em uma estrada com tráfego e objetos na beira da estrada (por exemplo, guardrails e barreiras). Durante um trajeto, o sistema LCA não fica operacional até que o veículo atinja pela primeira vez a velocidade de 24 km / h (15 mph).

Os visores do LCA talvez não acendam ao passar um veículo rapidamente ou em relação a um veículo parado. O LCA pode alertar para objetos presos no veículo, como uma bicicleta, ou um objeto que se estenda para fora de algum dos lados do veículo. Objetos presos também podem interferir na detecção de veículos. Isso é normal; o veículo não precisa de manutenção.

O LCA nem sempre alerta o motorista quanto a veículos na pista vizinha, especialmente em condições molhadas ou ao dirigir em curvas acentuadas. O sistema não precisa de manutenção.
O sistema pode acender devido a guardrail, placas, árvores, arbustos e outros objetos que não se movimentam. Isso é normal; o veículo não precisa de manutenção.

O LCA pode não funcionar quando os sensores nos cantos direito ou esquerdo do para-choque traseiro estiverem cobertos por lama, sujeira, neve, gelo ou lodo, ou em tempestades pesadas. Para ver instruções de limpeza, consulte "Como lavar o veículo" em *Cuidados com o exterior* ⇨ *286*.
Se o DIC ainda exibir a mensagem de sistema indisponível após a limpeza de ambos os lados do veículo em direção às extremidades da traseira do veículo, consulte a concessionária.

Se os visores do LCA não acenderem quando houver veículos em movimento na área lateral de ponto cego ou se aproximando rapidamente dessa área, e o sistema estiver limpo, pode ser necessário realizar manutenção.
O veículo deve ser levado à concessionária.

# Combustível

## Combustível recomendado

**Combustível recomendado :** gasolina Premium.

Use o combustível recomendado para a manutenção adequada do veículo.

Use gasolina sem chumbo com adição de taxa de octanagem de 95 RON ou superior. Gasolina sem chumbo com taxa de octanagem de 91 RON ou superior pode ser usada, mas a aceleração e a economia de combustível serão reduzidas e um ruído de batida pode ser ouvido. Se isso ocorrer, use gasolina com taxa de 95 RON o mais rápido possível, do contrário, o motor poderá sofrer danos. Se for ouvido um ruído de batida forte ao usar gasolina sem chumbo com taxa de 95 RON, significa que o motor precisa de reparo.

## Combustíveis proibidos

**Cuidado**

Não use combustível com nenhuma das condições seguintes, pois fazê-lo pode trazer danos ao veículo e anular a Garantia.

- Combustível com qualquer teor de metanol, metilo, ferroceno e anilina. Esses combustíveis podem corroer peças metálicas do sistema de combustível ou danificar peças plásticas e de borracha.
- Combustível contendo metais, como o metilciclopentadienil manganês tricarbonil (MMT), que pode danificar o sistema de controle de emissões e as velas de ignição.

(Continuação)

**Cuidado (Continuação)**

- Combustível com adição de taxa de octanagem de menos do que o combustível recomendado. O uso desse combustível reduz a economia de combustível e o desempenho, e pode encurtar a vida útil do catalisador de emissões.

## Aditivos de combustível

A Gasolina detergente TOP TIER é altamente recomendada para uso em seu veículo. Caso seu país não possua gasolina detergente TOP TIER, adicione ACDelco Fuel System Treatment Plus-Gasoline ao tanque de gasolina do veículo a cada troca de óleo ou 15 000 km (9.000 mi), o que ocorrer primeiro. A gasolina detergente TOP TIER e o ACDelco Fuel System Treatment Plus-Gasoline ajudarão a manter o combustível do motor de seu veículo isento de depósitos

e com seu melhor desempenho. Caso não consiga obter o ACDelco Fuel System Treatment Plus - Gasoline, consulte sua concessionária para o aditivo aprovado pela GM disponível em seu país.

## Abastecimento do tanque

**⚠ Atenção**

Incêndios de combustível e de vapores de combustível queimam rapidamente e podem causar ferimentos ou morte.

Siga as seguintes diretrizes:

- Para ajudar a evitar ferimentos a você e a outras pessoas, leia e siga todas as instruções escritas na bomba de combustível.
- Desligue o motor durante o abastecimento do tanque.

(Continuação)

**Atenção (Continuação)**

- Mantenha quaisquer faíscas, chamas, ou materiais inflamáveis longe do combustível.
- Não deixe a bomba de combustível sem supervisão.
- Evite usar dispositivos eletrônicos ao reabastecer.
- Não entre no veículo enquanto o combustível está sendo bombeado.
- Mantenha crianças longe da bomba de combustível e jamais deixe uma criança abastecer o veículo.
- O combustível pode espirrar se o bocal de reabastecimento for inserido muito rapidamente. Esse tipo de esguicho de combustível pode ocorrer quando o tanque está

(Continuação)

**Atenção (Continuação)**

quase cheio, e é mais comum em tempo quente. Insira o bocal de reabastecimento lentamente e aguarde um som de assobio antes de começar o fluxo de combustível.

Para abrir a portinhola de abastecimento, empurre e libere a extremidade central traseira da portinhola. A portinhola do combustível é travada quando as

portas do veículo são travadas. Pressione 🔓 no transmissor RKE para destravar.

O veículo tem um sistema de combustível sem tampa e não tem uma tampa de combustível. O bocal de abastecimento deve ser inserido totalmente e travado antes de começar o fluxo de combustível.

**⚠ Atenção**

O superabastecimento do tanque de combustível por mais de três cliques ou por um bico de abastecimento padrão pode causar:

- Problemas de desempenho ao veículo, incluindo parada súbita do motor e danos ao sistema de combustível.
- Transbordamento de combustível.
- Incêndio potencial do combustível.

Tenha cuidado para não derramar combustível. Aguarde alguns segundos depois de terminar o bombeamento antes de remover o bocal. Limpe o combustível das superfícies pintadas o mais rápido possível. Consulte *Cuidados com o exterior* ⇨ *286*.

**⚠ Atenção**

Se fogo for iniciado enquanto você estiver reabastecendo, não remova o bocal. Desligue o fluxo de combustível através da bomba ou avisando o atendente. Deixe o local imediatamente.

**Abastecimento do tanque com um recipiente portátil de gasolina**

Se o veículo ficar sem combustível e precisar ser abastecido de um recipiente de gasolina portátil:

1. Localize o adaptador do funil sem tampa de dentro do veículo.
2. Insira e trave o funil no sistema de combustível sem tampa.

**⚠ Atenção**

Tentar reabastecer antes de usar o adaptador do funil pode ocasionar vazamento do combustível e danificar o sistema de combustível sem tampa. Isso pode originar um incêndio e você ou outras pessoas podem se queimar gravemente e o veículo ficar danificado.

3. Remova e limpe o adaptador do funil e retorne-o para o local de armazenamento.

## Enchimento de recipiente portátil de combustível

**⚠ Atenção**

Nunca encha um recipiente de combustível portátil enquanto este estiver no veículo.
A descarga de eletricidade estática do recipiente pode inflamar o vapor do combustível. Você poderá se queimar gravemente e podem ocorrer danos ao veículo. Para ajudar a evitar danos a você e a outras pessoas:

- Dispense combustível apenas em recipientes aprovados.
- Não encha um recipiente enquanto este estiver dentro de um veículo, em um porta-malas de um veículo, assoalho de uma

(Continuação)

**Atenção (Continuação)**

pickup ou qualquer outra superfície que não seja o solo.

- Coloque o bocal de abastecimento em contato com o lado interno da abertura de abastecimento antes de operar o bocal. O contato deverá ser mantido até que o abastecimento seja concluído.
- Não fume enquanto o combustível estiver sendo bombeado.
- Evite usar dispositivos eletrônicos.

# Como Rebocar um Trailer

## Informações gerais de reboque

**⚠ Atenção**

Nunca reboque um trailer com seu veículo. Ele não foi projetado ou destinado a rebocar um trailer.

# Conversões e inclusões

## Equipamento elétrico adicional

**⚠ Atenção**

O conector de interligação de dados (DLC) é usado para realizar manutenção no veículo e para testes de manutenção / inspeção de emissões. Consulte *Luz indicadora de funcionamento incorreto* ⇨ *110*. Um dispositivo conectado ao DLC — como um dispositivo de rastreamento não oficial de frota ou do comportamento do motorista — pode interferir nos sistemas do veículo. Isso pode afetar o funcionamento do veículo e causar um acidente. Tais dispositivos também podem

(Continuação)

**Atenção (Continuação)**

acessar informações armazenadas nos sistemas do veículo.

**Cuidado**

Alguns equipamentos elétricos podem danificar o veículo ou fazer com que componentes não funcionem, e não são cobertos pela garantia do veículo. Sempre consulte a concessionária antes de adicionar equipamentos elétricos.

Equipamentos adicionais podem drenar a bateria de 12 volts do veículo, mesmo se o veículo não estiver sendo operado.

O veículo possui um sistema de airbags. Antes de tentar adicionar qualquer equipamento elétrico ao veículo, consulte *Manutenção de veículo equipado com air bag* ⇨ *78* e *Adição de equipamentos ao veículo equipado com air bag* ⇨ *78*.

# Cuidados com o veículo

**Informações gerais**
Informações gerais . . . . . 217
Acessórios e modificações . . . 217
Informações de emissão . . . . . 218

**Verificações do veículo**
Execução do serviço de manutenção pelo proprietário . . . . . 219
Capô . . . . . 220
Visão geral do compartimento do motor . . . . . 222
Óleo do motor . . . . . 223
Sistema de vida útil do óleo do motor . . . . . 226
Fluido da transmissão automática . . . . . 227
Sistema de vida útil do filtro de ar do motor . . . . . 227
Filtro / limpador de ar do motor . . . . . 228
Sistema de resfriamento . . . . . 229
Superaquecimento do motor . . . . . 234
Fluido do lavador . . . . . 236
Freios . . . . . 236
Fluído do freio . . . . . 237
Bateria . . . . . 239
Eixo traseiro . . . . . 242
Verificação do interruptor do motor de arranque . . . . . 242
Verificação do funcionamento do controle da trava do câmbio de transmissão automática . . . . . 242
Verificação do mecanismo do freio de estacionamento e P (estacionamento) . . . . . 243
Substituição da palheta do limpador . . . . . 243
Substituição do pára-brisa . . . . 244
Amortecedor(es) a gás . . . . . 244

**Nivelamento dos faróis**
Nivelamento dos faróis dianteiros . . . . . 246

**Substituição de lâmpadas**
Substituição de lâmpadas . . . . 246
Iluminação LED . . . . . 246
Faróis . . . . . 247
Luzes do marcador lateral . . . . 247
Lanternas traseiras . . . . . 247
Lâmpadas para neblina traseiras . . . . . 247
Lâmpadas de ré . . . . . 247
Lâmpada da placa . . . . . 247
Luzes internas . . . . . 247
Iluminação do painel de instrumentos . . . . . 247

**Sistema elétrico**
Sobrecarga do sistema elétrico . . . . . 248
Fusíveis e interruptores de circuito . . . . . 248
Caixa de fusíveis do compartimento do motor . . . . 249
Bloco de fusíveis do compartimento traseiro . . . . . 253

**Rodas e pneus**
Pneus . . . . . 256
Pneus de esvaziamento limitado . . . . . 257
Pneus de perfil baixo . . . . . 258
Pneus de alto desempenho . . . . . 259
Pressão do pneu . . . . . 259
Pressão dos pneus para funcionamento em alta velocidade . . . . . 261
Sistema de monitoramento da pressão do pneu . . . . . 261
Operação do monitor de pressão do pneu . . . . . 262
Inspeção dos pneus . . . . . 266

Rodízio de pneus . . . . . 267
Quando é hora de pneus novos . . . . . 268
Comprando novos pneus . . . . . 269
Pneus e rodas de diferentes tamanhos . . . . . 271
Alinhamento da roda e balanceamento do pneu . . . . . 271
Substituição de rodas . . . . . 271
Se um pneu furar . . . . . 272
Kit de composto de vedação para pneu e compressor . . . . 274
Armazenamento do kit de vedação de pneu e compressor . . . . . 281

**Partida com cabos auxiliares**
Partida com cabos auxiliares . . . . . 282

**Reboque do veículo**
Rebocamento do veículo . . . . . 285

**Cuidados com a aparência**
Cuidados com o exterior . . . . . 286
Cuidados com o interior . . . . . 293
Tapetes do assoalho . . . . . 296

# Informações gerais

Este manual foi impresso na data indicada na capa e contém informações baseadas em um veículo totalmente equipado com os opcionais e acessórios disponíveis nessa data. Por isto, poderá haver diferenças entre o conteúdo do Manual e a configuração do seu veículo, que pode não ter alguns dos itens ali mencionados.

A General Motors reserva-se o direito de implementar quaisquer alterações em seus produtos para atender a qualquer momento as solicitações e expectativas do cliente.

Em caso de dúvidas sobre o conteúdo do seu veículo, procure uma Rede Chevrolet para consultar o Manual de Especificação de Vendas de acordo com o Número de identificação do veículo (VIN).

## Acessórios e modificações

Visando atender seus requisitos de conforto e personalização do veículo, a General Motors desenvolve e oferece opcionais do fabricante e acessórios aprovados para instalação pela Rede de Concessionárias ou Oficinas Autorizadas Chevrolet.

Recomendamos que você procure a Rede de Concessionárias ou Oficinas Autorizadas Chevrolet para obter informações sobre as opções existentes e os acessórios disponíveis.

Recomendamos usar Peças e Acessórios Genuínos e componentes aprovados pela fábrica específicos para o seu tipo de veículo. Não podemos avaliar ou garantir a confiabilidade de outros produtos, ainda que tenham aprovação concedida por entidade reguladora ou similar.

**Cuidado**

Nunca modifique o veículo. Adicionar acessórios não certificados pela GM ou fazer modificações no veículo altera sua condição original e as especificações de fábrica, deteriora a funcionalidade e o desempenho de sistemas do veículo, afetando a segurança e a durabilidade, além de levar à perda da garantia do veículo.

Por exemplos, mas não limitado a estes

O uso de combustíveis fora das especificações, instalação de gás natural comprimido, blindagem, mudanças na suspensão do veículo e uso de pneus não originais são alguns exemplos de modificações que afetam as especificações originais do veículo, o funcionamento correto, a garantia do veículo e a segurança dos ocupantes.

**Nota**

Devido à tecnologia aplicada no sistema eletrônico, não instale qualquer tipo de equipamento elétrico que não seja genuíno nos chicotes elétricos do veículo, como de alarmes, vidros elétricos, travas elétricas, ignição e / ou combustível, sistemas de áudio (por exemplo, rádio e módulos de potência), sistemas de ar-condicionado, iluminação auxiliar, dentre outros. Como consequência, o veículo poderá ser danificado e causará pane elétrica, falha de comunicação entre os componentes eletrônicos, imobilização ou até mesmo incêndio.

**ESSAS SITUAÇÕES NÃO SÃO COBERTAS PELA GARANTIA.**

A Rede de Concessionárias ou Oficinas Autorizadas Chevrolet é qualificada e tem o conhecimento apropriado para instalar acessórios genuínos que são compatíveis com os sistemas específicos de seu veículo.

Consulte uma Concessionária Chevrolet para saber quais são os acessórios aprovados para o veículo e os métodos de instalação apropriados.

## Informações de emissão

- O nível máximo de emissão de CO (monóxido de carbono) permitido para a sincronia de marcha lenta e ignição especificada (avanço inicial) é de 0,5%. Isto se aplica ao combustível padrão especificado para testes de emissão.

- A descarga de emissões pelo cárter de óleo para a atmosfera deve ser zero em qualquer condição do veículo.
- Este veículo atende os limites de emissão, como o Programa para Controle da Poluição do Ar por Veículos Motorizados (PRONCOVE), de acordo com a Resolução 18/86 do CONAMA e atualizações vigentes na data de fabricação.
- A rotação da marcha lenta não é regulável. O módulo de controle eletrônico (ECM) calcula eletronicamente a porcentagem de CO e os ajustes da marcha lenta.
- De preferência, use combustível aditivado disponível nos postos de combustível.

**Nota**

O uso de combustível que não seja o especificado poderá comprometer o desempenho do veículo, causar danos ao sistema de injeção ou até danificar o motor. Esse tipo de dano não é coberto pela garantia do veículo.

# Verificações do veículo

## Execução do serviço de manutenção pelo proprietário

**⚠ Perigo**

Execute verificações no compartimento do motor apenas quando a ignição estiver desligada.

(Continuação)

**Perigo (Continuação)**

A ventoinha de arrefecimento pode começar a funcionar mesmo com a ignição desligada.

**⚠ Perigo**

O sistema de ignição usa uma tensão extremamente alta. Não toque nele.

## Capô

Para abrir o capô:

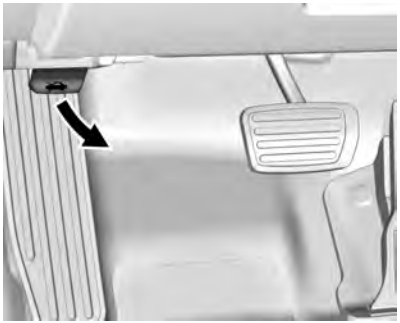

1. Puxe a alavanca de liberação abaixo do painel de instrumentos, à esquerda do volante, em frente ao apoio para os pés.

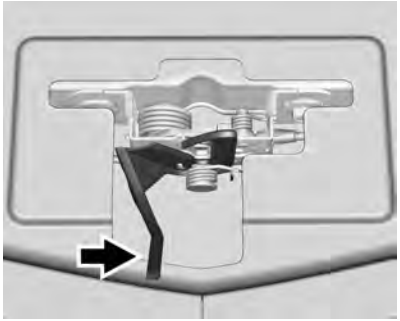

2. De frente para o capô, aperte a liberação secundária, à direita. A alavanca está próxima do centro do capô.
3. Erga o capô.

Para fechar o capô:

1. Antes de fechar o capô, verifique se as tampas de abastecimento estão apropriadamente instaladas. Erga o capô para aliar a pressão.

2. Puxe o capô para baixo do lado do passageiro para fechar firmemente. Verifique se o capô está fechado e repita o processo se necessário.

## Visão geral do compartimento do motor

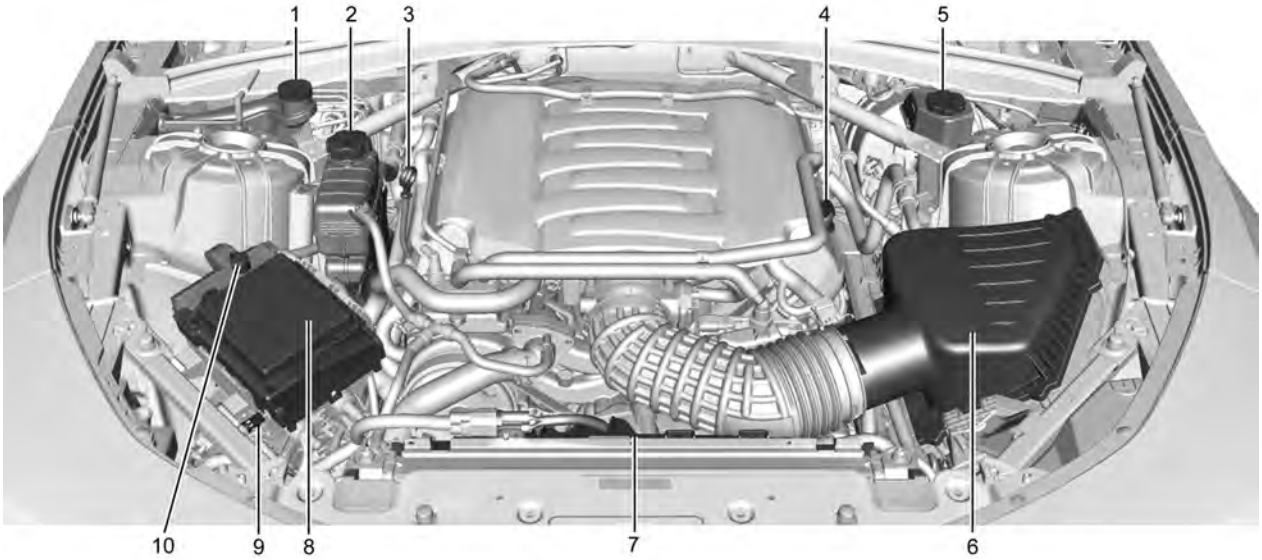

1. Reservatório do líquido lavador do para-brisa. Consulte *Fluido do lavador* ⇨ *236*.
2. Reservatório de expansão e tampa de pressão do líquido de arrefecimento do motor. Consulte *Sistema de resfriamento* ⇨ *229*.
3. Vareta de nível de óleo do motor. Consulte *Óleo do motor* ⇨ *223*.
4. Tampa de abastecimento do óleo do motor. Consulte *Óleo do motor* ⇨ *223*.
5. Reservatório do fluido de freios. Consulte *Fluído do freio* ⇨ *237*.
6. *Filtro / limpador de ar do motor* ⇨ *228*.
7. Ventoinha de arrefecimento do motor (fora da vista). Consulte *Sistema de resfriamento* ⇨ *229*.
8. *Caixa de fusíveis do compartimento do motor* ⇨ *249*.
9. Terminal negativo (-) da bateria. Consulte *Partida com cabos auxiliares* ⇨ *282*.
10. Terminal positivo (+) da bateria. Consulte *Partida com cabos auxiliares* ⇨ *282*.

## Óleo do motor

Para garantir o desempenho adequado e a vida longa do motor, uma atenção cuidadosa deverá ser dada ao óleo do motor. Seguir estes passos simples, mas importantes, ajudará a proteger seu investimento.

- Use óleo para motor aprovado de acordo com a especificação adequada e com grau de viscosidade apropriado. Consulte "Selecionando o óleo para motor correto" nesta seção.
- Verifique o nível do óleo do motor regularmente e mantenha o nível adequado do óleo. Consulte "Verificando o óleo do motor" e "Quando adicionar óleo para motor" nesta seção.
- Troque o óleo do motor no tempo apropriado. Consulte *Sistema de vida útil do óleo do motor* ⇨ *226*.
- Sempre descarte o óleo do motor de forma apropriada. Consulte "O que fazer com óleo usado" nesta seção.

### Verificando o óleo do motor

Verifique o nível do óleo para motor regularmente, a cada 650 km (400 mi), principalmente antes de viagens longas. A alça da vareta do óleo do motor é um laço. Consulte *Visão geral do compartimento do motor* ⇨ *222* para ver o local.

**⚠ Atenção**

A alça da vareta de nível de óleo do motor pode estar quente e causar queimaduras. Use uma toalha ou luva para tocar na alça da vareta de nível.

Se receber uma mensagem do Centro de Informações do Motorista (DIC), verifique o nível do óleo.

Siga estas orientações:

- Para obter uma leitura precisa, estacione o veículo sobre uma superfície plana. Verifique o nível do óleo para motor depois que o motor estiver desligado por pelo menos duas horas. Verificar o nível do óleo para motor sobre superfícies inclinadas ou logo após o motor ser desligado pode resultar em leituras incorretas. A precisão aumenta quando a verificação é feita com o motor frio, antes de dar partida. Remova a vareta e verifique o nível.
- Caso não seja possível aguardar duas horas, o motor deve ficar desligado por pelo menos 15 minutos, se não estiver quente, e por 30 minutos, se estiver quente. Puxe a vareta, limpe-a com um papel toalha ou pano limpo e empurre-a de volta até o final. Remova-a novamente, mantendo a ponta para baixo, e verifique o nível.

## Quando adicionar óleo para motor

Se o óleo estiver abaixo da área hachurada na ponta da vareta e o motor estiver desligado há pelo menos 15 minutos, adicione 1 L (1 quarto) do óleo recomendado e verifique o nível novamente. Consulte "Selecionando o óleo para motor correto" posteriormente nesta seção para obter uma explicação sobre o tipo de óleo que deve ser usado. Para ver a capacidade do cárter de óleo do motor, consulte *Capacidades e especificações* ⇨ *319*.

**Cuidado**

Não adicione óleo demais. Níveis de óleo acima ou abaixo do intervalo de operação aceitável mostrado na vareta são prejudiciais para o motor. O motor poderá ser danificado caso o nível do óleo esteja acima do intervalo de operação (ou seja, o motor tem tanto óleo que o nível está acima da área hachurada, que indica o intervalo de operação adequado). Drene o excesso de óleo ou limite a condução do veículo e busque um profissional de reparos para remover o óleo em excesso.

Consulte *Visão geral do compartimento do motor* ⇨ *222* para ver o local da tampa de abastecimento do óleo do motor.

Adicione óleo suficiente para que o nível fique dentro do intervalo de operação adequado. Empurre a vareta até o final quando concluir.

## Selecionando o óleo para motor correto

Selecionar o óleo para motor correto depende da especificação e do grau de viscosidade apropriados do óleo. Consulte *Fluidos e lubrificantes recomendados* ⇨ *307*.

### Especificação

Use óleos para motor que atendam à especificação dexos2.

Os óleos para motor aprovados pela GM que atendem às especificações dexos2 estão marcados com o logotipo de aprovação dexos2. Consulte www.gmdexos.com.

**Cuidado**

A falha em usar o óleo para motor recomendado ou equivalente poderá resultar em danos ao motor não cobertos pela garantia do veículo.

### Grau de viscosidade

Use óleo do motor de grau de viscosidade SAE 0W-40. Ao selecionar um óleo com grau de viscosidade adequado, é recomendável selecionar um óleo com a especificação correta. Consulte “Especificação”, anteriormente nesta seção. Caso o óleo 0W-40 dexos2 não esteja disponível, poderá ser utilizado o óleo para motor totalmente sintético SAE 5W-30 dexos1 para uso na cidade.

Ao selecionar um óleo com grau de viscosidade adequado, é recomendável selecionar um óleo com a especificação correta. Consulte "Especificação", anteriormente nesta seção.

## Aditivos de óleo para motor / Lavadores de óleo de motor

Não adicione nenhum produto ao óleo. Os óleos recomendados que atendem às especificações da dexos são suficientes para um bom desempenho e proteção do motor.

Lavadores do sistema de óleo do motor não são recomendados e poderão causar danos ao motor não cobertos pela garantia do veículo.

## O que fazer com óleo usado

Óleo para motor usado contém certos elementos que poderão ser prejudiciais para sua pele e até mesmo causar câncer. Não permita que óleo usado permaneça sobre sua pele por muito tempo. Limpe a pele e unhas com sabão e água ou com um bom produto de limpeza para as mãos. Lave ou descarte de forma adequada panos ou trapos contendo óleo para motor usado. Consulte os avisos do fabricante sobre o uso e descarte de produtos de óleo.

Óleo usado poderá ser uma ameaça ao ambiente. Se você mesmo trocar o óleo, assegure-se de drenar todo o óleo do filtro antes do descarte. Nunca descarte o óleo colocando-o no lixo ou derramando-o no solo, no esgoto ou em fluxos ou corpos de água. Recicle-o levando a um local que colete óleo usado.

## Sistema de vida útil do óleo do motor

### Quando trocar o óleo para motor

Este veículo possui um sistema computadorizado que indica quando se deve trocar o óleo do motor e o filtro de óleo. Isso se baseia em uma combinação de fatores, que incluem revoluções do motor, temperatura do motor e quilômetros dirigidos. Dependendo das condições de rodagem, a quilometragem na qual há indicação de troca de óleo pode variar muito. Para que o sistema de vida útil do óleo funcione adequadamente, deve-se reiniciar o sistema a cada troca de óleo.

Quando o sistema calcula que houve uma redução na vida útil do óleo, ele indica a necessidade de troca. A mensagem TROQUE O ÓLEO DO MOTOR EM BREVE é exibida. Troque o óleo assim que possível dentro dos próximos 1.000 km (600 mi). Se o veículo for conduzido apenas sob excelentes condições de rodagem, é possível que o sistema demore mais de um ano para indicar que a troca de óleo é necessária. É necessário trocar o óleo do motor e o filtro de óleo ao menos uma vez por ano e, no momento da troca, deve-se reiniciar o sistema. A sua concessionária possui mecânicos treinados que farão a troca e reinicializarão o sistema. Também é importante verificar o óleo regularmente no decorrer de um intervalo de drenagem de óleo e mantê-lo no nível adequado.

Se o sistema algum dia for reiniciado acidentalmente, o óleo deverá ser trocado em 5.000 km (3.000 mi) desde a última troca de óleo. Não se esqueça de reiniciar o sistema de vida útil do óleo sempre que o óleo for trocado.

### Como reiniciar o Sistema de vida útil do óleo para motor

Reinicie o sistema sempre que o óleo para motor for trocado, de forma que o sistema possa calcular a próxima troca de óleo para motor. Para reinicializar o sistema:

1. Exibe o VIDA REST DO ÓLEO no DIC. Consulte *Centro de informações do motorista (Driver Information Center - DIC)* ⇨ *118*.
2. Mantenha SEL pressionado no DIC enquanto a tela Vida útil do óleo está ativa. A vida útil do óleo muda para 100%.

O sistema da vida útil do óleo pode ser redefinido como indicado a seguir:

1. Exibe o VIDA REST DO ÓLEO no DIC. Consulte *Centro de informações do motorista (Driver Information Center - DIC)* ⇨ *118*.
2. Pressione totalmente e libere o pedal do acelerador três vezes dentro de cinco segundos.

O sistema será reinicializado quando a mensagem TROQUE O ÓLEO DO MOTOR EM BREVE desligar.

Caso a mensagem TROQUE O ÓLEO DO MOTOR EM BREVE seja exibida novamente ao dar a partida no veículo, o sistema de vida útil do óleo para motor não foi reinicializado. Repita o procedimento.

## Fluido da transmissão automática

### Como verificar o fluido da transmissão automática

Não é necessário verificar o nível do fluido da transmissão.
Um vazamento de fluido de transmissão é o único motivo para haver perda de fluido. Caso ocorra um vazamento, leve o veículo à concessionária e peça que seja reparado o mais rapidamente possível.

O veículo não está equipado com uma vareta de nível do fluido da transmissão. Existe um procedimento especial para verificar e trocar o fluido da transmissão. Como esse procedimento é difícil, isso deverá ser feito na concessionária.

**Cuidado**

O uso de fluido incorreto na transmissão automática poderá danificar o veículo e esses danos poderão não ser cobertos pela garantia do veículo. Use sempre o fluido da transmissão automática correto. Consulte *Fluidos e lubrificantes recomendados* ⇨ *307*.

Troque o fluido e o filtro nos intervalos listados em *Agendamento de manutenção* ⇨ *300* e certifique-se de usar o fluido listado em *Fluidos e lubrificantes recomendados* ⇨ *307*.

## Sistema de vida útil do filtro de ar do motor

### Quando trocar o filtro de ar do motor

Se equipado, este recurso fornece uma indicação de quando o filtro de ar do motor deve ser trocado. Ele se baseia nas condições de

condução, que podem fazer com que o intervalo de troca varie muito. É possível que uma troca do filtro de ar não seja indicada por até quatro anos.

Quando for exibida a mensagem "Substitua na próxima troca de óleo", o filtro de ar do motor deverá ser trocado junto com a próxima troca de óleo. Quando for exibida a mensagem "Troque o filtro de ar do motor agora", então o filtro deverá ser trocado o mais rápido possível. Reinicialize o sistema de vida útil do filtro de ar do motor após a substituição do filtro. Consulte a concessionária para reparo e reinicialização do sistema.

### Como reinicializar o sistema de vida útil do filtro de ar do motor

Reinicie o sistema sempre que o filtro de ar motor for trocado, de forma que o sistema possa calcular a próxima troca do filtro de ar do motor.

Para reiniciar:

1. Coloque o veículo em P (Estacionamento).
2. Selecione vida útil do filtro de ar do motor no menu do DIC. Consulte *Centro de informações do motorista (Driver Information Center - DIC)* ⇨ *118*.
3. Pressione ▷ para mover até a área do visor Reiniciar / desativar. Selecione Reiniciar e depois pressione **SEL**. Pressione Sim para confirmar a reinicialização.
4. Será exibido Vida útil do filtro de ar 100% quando o sistema de vida útil do filtro de ar do motor for reinicializado com sucesso.

## Filtro / limpador de ar do motor

O filtro de ar do motor fica no compartimento do motor no lado do motorista do veículo. Consulte *Visão geral do compartimento do motor* ⇨ *222* para ver a localização.

### Quando inspecionar o limpador / filtro de ar do motor

- Para obter informações sobre os intervalos de troca e de inspeção do filtro de ar do motor, consulte *Agendamento de manutenção* ⇨ *300*.
- Se equipado com o Sistema de vida útil do filtro de ar do motor, consulte *Sistema de vida útil do filtro de ar do motor* ⇨ *227*.
- Caso dirija em áreas muito poeirentas, siga os intervalos de inspeção e troca do filtro de ar do motor, consulte *Agendamento de manutenção* ⇨ *300*.

### Como inspecionar o limpador / filtro de ar do motor

Não dê a partida no motor ou opere o motor com o compartimento do filtro de ar do motor / elemento aberto. Antes de remover o filtro de ar do motor / elemento, certifique-se de que a carcaça do filtro de ar do

motor / elemento e componentes próximos estejam sem sujeiras e detritos. Remova o filtro de ar do motor / elemento. Bata e balance o filtro de ar do motor / elemento levemente (longe do veículo) para retirar poeira e sujeira superficiais. Verifique se há danos no filtro de ar do motor / elemento e substitua-o se houver. Não limpe o filtro / purificador de ar do motor nem os componentes com água ou ar comprimido.

Para inspecionar ou trocar o limpador / filtro de ar do motor:

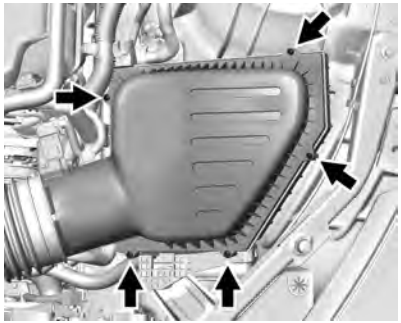

1. Remova os cinco parafusos e levante o conjunto da tampa.
2. Inspecione ou troque o filtro de ar / elemento.
3. Realize as etapas 1 a 2 de forma inversa para reinstalar a tampa do compartimento.

**⚠ Atenção**

Deixar o motor funcionar com o limpador / filtro de ar desligado pode fazer com que você ou outras pessoas sofram queimaduras. Tome cuidado ao trabalhar no motor. Não dê partida no motor ou conduza o veículo sem o filtro de ar / filtro, pois podem existir chamas presentes se o motor tiver uma ignição prematura.

**Cuidado**

Se o limpador / filtro de ar não estiver instalado, poderá entrar sujeira facilmente no motor, o que poderá danificá-lo. Sempre mantenha o limpador / filtro de ar no lugar ao dirigir.

## Sistema de resfriamento

O sistema de arrefecimento permite que o motor mantenha a temperatura correta de funcionamento.

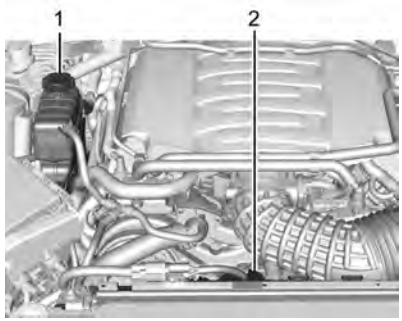

1. Reservatório de expansão e tampa de pressão do líquido de arrefecimento do motor
2. Ventoinha de arrefecimento do motor (fora da vista)

**⚠ Atenção**

Uma ventoinha elétrica sob o capô poderá iniciar mesmo que o motor não esteja ligado e provocar ferimentos. Mantenha as mãos, as roupas e as ferramentas distantes de qualquer ventilador elétrico sob o capô.

**⚠ Atenção**

Não toque nas mangueiras do aquecedor ou do radiador, nem em outras partes do motor. Elas podem estar muito quentes e queimar você. Não opere o motor caso haja vazamento;

(Continuação)

**Atenção (Continuação)**

todo o líquido de arrefecimento pode vazar. Isso pode ocasionar incêndio no motor e pode queimar você. Conserte algum vazamento antes de conduzir o veículo.

## Líquido de arrefecimento do motor

O sistema de arrefecimento do motor contém líquido de arrefecimento DEX-COOL. Consulte *Agendamento de manutenção* ⇨ *300* e *Fluidos e lubrificantes recomendados* ⇨ *307*.

A seguinte seção explica o funcionamento do sistema de arrefecimento, como verificar o nível de líquido de arrefecimento e como completá-lo quando está baixo. Se houver um problema com superaquecimento do motor, consulte *Superaquecimento do motor* ⇨ *234*.

### O que usar

**⚠ Atenção**

Água normal e outros líquidos, como álcool, poderão ferver antes da mistura de líquido de arrefecimento apropriada. Caso seja usada água pura ou uma mistura errada, o motor pode superaquecer, mas a advertência de superaquecimento não seria acionada. O motor poderia se incendiar, queimando você ou outras pessoas.

Use uma mistura de água limpa e potável e líquido de arrefecimento DEX-COOL na proporção de 50:50. Essa mistura:

- Oferece proteção contra congelamento até -37 °C (-34 °F), temperatura externa.
- Oferece proteção contra ebulição até 129 °C (265 °F), temperatura do motor.
- Protege contra ferrugem e corrosão

- Não danifica peças de alumínio
- Ajuda a manter a temperatura correta do motor

**Cuidado**

Não use nada que não seja uma mistura de líquido de arrefecimento DEX-COOL, que cumpra o padrão GMW3420 da GM, e água limpa e potável. Qualquer outra coisa pode danificar o sistema de arrefecimento do motor e o veículo, o que não será coberto pela garantia do veículo.

Nunca descarte o líquido de arrefecimento do motor colocando-o no lixo, derramando-o no solo ou no esgoto, fluxos ou corpos de água. Faça a troca do líquido de arrefecimento do motor em uma concessionária autorizada, familiarizada com requisitos legais de descarte do material. Isto ajudará a proteger o meio ambiente e sua saúde.

## Verificando o nível de líquido de arrefecimento

O veículo deve estar sobre uma superfície plana para a verificação do nível de líquido de arrefecimento.

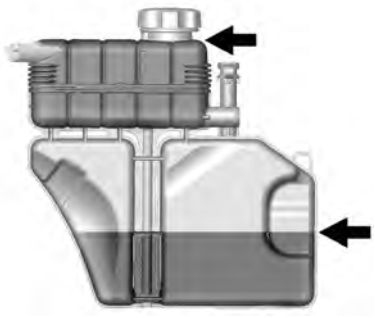

É normal o líquido de arrefecimento mover-se na tubulação de retorno da mangueira de líquido de arrefecimento superior quando o motor está funcionando. Também é normal a presença de bolhas ingressando no reservatório de expansão pela pequena mangueira.

Verifique se o líquido de arrefecimento está visível no reservatório de expansão. Caso o líquido de arrefecimento contido no reservatório de expansão esteja fervendo, não faça mais nada até que o líquido esfrie.

Se o líquido de arrefecimento estiver visível, mas o nível não estiver na linha do nível de enchimento frio ou acima dela, adicione uma mistura de 50/50 de água potável limpa e líquido de arrefecimento DEX-COOL.

Assegure-se de que o sistema de arrefecimento esteja freio antes de fazer isso.

É normal o nível do líquido de arrefecimento na câmara inferior subir e cair, de acordo com a temperatura operacional e as condições ambientais. O líquido de arrefecimento evapora da câmara inferior em condições normais de operação. Isso ocorrerá mais rapidamente se o veículo for conduzido por períodos prolongados em condições ambientais quentes e secas.

Se não houver líquido de arrefecimento visível no reservatório de expansão, adicione líquido de arrefecimento da seguinte forma:

### Como adicionar líquido de arrefecimento ao reservatório de expansão

Se nenhum problema for encontrado, verifique se o líquido de arrefecimento é visível no reservatório de expansão. Se o líquido de arrefecimento estiver visível, mas não atingir a parte inferior do gargalo de enchimento, adicione uma mistura 50/50 de água potável limpa e líquido de arrefecimento DEX-COOL ao reservatório de expansão, mas certifique-se de que o sistema de arrefecimento, incluindo a tampa de pressão do reservatório, esteja frio antes de fazê-lo.

**⚠ Atenção**

Vapor e líquidos escaldantes de um sistema de arrefecimento quente encontram-se sob pressão. Girar a tampa de pressão, mesmo que seja pouco, pode fazer com que saiam em alta velocidade e você pode vir a se queimar. Jamais desrosqueie a tampa quando o sistema de arrefecimento, inclusive a própria tampa, estiver quente. Espere até que o sistema de arrefecimento e a tampa de pressão esfriem.

**⚠ Atenção**

Água normal e outros líquidos, como álcool, poderão ferver antes da mistura de líquido de arrefecimento apropriada. Caso seja usada água pura ou uma mistura errada, o motor pode

(Continuação)

**Atenção (Continuação)**

superaquecer, mas a advertência de superaquecimento não seria acionada. O motor poderia se incendiar, queimando você ou outras pessoas.

**⚠ Atenção**

O derramamento de líquido de arrefecimento em partes quentes do motor pode queimar você. O líquido de arrefecimento contém etilenoglicol, que queimará se as peças do motor estiverem quentes o suficiente.

**Cuidado**

Deixar de seguir o procedimento específico do líquido de arrefecimento pode fazer com

(Continuação)

**Cuidado (Continuação)**

que o motor superaqueça, ocasionando danos ao sistema. Se o líquido de arrefecimento não estiver visível no reservatório de expansão, contate sua concessionária.

1. Remova a tampa de pressão do reservatório de expansão do líquido de arrefecimento da câmara superior quando o sistema de arrefecimento, inclusive a tampa de pressão do reservatório e a mangueira superior do radiador, não estiver mais quente.

   Lentamente, gire a tampa de pressão no sentido anti-horário. Se ouvir um assovio, espere até que ele pare. Isso permitirá que qualquer pressão remanescente saia pela mangueira de purga.

2. Continue girando lentamente a tampa de pressão e remova-a. Abra a tampa do acesso de serviço do reservatório de expansão para a câmara inferior.

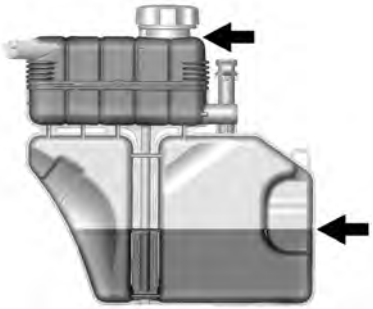

3. Abasteça a câmara superior do reservatório de expansão com a mistura adequada até a parte inferior do gargalo de enchimento. A câmara superior precisa estar complemente cheia. Abasteça a câmara inferior do reservatório de expansão pelo acesso de serviço até aproximadamente a metade.

4. Ainda sem a tampa de pressão do reservatório de expansão do líquido de arrefecimento, e com a tampa do acesso de serviço do reservatório aberta, dê partida e deixe o motor funcionar até que seja possível sentir a mangueira superior do radiador aquecendo. Tome cuidado com a ventoinha do motor.

   Nesse momento, é possível que o nível do líquido de arrefecimento no interior da câmara superior do reservatório de expansão esteja mais baixo. Se o nível estiver mais baixo, adicione mais da mistura adequada à câmara superior do reservatório de expansão, até

que o nível atinja a parte inferior do gargalo de enchimento.

5. Coloque de volta e aperte firmemente a tampa de pressão do reservatório de expansão e feche a tampa do acesso de serviço do reservatório.

**Cuidado**

Caso a tampa de pressão não esteja bem apertada, pode ocorrer perda de líquido de arrefecimento, com possível dano ao motor. Certifique-se de que a tampa está corretamente instalada e bem apertada.

Verifique o nível nas câmaras superior e inferior do reservatório de expansão quando o sistema de arrefecimento tiver esfriado. Se o líquido de arrefecimento não estiver nos níveis adequados, repita as etapas 1 a 3, reinstale a tampa de pressão e feche o acesso de serviço. Se o líquido de arrefecimento ainda não estiver nos níveis adequados quando o sistema esfriar novamente, consulte a concessionária.

## Superaquecimento do motor

O veículo conta com vários indicadores para alertar sobre o superaquecimento do motor.

Há um medidor de temperatura do líquido de arrefecimento do motor no painel de instrumentos. Consulte *Indicador de temperatura de refrigeração do motor* ⇨ *106*. Além disso, o veículo pode exibir uma mensagem no Centro de Informações do Motorista (DIC).

Se tomar a decisão de não erguer o capô quando este aviso for exibido, obtenha ajuda para reparo imediatamente.

Caso decida abrir o capô, certifique-se de que o veículo esteja estacionado sobre uma superfície plana.

Então, verifique se a ventoinha do motor está funcionando. Se o motor estiver superaquecendo, a ventoinha deverá estar em funcionamento. Se não estiver, não continue a operar o motor. Faça manutenção no veículo.

**Cuidado**

Não opere o motor se houver risco de vazamento no sistema de arrefecimento do motor. Isso pode causar a perda de todo o líquido de arrefecimento e pode danificar o sistema e o veículo. Providencie imediatamente o reparo de qualquer vazamento.

### Havendo saída de vapor do compartimento do motor

**⚠ Atenção**

Vapor e líquidos escaldantes de um sistema de arrefecimento quente encontram-se sob

(Continuação)

**Atenção (Continuação)**

pressão. Girar a tampa de pressão, mesmo que seja pouco, pode fazer com que saiam em alta velocidade e você pode vir a se queimar. Jamais desrosqueie a tampa quando o sistema de arrefecimento, inclusive a própria tampa, estiver quente. Espere até que o sistema de arrefecimento e a tampa de pressão esfriem.

### Havendo saída de vapor do compartimento do motor sem aviso de superaquecimento

O extrator do capô, se equipado, é um item funcional. Ele permitirá que a água da chuva e das lavagens do veículo ingressem no compartimento do motor e entrem em contato com superfícies quentes. Se houver saída de vapor do extrator do capô sem que haja a presença de um aviso de superaquecimento, nenhuma ação é necessária.

### Não havendo saída de vapor do compartimento do motor

Caso uma advertência de superaquecimento do motor seja exibida mas não houver saída de vapor visível ou audível, é possível que o problema não seja tão sério. Às vezes, o motor pode superaquecer ligeiramente quando o veículo:

- Sobe uma ladeira longa em dia quente
- Para após condução em alta velocidade
- Passa longos períodos em marcha lenta no trânsito

Caso a advertência de superaquecimento seja exibida e não haja sinais de vapor:

1. Desligue o ar-condicionado.
2. Ligue o aquecedor na temperatura mais alta e na maior velocidade de ventilador. Abra os vidros conforme necessário.
3. Quando for seguro, encoste o veículo, coloque o câmbio em P (Parado) ou N (Neutro) e deixe o motor em marcha lenta.

Se o medidor de temperatura do líquido de arrefecimento do motor não estiver mais na área de superaquecimento, o veículo pode ser dirigido. Continue conduzindo em baixa velocidade por mais ou menos 10 minutos. Mantenha uma distância segura do veículo à frente. Se o aviso não aparecer novamente, continue a dirigir normalmente e mande verificar o sistema de arrefecimento quanto ao funcionamento e abastecimento correto.

Se a advertência continuar, encoste, pare o carro e estacione imediatamente.

Se não houver sinal de vapor, deixe o carro parado e em marcha lenta por três minutos. Se a advertência ainda estiver sendo exibida, desligue o motor até que esfrie.

## Fluido do lavador

### O que usar

Quando o fluido do lavador do para-brisa for necessário, assegure-se de ler as instruções do fabricante antes do uso. Se estiver operando o veículo em uma área em que a temperatura possa cair abaixo do ponto de congelamento, use um fluido que tenha proteção suficiente contra congelamento.

### Adicionando fluido do lavador

Abra a tampa com o símbolo de lavador. Adicione fluido do lavador até que o reservatório esteja cheio.

Consulte *Visão geral do compartimento do motor* ⇨ *222* para ver o local do reservatório.

**Cuidado**

- Não use fluido do lavador que contenha qualquer tipo de camada de repelente de água. Isso pode fazer com que as palhetas do limpador trepidem ou pulem.
- Não use líquido de arrefecimento do motor (anticongelamento) no lavador do para-brisa. Ele poderá danificar o sistema do lavador do para-brisa e a pintura.
- Não misture água em fluido do lavador pronto para o uso. A água poderá fazer com que a solução congele e danifique o tanque de fluido do lavador, bem como outras partes do sistema do lavador.

(Continuação)

**Cuidado (Continuação)**

- Ao usar fluido do lavador concentrado, siga as instruções do fabricante para a adição de água.
- Encha o tanque do fluido do lavador somente até três quartos quando estiver muito frio. Isto permitirá a expansão do fluido se ocorrer congelamento, o que poderia danificar o tanque se ele estivesse completamente cheio.

## Freios

As pastilhas dos freios a disco possuem indicadores embutidos de desgaste, que emitem um som estridente de advertência quando as pastilhas estão desgastadas e precisam ser substituídas. O som pode ser intermitente ou pode ser ouvido constantemente quando

o veículo está em movimento, exceto ao pisar com força no pedal de freio.

**⚠ Atenção**

O som de advertência de desgaste dos freios significa que, em breve, os freios deixarão de funcionar adequadamente. Isso poderia provocar um acidente. Ao ouvir o som de advertência de desgaste dos freios, providencie o reparo do veículo.

**Cuidado**

Continuar a dirigir com as pastilhas de freio desgastadas pode levar à necessidade de reparos muito caros nos freios.

Algumas condições climáticas ou de rodagem podem provocar um chiado nos freios quando são aplicados pela primeira vez ou ao se pisar levemente no pedal de freio. Isso não significa que há algo de errado com os freios.

Se o veículo for equipado com lonas de freio de alto desempenho, pode haver um acúmulo maior de poeira de freio, bem como ruídos menores, em comparação às lonas de freio padrão.

Para evitar pulsação dos freios, é preciso que as porcas das rodas estejam apertadas apropriadamente. Quando é feito o rodízio dos pneus, inspecione o desgaste das pastilhas de freio e aperte as porcas das rodas de maneira uniforme e na sequência adequada de acordo com as especificações de torque. Consulte *Capacidades e especificações* ⇨ *319*.

As pastilhas de freio devem ser substituídas como um conjunto completo.

### Curso do pedal do freio

Consulte sua concessionária se o pedal de freio não retornar à altura normal ou se houver um aumento rápido no curso do pedal. Isto poderá ser um sinal de que é necessário um reparo no freio.

## Fluído do freio

O reservatório do cilindro mestre do freio é abastecido com fluido de freios DOT 3 aprovado pela GM, conforme indicado na tampa do reservatório. Consulte *Visão geral do compartimento do motor* ⇨ *222* para ver o local do reservatório.

**Verificando o fluido de freios**

Com o veículo em P (Parado) e sobre uma superfície plana, o nível do fluido de freios deve ficar entre as marcas MIN e MAX no reservatório do fluido de freios.

Há apenas dois motivos para ocorrer uma queda no nível de fluido de freios no reservatório:

- Desgaste normal da lona de freio. Após a instalação de novas pastilhas, o nível de fluido sobe novamente.
- Um vazamento de fluido no sistema hidráulico do freio. Ter reparos no sistema hidráulico do freio. Com um vazamento, os freios não funcionarão adequadamente.

Sempre limpe a tampa do reservatório e a área ao redor delaantes de removê-la.

Não complete o reservatório do fluido de freios. Adicionar fluido ao reservatório não corrige o vazamento. Caso mais fluido seja adicionado e as pastilhas de freio estejam gastas, haverá fluido demais quando as pastilhas novas forem instaladas. Adicione ou remova fluido, conforme necessário, apenas quando algum reparo for efetuado no sistema hidráulico do freio.

**⚠ Atenção**

Caso seja adicionado fluido de freios em excesso, o fluido pode derramar no motor e pegar fogo,

(Continuação)

**Atenção (Continuação)**

caso o motor esteja quente o suficiente. Você ou outras pessoas podem sofrer queimaduras, e o veículo pode ser danificado. Adicione fluido apenas quando algum reparo for efetuado no sistema hidráulico dos freios.

Quando o fluido de freios cai a um nível baixo, a luz de advertência dos freios acende-se. Consulte *Luz de advertência do sistema de freio* ⇨ *112*.

O fluido de freios absorve água ao longo do tempo, o que degrada sua eficácia. Substitua o fluido de freios em intervalos específicos para evitar maiores distâncias de frenagem. Consulte *Agendamento de manutenção* ⇨ *300*.

**O que adicionar**

Use apenas fluido de freios DOT 3 aprovado pela GM de um recipiente limpo e vedado. Consulte *Fluidos e lubrificantes recomendados* ⇨ *307*.

**⚠ Atenção**

Usar fluido de freio contaminado ou incorreto pode resultar em danos ao sistema de freio. Isso pode resultar em perda de frenagem e levar a ferimentos. Sempre use o fluido de freios adequado aprovado pela GM.

**Cuidado**

Se o fluido de freios for derramado nas superfícies pintadas do veículo, o acabamento da pintura poderá ser danificado. Lave qualquer superfície pintada imediatamente.

## Bateria

A bateria do equipamento original dispensa manutenção. Não remova a tampa e não adicione fluido.

A bateria fica no porta-malas atrás do painel de acabamento, no lado do passageiro do veículo. Consulte o número de substituição mostrado na etiqueta original da bateria quando uma nova bateria for necessária.

O veículo conta com uma bateria AGM (Absorbed Glass Mat, Absorção por manta de fibra de vidro) de 12 volts. A instalação de uma bateria de 12 volts padrão resultará na redução de sua vida útil. Alguns carregadores de baterias de 12 volts contam com uma configuração para baterias AGM de 12 volts. Se disponível, use um carregador com a configuração AGM para limitar a tensão de carregamento em 14,8 volts.

**⚠ Atenção**

Não use fósforos ou chamas próximo à bateria do veículo. Se precisar de mais luz, use uma lanterna.

Não fume próximo à bateria do veículo.

Ao trabalhar próximo à bateria do veículo, proteja os olhos com óculos protetores.

Mantenha crianças afastadas das baterias de veículos.

**⚠ Atenção**

As baterias contêm ácido que pode queimá-lo e gás que pode explodir. Você poderá se ferir gravemente se não tiver cuidado.

Siga cuidadosamente as instruções ao trabalhar próximo a uma bateria.

Polos, terminais e acessórios relacionados da bateria contêm chumbo e compostos de chumbo que podem causar câncer e problemas na reprodução. Lave as mãos antes de manusear.

## Armazenamento do veículo

A bateria ACDelco que equipa o seu veículo dispensa manutenção periódica. Se o veículo não for usado durante 30 dias ou mais, desconecte o cabo do pólo negativo da bateria para não descarregá-la.

**Cuidado**

- Acender fósforos perto da bateria poderá causar uma explosão de gás. Se você necessitar de mais iluminação no compartimento do motor, use uma lanterna.
- A bateria, mesmo quando selada, contém ácido que pode causar queimaduras. Se o ácido cair em sua pele ou olhos, lave as partes afetadas com água corrente e procure cuidados médicos imediatamente.
- Para minimizar o risco de contato de gotas da solução com os olhos, use óculos de proteção ao manusear baterias.
- A General Motors não se responsabiliza por acidentes causados por negligência ou pelo manuseio incorreto de baterias.

Uso não frequente: Remova o cabo preto negativo (-) da bateria para evitar que a carga diminua.

Armazenamento prolongado: Remova o cabo preto negativo (-) da bateria ou use uma carga de compensação.

## Reciclagem obrigatória da bateria

Sempre que trocar a bateria, deixe a antiga no revendedor (resolução CONAMA 401/08, de 04/11/08):

- Todo consumidor / usuário final deve devolver a bateria usada do veículo. Ela não deve ser jogada fora no lixo comum.
- A Concessionária ou Oficina Autorizada Chevrolet onde você comprou a bateria do veículo deve aceitar a devolução da bateria usada e depois enviá-la ao fabricante para fins de reciclagem.

**Cuidado**

Riscos ao entrar em contato com a solução ácida e o chumbo:

- Composição básica: chumbo, ácido sulfúrico diluído e plástico.
- Caso a solução ácida e o chumbo contidos na bateria sejam descartados no ambiente de uma maneira incorreta, poderão contaminar o solo,

(Continuação)

**Cuidado (Continuação)**

o subsolo e a água, bem como causar riscos à saúde de seres humanos.

- Se houver contato acidental com os olhos ou a pele com esses produtos, as partes afetadas deverão ser lavadas imediatamente com água e será necessário procurar cuidados médicos.
- Sempre que a bateria for carregada, mantenha-a na posição horizontal para evitar vazamento pelo respiro.

## Prevenção de danos aos componentes eletrônicos

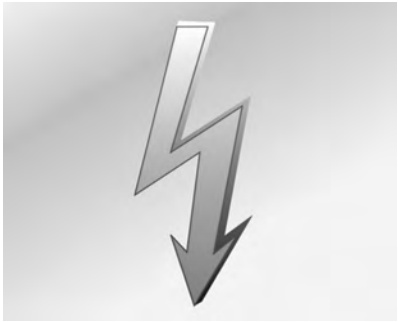

Para evitar a pane de componentes eletrônicos, nunca desconecte a bateria com o motor ligado.

Sempre que for desconectá-la, solte primeiro o cabo negativo e depois o positivo. Não inverta a posição dos cabos.

Ao reconectar, ligue primeiro o cabo positivo e depois o negativo.

## Eixo traseiro

### Quando verificar o lubrificante

Não é necessário verificar regularmente o fluido do eixo traseiro, a não ser que haja suspeita de vazamento no sistema ou a presença de algum ruído incomum. Uma perda de fluido pode indicar um problema. Inspecione e repare em uma concessionária.

## Verificação do interruptor do motor de arranque

**⚠ Atenção**

Ao fazer esta inspeção, o veículo poderá se mover subitamente. Se o veículo se mover, você ou outras pessoas poderão se ferir.

1. Antes de iniciar esta verificação, assegure-se de que haja espaço suficiente à volta do veículo.
2. Acione o freio de estacionamento e o freio normal.

   Não use o pedal do acelerador e esteja pronto para desligar o motor imediatamente se for dada a partida.
3. Tente dar a partida no motor em cada marcha. O veículo deverá dar a partida somente em P (estacionamento) ou N (neutro). Se o veículo der a partida em qualquer outra posição, entre em contato com sua concessionária para obter reparo.

## Verificação do funcionamento do controle da trava do câmbio de transmissão automática

**⚠ Atenção**

Ao fazer esta inspeção, o veículo poderá se mover subitamente. Se o veículo se mover, você ou outras pessoas poderão se ferir.

1. Antes de iniciar esta verificação, assegure-se de que haja espaço suficiente à volta do veículo. Deverá estar estacionado em uma superfície plana.
2. Acione o freio de estacionamento. Esteja pronto para aplicar o freio regular imediatamente se o veículo começar a se mover.
3. Com o motor desligado, ligue a ignição, mas não dê a partida no motor. Sem aplicar o freio

regular, tente mover a alavanca do câmbio para fora da posição P (estacionamento) com esforço normal. Se a alavanca do câmbio mover-se para fora da posição P (estacionamento), entre em contato com a concessionária para obter reparo.

## Verificação do mecanismo do freio de estacionamento e P (estacionamento)

**⚠ Atenção**

Ao fazer esta verificação, o veículo poderá começar a se mover. Você ou outras pessoas poderão sofrer ferimentos e a propriedade poderá ser danificada. Assegure-se de que haja espaço à frente do veículo caso ele comece a se mover.

(Continuação)

**Atenção (Continuação)**

Esteja pronto para aplicar o freio regular imediatamente se o veículo começar a se mover.

Estacione em uma ladeira razoavelmente inclinada, com o veículo virado para a parte inferior. Mantendo o pé no freio regular, aplique o freio de estacionamento.

- Para verificar a capacidade de retenção do freio de estacionamento: Com o motor funcionando e a transmissão em N (neutro), remova lentamente a pressão do pé do pedal do freio regular. Faça isto até que o veículo seja retido somente pelo freio de estacionamento.
- Para verificar a capacidade de retenção do mecanismo P (Estacionamento): Com o motor funcionando, mude o câmbio para P (Estacionamento). A seguir, solte o freio de estacionamento seguido do freio regular.

Entre em contato com a concessionária se forem necessários reparos.

## Substituição da palheta do limpador

As palhetas do limpador de parabrisa deverão ser inspecionadas em busca de desgaste e rachaduras. Consulte *Agendamento de manutenção* ⇨ *300*.

Palhetas de reposição vêm em diferentes tipos e são removidas de diferentes formas. Para ver o tipo e o tamanho adequados, consulte *Manutenção e substituição de peças* ⇨ *308*.

Para substituir a palheta do limpador do para-brisa:

**Cuidado**

Mantenha o capô fechado para evitar danificar a pintura.

1. Puxe o conjunto do limpador do para-brisa para fora do para-brisa.

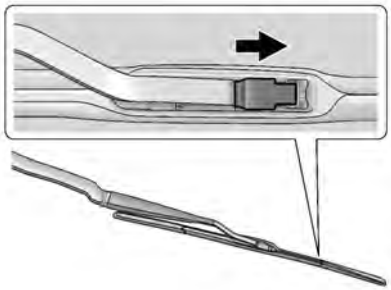

2. Levante a trava no meio da palheta do limpador, onde o braço do limpador é fixado.
3. Com a trava aberta, puxe a palheta do limpador para baixo em direção ao para-brisa, o suficiente para soltá-la da extremidade em gancho em forma de J do braço do limpador.
4. Remova a palheta do limpador.

**Cuidado**

Permitir que o braço do limpador encoste no para-brisa quando não houver uma palheta instalada poderá danificar o para-brisa. Eventuais danos não são cobertos pela garantia do veículo. Não permita que o braço do limpador encoste no para-brisa.

5. Realize as etapas 1 a 3 de forma inversa para substituir a palheta do limpador.

## Substituição do pára-brisa

### Sistema HUD

O para-brisa faz parte do sistema HUD. Caso o para-brisa tenha que ser substituído, obtenha um projetado para HUD ou a imagem do HUD poderá parecer fora de foco.

### Sistemas de auxílio ao motorista

Se o para-brisa precisar ser substituído e o veículo for equipado com sensor de câmera frontal para os Sistemas de auxílio ao motorista, recomendamos que seja adquirido um para-brisa de reposição GM. O para-brisa de reposição deve ser instalado de acordo com as especificações da GM para garantir o alinhamento correto. Caso não seja, esses sistemas podem não funcionar corretamente, eles podem exibir mensagens ou podem não funcionar. Consulte a concessionária para a substituição correta do para-brisa.

## Amortecedor(es) a gás

Este veículo é equipado com amortecedor(es) a gás para oferecer assistência em levantar

e manter aberto o capô /porta-malas / tampa do porta-malas na posição totalmente aberta.

**⚠ Atenção**

Se houver falha dos amortecedores a gás que mantêm aberto o capô, porta-malas e / ou a tampa do porta-malas, você ou outras pessoas podem se ferir gravemente. O veículo deve ser levado para a concessionária para reparos imediatamente. Inspecione visualmente os amortecedores a gás para ver se há sinais de desgaste, rachaduras ou outros danos, de tempos em tempos. Verifique para se assegurar de que capô /porta-malas / tampa do porta-malas sejam mantidos abertos com força suficiente. Se os amortecedores falharem em manter o capô

(Continuação)

**Atenção (Continuação)**

/porta-malas / tampa do porta-malas, não opere. Faça manutenção no veículo.

**Cuidado**

Não aplique fita nem pendure objetos em amortecedores a gás. E não puxe nem empurre para baixo os amortecedores a gás. Isso pode trazer danos ao veículo.

Consulte *Agendamento de manutenção* ⇨ *300*.

**Capô**

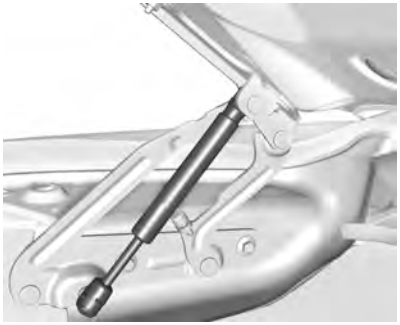

**Porta-malas**

**Tampa do porta-malas**

# Nivelamento dos faróis

## Nivelamento dos faróis dianteiros

O nivelamento do farol foi predefinido e não deverá precisar de ajustes adicionais.

Se o veículo for danificado em um acidente, o nivelamento do farol poderá ser afetado. Se for necessário ajustar os faróis dianteiros, consulte a concessionária.

# Substituição de lâmpadas

Para saber o tipo correto de lâmpadas para substituição ou qualquer procedimento de troca de lâmpada não listado nesta seção, contate a concessionária.

| Cuidado |
| --- |
| Não substitua lâmpadas incandescentes por lâmpadas LED não originais. Isto poderá causar danos no sistema elétrico do veículo. |

## Iluminação LED

Este veículo tem várias lâmpadas LED. Para substituição de qualquer conjunto de iluminação de LED, entre em contato com sua concessionária.

## Faróis

Fale com sua concessionária para obter informações sobre o procedimento de troca da lâmpada.

## Luzes do marcador lateral

Fale com sua concessionária para obter informações sobre o procedimento de troca da lâmpada.

## Lanternas traseiras

Fale com sua concessionária para obter informações sobre o procedimento de troca da lâmpada.

## Lâmpadas para neblina traseiras

Fale com sua concessionária para obter informações sobre o procedimento de troca da lâmpada.

## Lâmpadas de ré

Fale com sua concessionária para obter informações sobre o procedimento de troca da lâmpada.

## Lâmpada da placa

Para trocar uma dessas lâmpadas:

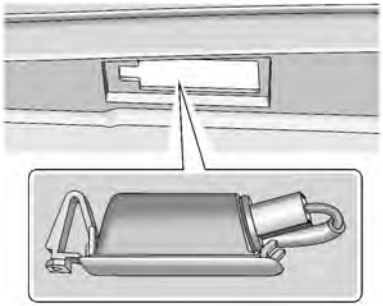

1. Solte a luz da placa de licença da abertura do painel.
2. Puxe a luz da placa de licença para baixo pela da abertura do painel.
3. Gire o soquete da lâmpada no sentido anti-horário e puxe a lâmpada para fora do bocal da lâmpada.
4. Instale a nova lâmpada.
5. Empurre a lâmpada no bocal da lâmpada e gire no sentido horário para reinstalar.
6. Reinstale a luz da placa de licença levantando-a pela abertura do painel até que o grampo esteja no lugar.

## Luzes internas

Fale com sua concessionária para obter informações sobre o procedimento de troca da lâmpada.

## Iluminação do painel de instrumentos

Fale com sua concessionária para obter informações sobre o procedimento de troca da lâmpada.

# Sistema elétrico

## Sobrecarga do sistema elétrico

O veículo tem fusíveis e disjuntores para proteger contra uma sobrecarga no sistema elétrico.

Quando a carga de corrente elétrica for muito alta, o disjuntor abrirá e fechará, protegendo o circuito até que a carga de corrente retorne ao normal ou até que o problema seja corrigido. Isto reduz de forma significativa a chance de sobrecarga no circuito e incêndio causados por problemas elétricos.

Fusíveis e disjuntores protegem dispositivos elétricos do veículo.

Substitua o fusível com falha por um novo do mesmo tamanho e classificação.

Se houver um problema na estrada e um fusível precisar ser substituído, um fusível de mesma amperagem poderá ser usado. Escolha algum recurso do veículo que não seja necessário e substitua-o o mais rápido possível.

### Fiação dos faróis

Uma sobrecarga elétrica poderá fazer com que as luzes liguem e desliguem ou, em alguns casos, permaneçam desligadas. Verifique a fiação do farol imediatamente se as luzes ligarem e desligarem ou se permanecerem desligadas.

### Limpadores do para-brisa

Se o motor do limpador superaquecer devido a neve ou gelo pesados, os limpadores do para-brisa pararão até que o motor esfrie e, a seguir, reiniciarão.

Apesar de o circuito ser protegido contra sobrecarga elétrica, sobrecarga devido a neve ou gelo pesados poderá causar danos nas conexões do limpador. Sempre limpe o gelo e neve pesados do para-brisa antes de usar o limpador.

Se a sobrecarga for causada por um problema elétrico, e não neve ou gelo, assegure-se de consertá-lo.

## Fusíveis e interruptores de circuito

Os circuitos de fiação do veículo são protegidos contra curto-circuitos por uma combinação de fusíveis e disjuntores. Isto reduz de forma significativa a chance de danos causados por problemas elétricos.

Para verificar um fusível, olhe o fio prateado na parte interna do fusível. Se o fio estiver quebrado ou derretido, substitua o fusível. Assegure-se de substituir um fusível defeituoso com um novo fusível de mesmo tamanho e capacidade.

**⚠ Perigo**

Fusíveis e disjuntores são marcados com sua classificação de amperagem. Não exceda a classificação de amperagem

(Continuação)

**Perigo (Continuação)**

especificada ao substituir fusíveis e disjuntores. O uso de um fusível ou disjuntor de tamanho maior pode resultar em incêndio do veículo. Você e outras pessoas podem se ferir gravemente ou morrer.

Fusíveis de mesma amperagem podem ser temporariamente emprestados de outro local de fusível, caso um fusível estrague. Substitua o fusível o mais rápido possível.

Para identificar e verificar fusíveis, disjuntores e relés, consulte *Caixa de fusíveis do compartimento do motor* ⇨ *249* e *Bloco de fusíveis do compartimento traseiro* ⇨ *253*.

## Caixa de fusíveis do compartimento do motor

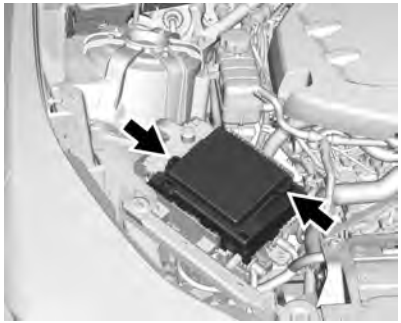

Para remover o tampa articulada da caixa de fusíveis, pressione o grampo na dianteira da tampa e abra-a para cima.

**Cuidado**

Não puxe a alavanca da caixa de fusíveis do compartimento do motor, pois ela se destina somente a fins de reparo. Se a

(Continuação)

**Cuidado (Continuação)**

alavanca for puxada, o veículo pode apresentar mau funcionamento.

**Cuidado**

Derramar líquido sobre qualquer componente elétrico do veículo poderá provocar danos. Sempre mantenha qualquer componente elétrico tampado.

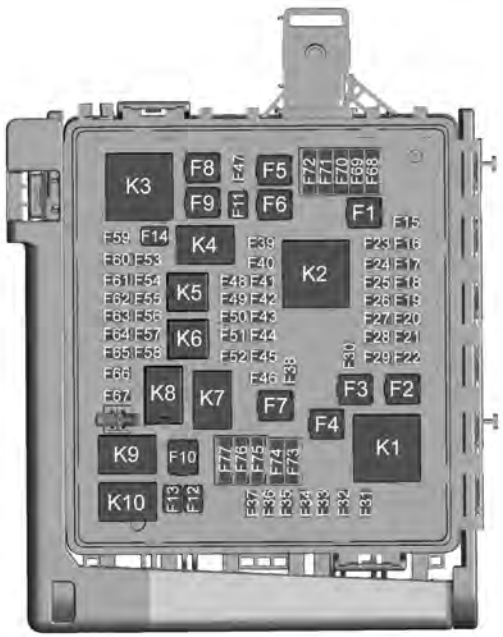


É possível que o veículo não possua todos os fusíveis, relés e funções exibidos.

| Fusíveis | Ampe-res | Uso |
|---|---|---|
| F1 | 60A | Bomba do Sistema Antitravamento do Freio (ABS) |
| F2 | - | - |
| F3 | 30 A | Banco elétrico do motorista |
| F4 | 60A | Ventoinha de resfriamento |
| F5 | 30 A | Banco elétrico do passageiro |
| F6 | - | - |
| F7 | - | - |
| F8 | - | - |
| F9 | - | - |
| F10 | - | - |
| F11 | 15 A | AUX DRL |
| F12 | 30 A | Limpador dianteiro |

| Fusíveis | Ampe-res | Uso |
|---|---|---|
| F13 | 30 A | Arranque |
| F14 | 30 A | Bomba do freio a vácuo |
| F15 | 10 A | Módulo de nivelamento automático dos faróis |
| F16 | 15 A | Banco dianteiro aquecido |
| F17 | 10 A | Vidro do passageiro |
| F18 | 15 A | Módulo de controle da carroceria 4 |
| F19 | 10 A | SDM / AOS |
| F20 | 10 A | Navegação / OnStar |
| F21 | 10 A | Módulo de controle da carroceria 6 |
| F22 | 30 A | Válvula do Sistema Antitravamento do Freio (ABS) |
| F23 | - | - |
| F24 | - | - |
| F25 | 5 A | Trava elétrica da coluna de direção |
| F26 | 10 A | Módulo de controle da carroceria 2 |
| F27 | - | - |
| F28 | 15 A | Módulo de controle da carroceria 3 |
| F29 | 30 A | Módulo de controle da carroceria 8 |
| F30 | 20 A | Limpador do para-brisa |
| F31 | 20 A | Farol LED direito |
| F32 | 20 A | Farol LED esquerdo |
| F33 | - | - |
| F34 | 15 A | Buzina |
| F35 | 10 A | Motor de nivelamento automático dos faróis |
| F36 | 10 A | Farol alto esquerdo |
| F37 | 10 A | Farol alto direito |
| F38 | - | - |
| F39 | - | - |
| F40 | 20 A | Centro elétrico traseiro / Ignição |
| F41 | 5 A | Painel de instrumentos / Ignição |
| F42 | 10 A | HVAC/ ISRVM / OSRVM |

| Fusíveis | Amperes | Uso |
|---|---|---|
| F43 | 15 A | Válvula de exaustão dianteira / Gerenciamento de combustível ativo |
| F44 | - | - |
| F45 | 30 A | Teto solar |
| F46 | 10 A | Módulo de controle da carroceria 7 |
| F47 | 10 A | CGM |
| F48 | 10 A | Compressor A / C |
| F49 | 15 A | Volante aquecido |
| F50 | 10 A | Módulo de controle do sistema de combustível / Ignição |
| F51 | 15 A | Válvula de exaustão traseira PTSQ |
| F52 | - | - |
| F53 | - | - |
| F54 | 15 A | Bomba de líquido de arrefecimento do motor |
| F55 | 5 A | Combustível inicial |
| F56 | - | - |
| F57 | 15 A | Módulo de controle do motor / Ignição |
| F58 | 15 A | Módulo de controle da transmissão / Ignição |
| F59 | - | - |
| F60 | 15 A | Bateria do módulo de controle da transmissão |
| F61 | 10 A | Circuito fechado / veículo |
| F62 | 15 A | Bobinas de ignição - ímpares |
| F63 | 15 A | Sensor de O2/ /circuito fechado |
| F64 | 15 A | Bobinas de ignição - pares |
| F65 | - | - |
| F66 | 25 A | Módulo de controle do motor 1 |
| F67 | 10 A | Módulo de controle do motor 2 |
| F68 | 5 A | Sobressalente |

| Fusíveis | Ampe-res | Uso |
|---|---|---|
| F69 | 7,5 A | Sobressalente |
| F70 | 10 A | Sobressalente |
| F71 | 15 A | Sobressalente |
| F72 | 20 A | Sobressalente |
| F73 | 25 A | Sobressalente |
| F74 | 30 A | Sobressalente |
| F75 | 2 A | Sobressalente |
| F76 | 15 A | Sobressalente |
| F77 | 30 A | Sobressalente |

| Relés | Uso |
|---|---|
| K1 | - |
| K2 | Funcionamento / acionamento |
| K3 | - |
| K4 | Bomba de aspiração |
| K5 | Controle do A / C |
| K6 | Bomba do líquido de arrefecimento |
| K7 | Módulo de controle do motor |
| K8 | Combustível inicial |
| K9 | - |
| K10 | Arranque |

## Bloco de fusíveis do compartimento traseiro

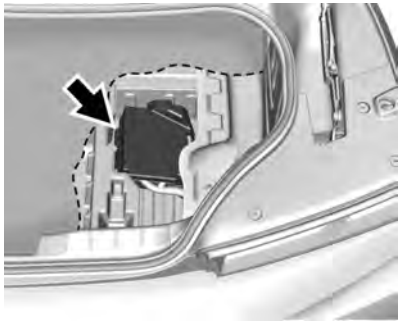

A caixa de fusíveis do porta-malas está do lado direito, sob o assoalho do porta-malas.

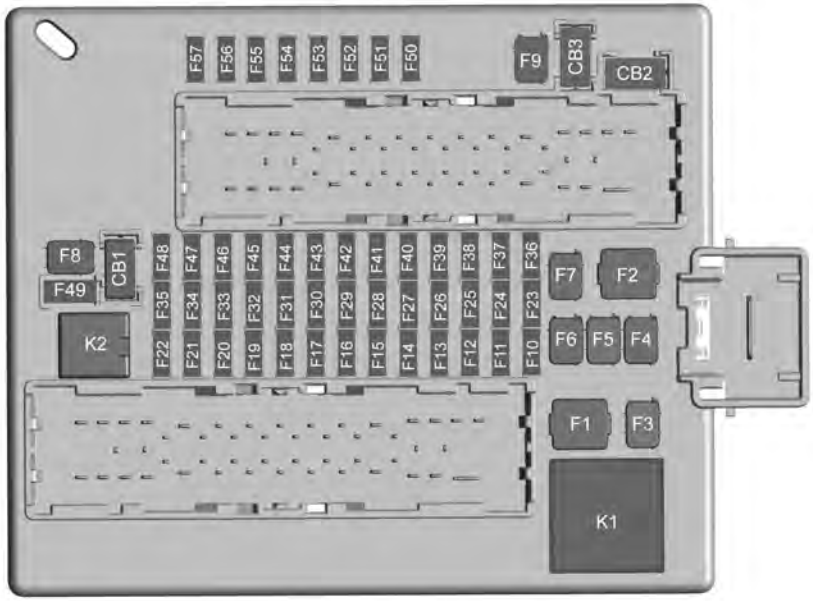


É possível que o veículo não possua todos os fusíveis, relés e funções exibidos.

| Fusíveis | Ampe-res | Uso |
|---|---|---|
| F1 | 40 A | Desembaçador do vidro traseiro |
| F2 | 40 A | Ventoinha dianteira |
| F3 | 30 A | Freio de estacionament-o elétrico |
| F4 | - | - |
| F5 | - | - |
| F6 | 30 A | Módulo de controle de tração na traseira |
| F7 | 30 A | Vidro direito |
| F8 | - | - |
| F9 | 30 A | Vidro esquerdo |
| F10 | 10 A | Espelho aquecido |
| F11 | - | - |

| Fusíveis | Ampe-res | Uso |
|---|---|---|
| F12 | 7,5 A | Volante aquecido |
| F13 | - | - |
| F14 | 15 A | Controle do HVAC |
| F15 | 10 A | Sobressalente |
| F16 | 15 A | Visor |
| F17 | 7,5 A | Sobressalente |
| F18 | - | - |
| F19 | 10 A | Banco dianteiro ventilado |
| F20 | 10 A | Sobressalente |
| F21 | - | - |
| F22 | - | - |
| F23 | 10 A | Módulo de controle da carroceria |
| F24 | - | - |
| F25 | - | - |
| F26 | - | - |
| F27 | 10 A | Luzes RGB |
| F28 | 5 A | Entrada passiva / Bateria com partida passiva |
| F29 | 10 A | Conector de dados (Data Link Connector - DLC) |
| F30 | 10 A | Ventilação do canister |
| F31 | 10 A | Capota dobrável elétrica |
| F32 | 10 A | Módulo do banco com memória |
| F33 | 5 A | Carregador sem fio |
| F34 | 10 A | Bateria do módulo de controle do motor |
| F35 | 20 A | Módulo de controle do sistema de combustível V6 |
| F36 | - | - |
| F37 | 15 A | Trava elétrica da coluna de direção |
| F38 | 5 A | Espelho retrovisor externo / vidro elétrico |
| F39 | 10 A | Fechamento traseiro |
| F40 | - | - |
| F41 | 5 A | Controle de tensão regulado pela bateria |
| F42 | 25 A | SADS |
| F43 | - | - |

| Fusíveis | Amperes | Uso |
|---|---|---|
| F44 | 30 A | Solenoide da capota dobrável |
| F45 | 30 A | Amplificador |
| F46 | 30 A | Módulo de controle do sistema de combustível V8 |
| F47 | 30 A | Desvio |
| F48 | - | - |
| F49 | 2 A | Volante |
| F50 | 10 A | Módulo da câmera frontal |
| F51 | 10 A | Módulo da câmera |
| F52 | 10 A | Assistência de estacionamento ultrassônica |
| F53 | 15 A | Módulo de controle traseiro do motorista |
| F54 | 10 A | Alerta de ponto cego lateral |
| F55 | 15 A | Rádio |
| F56 | - | - |
| F57 | - | - |

| Relés | Amperes | Uso |
|---|---|---|
| K1 | - | Desembaçador do vidro traseiro |
| K2 | - | Bomba de combustível |

| Disjuntores | Amperes | Uso |
|---|---|---|
| CB1 | - | - |
| CB2 | 15 A | Energia retida para acessórios |
| CB3 | - | - |

# Rodas e pneus

## Pneus

Todo veículo GM novo tem pneus de alta qualidade produzidos por um fabricante líder de pneus. Consulte o manual da garantia para obter informações sobre a garantia do pneu e onde obter o serviço. Para obter informações adicionais, consulte o fabricante dos pneus.

**⚠ Atenção**

- Pneus que não sofram manutenção ou que sejam usados de forma imprópria são perigosos.
- Sobrecarregar os pneus poderá causar superaquecimento como resultado de excesso de flutuações. Pode haver um estouro e um acidente grave. Consulte *Limites de carga do veículo* ⇨ *170*.

(Continuação)

**Atenção (Continuação)**

- Pneus com calibragem abaixo do limite apresentam o mesmo perigo que pneus com calibragem em excesso. O acidente resultante poderá causar ferimentos graves. Verifique todos os pneus com frequência para manter a pressão recomendada. A pressão dos pneus deverá ser verificada quando os pneus estiverem frios.
- Pneus com calibragem em excesso têm maior probabilidade de corte, furo ou rompimento por um impacto repentino, como quando atingem um buraco. Mantenha os pneus com a pressão recomendada.

(Continuação)

**Atenção (Continuação)**

- Pneus velhos ou gastos poderão causar um acidente. Se a malha estiver muito desgastada, substitua-os.
- Substitua quaisquer pneus que tenham sido danificados por impactos em buracos, meios-fios etc.
- Pneus reparados inadequadamente poderão causar um acidente. Somente a concessionária ou o centro de reparo de pneus autorizado deverão reparar, substituir, desmontar e montar os pneus.
- Não gire os pneus acima de 56 km / h (35 mph) em superfícies escorregadias como neve, lama, gelo etc. O excesso de giro poderá fazer com que os pneus explodam.

Consulte *Pressão dos pneus para funcionamento em alta velocidade* ⇨ *261* para obter informações sobre ajuste de pressão para condução em alta velocidade.

## Pneus de esvaziamento limitado

Este veículo, quando novo, pode ter tido pneus tipo run-flat. Não há pneu reserva, equipamento para troca de pneus nem espaço para armazenar um pneu no veículo.

O veículo também conta com um Sistema de monitoramento da pressão dos pneus (TPMS), que indica a perda de pressão em algum dos pneus.

**⚠ Atenção**

Se a luz de advertência de pneu vazio acender no painel de instrumentos, a capacidade de condução será reduzida durante manobras extremas. Dirigir muito

(Continuação)

**Atenção (Continuação)**

rápido pode ocasionar perda de controle, e você e outras pessoas podem sofrer ferimentos. Não dirija acima dos 90 km / h (55 mph) quando a luz de advertência de pneu vazio for exibida. Dirija com cautela e verifique a pressão dos pneus assim que possível.

Pneus tipo run-flat podem continuar em uso mesmo sem pressão do ar. Não é preciso parar no acostamento para trocar o pneu. Continue dirigindo; entretanto, não dirija muito rápido nem por longas distâncias. Dirigir com o pneu vazio pode não ser possível caso haja dano permanente. Para evitar dano permanente, mantenha a velocidade abaixo de 80 km / h (50 mph). Com carga leve, o veículo pode ser dirigido por até 100 km (60 mi); com carga moderada, por 80 km (50 mi); com carga pesada, por 45 km (25 mi). Assim que possível, fale com a concessionária GM autorizada ou unidade mais próxima de reparo de pneus tipo run-flat para inspeção e reparo ou troca.

Ao dirigir com um pneu tipo run-flat vazio, evite buracos e outras irregularidades na estrada, que podem causar danos irreparáveis ao pneu e / ou roda. Caso um pneu seja danificado ou usado para percorrer alguma distância enquanto vazio, consulte um centro de reparos autorizado de pneus tipo run-flat para determinar se ele pode ser reparado ou se deve ser trocado. Para manter o recurso run-flat, todos os pneus de reposição devem ser pneus tipo run-flat.

Para localizar a concessionária GM ou a unidade de pneus tipo run-flat, ligue para a Assistência ao cliente.

As hastes das válvulas dos pneus tipo run-flat têm sensores que fazem parte do TPMS. Consulte *Sistema de monitoramento da pressão do pneu* ⇨ *261*. Esses sensores contam com baterias projetadas para uma vida útil de 10 anos em condições normais. Consulte sua concessionária para trocar as rodas ou os sensores.

## Pneus de perfil baixo

Se o veículo tiver pneus de tamanho 245/40ZR20 e 275/35ZR20, eles são classificados como pneus de perfil baixo.

**Cuidado**

Pneus de baixo custo são mais suscetíveis a danos em perigos na estrada ou impacto no meio-fio do que pneus padrão. Danos aos pneus e / ou conjunto da roda poderão ocorrer ao entrar em contato com perigos na estrada, como buracos ou objetos afiados ou ao deslizar contra o meio-fio. A garantia não cobre esse tipo de dano. Mantenha o conjunto de pneus com a pressão correta e,

(Continuação)

**Cuidado (Continuação)**

quando possível, evite contato com meios-fios, buracos e outros perigos na estrada.

## Pneus de alto desempenho

### Pneus para o verão de alto desempenho

Este veículo pode vir equipado com pneus para o verão de alto desempenho 245/40ZR20 e 275/35ZR20. Esses pneus têm uma banda de rodagem e um composto especiais otimizados para o desempenho máximo em estradas secas e molhadas. Esse composto e a banda de rodagem especiais reduzirão o desempenho em climas frios, no gelo e na neve. Recomenda-se instalar pneus para climas frios no veículo se houver frequente condução em temperaturas abaixo de aproximadamente 5 °C (40 °F) ou em estradas possivelmente cobertas de gelo ou de neve.

**Cuidado**

Pneus de climas quentes de alto desempenho possuem compostos que perdem flexibilidade e podem gerar rachaduras na superfície na área da banda de rodagem em temperaturas abaixo de -7 °C (20 °F). Sempre armazene pneus para climas quentes de alto desempenho em ambientes fechados e sob temperaturas acima de -7°C (20 °F) quando não estiverem em uso. Se os pneus forem sujeitos a -7 °C (20 °F) ou menos, deixe-os aquecer em um espaço aquecido em pelo menos 5 °C (40 °F) por 24 horas ou mais antes de instalá-los ou conduzir um veículo onde eles foram instalados. Não aplique calor nem sopre ar

(Continuação)

**Cuidado (Continuação)**

aquecido diretamente nos pneus. Sempre inspecione os pneus antes de usar. Consulte *Inspeção dos pneus* ⇨ *266*.

## Pressão do pneu

Os pneus precisam da quantidade correta de pressão do ar para operar de forma efetiva.

**⚠ Atenção**

Nem calibragem baixa nem calibragem em excesso é bom. Pneus com baixa calibragem ou que não têm ar suficiente podem resultar em:

- Sobrecarga e superaquecimento do pneu, que poderá levar a um estouro.

(Continuação)

**Atenção (Continuação)**

- Desgaste prematuro ou irregular.
- Manuseio ruim.
- Redução na economia de combustível.

Pneus com calibragem em excesso ou que têm muito ar podem resultar no seguinte:

- Desgaste incomum.
- Manuseio ruim.
- Condução dura.
- Danos desnecessários provenientes de perigos na estrada.

A etiqueta de Informações sobre pneu e carga no veículo indica os pneus do equipamento original e as pressões de pneu frio corretas. A pressão recomendada é a pressão de ar mínima necessária para suportar a capacidade de carga máxima do veículo. Consulte *Limites de carga do veículo* ⇨ *170*.

A maneira como o veículo é carregado afeta o manuseio e o conforto da condução. Nunca carregue o veículo com mais peso do que ele foi projetado para carregar.

## Quando verificar

Verifique a pressão dos pneus uma vez por mês ou mais.

## Como verificar

Use um medidor de bolso de boa qualidade para verificar a pressão dos pneus. Não é possível determinar a pressão de calibragem adequada do pneu olhando para o pneu. Verifique a pressão do pneu quando os pneus estiverem frios, ou seja, o veículo não foi dirigido por pelo menos três horas ou mais de 1,6 km (1 mi).

Remova a tampa da válvula de enchimento do pneu. Pressione o medidor de pneu firmemente contra a válvula para obter a medição da pressão. Se a pressão do pneu frio corresponder à pressão recomendada na etiqueta de Informações sobre os pneus e cargas, não é necessário ajuste adicional.

Se a pressão de calibragem estiver baixa, adicione ar até alcançar a pressão recomendada. Se a pressão de calibragem estiver alta, pressione a haste de metal no centro da válvula do pneu para liberar o ar. Verifique novamente a pressão dos pneus com o medidor de pneus.

Coloque as tampas da válvula de volta nas hastes da válvula para mantê-la sem sujeira e umidade e evitar vazamentos. Somente use tampas de válvula projetadas para o veículo pela GM. Os sensores TPMS podem ser danificados, o que não será coberto pela garantia do veículo.

## Pressão dos pneus para funcionamento em alta velocidade

**⚠ Atenção**

Dirigir em velocidades altas, 160 km / h (100 mph) ou superior, coloca esforço adicional sobre os pneus. A condução sustentada em alta velocidade causa acúmulo de excesso de calor e poderá causar falha súbita nos pneus. Isso pode ocasionar um acidente, causando mortes. Alguns pneus com capacidade para velocidades altas requerem ajuste de pressão de calibragem para operação em alta velocidade. Quando os limites de velocidade e as condições da estrada permitirem que o veículo seja conduzido em velocidades altas, assegure-se de que os pneus que tenham a capacidade para operação em alta velocidade

(Continuação)

**Atenção (Continuação)**

estejam em excelentes condições e estejam na pressão correta nos pneus frios para a carga do veículo.

Veículos com pneus de tamanho 245/40ZR20 95Y e 275/35ZR20 98Y têm pneus com capacidade de uso para altas velocidades.

Certifique-se de que os veículos com pneus de tamanho 245/40ZR20 95Y e 275/35ZR20 98Y estejam calibrados com as pressões de calibragem frias recomendadas antes de operar em velocidades acima de 160 km / h (100 mph). Consulte *Limites de carga do veículo* ⇨ *170* e *Pressão do pneu* ⇨ *259*.

Volte os pneus à pressão de calibragem de pneu frio recomendada quando deixar de conduzir em alta velocidade.

Consulte *Limites de carga do veículo* ⇨ *170* e *Pressão do pneu* ⇨ *259*.

## Sistema de monitoramento da pressão do pneu

**Cuidado**

Modificações realizadas ao Sistema de monitoramento da pressão dos pneus (TPMS) por qualquer pessoa além do serviço autorizado poderá anular sua autorização para uso do sistema.

O Sistema de monitoramento da pressão do pneu (TPMS) usa tecnologia de rádio e sensoriamento para verificar os níveis de pressão dos pneus. Os sensores do TPMS monitoram a pressão do ar nos pneus e transmitem as leituras de pressão a um receptor localizado no veículo.

Todos os pneus, inclusive o reserva (se fornecido) deverão ser verificados mensalmente, quando frios, e enchidos até a pressão recomendada pela montadora, que se encontra na etiqueta de pressão dos pneus ou na etiqueta do veículo. (Caso os pneus do seu veículo sejam de tamanho diferente do indicado na etiqueta de pressão dos pneus ou na etiqueta do veículo, determine a pressão de enchimento adequada para os pneus.)

Como um dispositivo adicional de segurança, o seu veículo está equipado com um Sistema de monitoramento da pressão dos pneus (TPMS) que acende uma luz indicadora de pressão baixa quando um ou mais pneus do veículo estão muito baixos.

Por conseguinte, quando a luz indicadora de pressão baixa do pneu se acender, você deve parar o carro para verificar os pneus o mais rapidamente possível e inflá-los até a pressão adequada. Dirigir com o pneu descalibrado provoca superaquecimento do pneu, e pode levar a uma falha do pneu. A perda de pressão do pneu também reduz a eficiência de consumo e a vida útil dos sulcos do pneu, e pode afetar a dirigibilidade e a frenagem do veículo.

Note-se que o TPMS não substitui a manutenção adequada dos pneus. É responsabilidade do motorista manter a pressão correta dos pneus, mesmo se estes não estiverem descalibrados o suficiente para acionar a luz indicadora de pressão baixa do TPMS.

O seu veículo também possui um indicador de falha do TPMS, para indicar quando o sistema não estiver funcionando adequadamente. O indicador de falha do TPMS usa a luz indicadora de baixa pressão dos pneus. Quando o sistema detecta uma falha, a luz indicadora piscará durante aproximadamente um minuto e então permanecerá acesa continuamente. Essa sequência continuará cada vez que for dada a partida, até que a falha seja solucionada.

Quando o indicador de falha está aceso, é possível que o sistema não detecte ou não indique baixa pressão nos pneus como deveria. As falhas do TPMS podem ocorrer por vários motivos, inclusive pela utilização de pneus ou rodas não originais do veículo. Após trocar um ou mais pneus ou rodas, sempre verifique se a luz de falha do TPMS está acesa, para certificar-se de que os pneus e rodas novos permitem que o TPMS continue funcionando adequadamente.

Consulte *Operação do monitor de pressão do pneu* ⇨ *262* para obter informações adicionais.

## Operação do monitor de pressão do pneu

Este veículo poderá ter um Sistema de monitoramento da pressão dos pneus (TPMS). O TMPS foi projetado para avisar ao motorista quando houver uma condição de

baixa pressão dos pneus. Os sensores do TMPS estão montados em cada conjunto de pneu e roda, exceto o conjunto do pneu reserva. Os sensores do TPMS monitoram a pressão do ar nos pneus e transmitem as leituras de pressão a um receptor localizado no veículo.

Quando uma condição de baixa pressão do pneu é detectada, o TPMS acende a luz de aviso de baixa pressão, localizada no painel de instrumentos. Se a luz de aviso se acender, pare o mais rápido possível e encha os pneus com a pressão recomendada mostrada na etiqueta de Informações sobre Pneus e Carga. Consulte *Limites de carga do veículo* ⇨ *170*.

Uma mensagem para verificar a pressão em um pneu específico é exibida no visor do Centro de Informações do Motorista (DIC). A luz de advertência de baixa pressão do pneu e a mensagem de advertência do DIC acenderão a cada ciclo de ignição até que os pneus sejam calibrados com a pressão correta. Usando o Centro de informação do motorista (DIC), é possível visualizar os níveis de pressão dos pneus. Para obter informações e detalhes adicionais sobre a operação e mostradores do DIC, consulte *Centro de informações do motorista (Driver Information Center - DIC)* ⇨ *118*.

A luz de advertência de baixa pressão dos pneus poderá acender em clima frio, ao ligar o veículo pela primeira vez, e apagar ao conduzir o veículo. Isso pode ser um indicador preliminar de que a pressão dos pneus está ficando baixa e precisa ser calibrada na pressão correta.

Uma etiqueta de Informações sobre pneus e cargas mostra o tamanho dos pneus do equipamento original e a pressão de calibragem correta dos pneus quando frios. Consulte *Limites de carga do veículo* ⇨ *170* para obter um exemplo da etiqueta de Informações sobre pneus e cargas e sua localização. Consulte também *Pressão do pneu* ⇨ *259*.

O TPMS pode avisar sobre uma condição de pressão baixa do pneu mas não substitui a manutenção normal dos pneus. Consulte *Inspeção dos pneus* ⇨ *266*, *Rodízio de pneus* ⇨ *267* e *Pneus* ⇨ *256*.

**Cuidado**

Materiais selantes de pneus não são todos iguais. Um selante de pneu não aprovado pode danificar os sensores TPMS. Danos ao sensor TPMs causados pelo uso de um selante de pneu incorreto não são cobertos pela garantia do veículo. Sempre use somente o selante de pneus

(Continuação)

**Cuidado (Continuação)**

aprovado pela GM, disponível em sua concessionária ou incluído no veículo.

Kits compressores de pneus instalados na fábrica usam um composto de vedação líquido para pneu aprovado pela GM. Usar um composto de vedação para pneu não aprovado pela GM poderá danificar os sensores do TPMS. Consulte *Kit de composto de vedação para pneu e compressor* ⇨ *274* para obter mais informações sobre as instruções e os materiais do kit de calibragem.

## Luz de funcionamento incorreto do TPMS e mensagem

O TPMS não funcionará corretamente caso um dos sensores do TPMS estiver faltando ou inoperante. Quando o sistema detecta um funcionamento incorreto, a luz de aviso de pressão baixa dos pneus pisca por cerca de um minuto, depois fica ativada pelo restante do ciclo de ignição. Uma mensagem de aviso do Centro de informação do motorista (DIC) também é exibida. A luz de funcionamento incorreto e a mensagem de aviso do Centro de informação do motorista (DIC) são ativadas em cada ciclo de ignição até que o problema seja corrigido. Algumas condições que podem ocasionar isso são:

- Um dos pneus foi substituído por um pneu reserva. O pneu reserva não possui um sensor TPMS. A luz de funcionamento incorreto e a mensagem do Centro de informação do motorista (DIC) deverão apagar depois que o pneu de estrada for substituído e o processo de correspondência do sensor for executado com sucesso. Consulte "Processo de correspondência do sensor do TPMS" posteriormente nesta seção.
- O processo de correspondência do sensor TPMS não foi realizado ou não foi concluído com sucesso após o rodízio dos pneus. A luz de funcionamento incorreto e a mensagem do Centro de informação do motorista (DIC) devem apagar após a conclusão do processo de correspondência do sensor. Consulte "Processo de correspondência do sensor do TPMS" posteriormente nesta seção.
- Um ou mais sensores TPMS estão faltando ou estão danificados. A mensagem do DIC e a luz de funcionamento incorreto deverão apagar assim que os sensores do TPMS estejam instalados e o processo de combinação do sensor seja executado com sucesso. Consulte sua concessionária para obter reparo.
- Pneus ou rodas substitutos não correspondem aos pneus ou rodas originais. Pneus e rodas além dos recomendados podem

impedir que o TPMS funcione corretamente. Consulte *Comprando novos pneus* ⇨ *269*.

- Operar dispositivos eletrônicos ou estar próximo de instalações que utilizam frequências de ondas de rádio similares ao TPMS pode causar o funcionamento incorreto dos sensores do TPMS.

Se o TPMS não estiver funcionando corretamente, ele não poderá detectar nem sinalizar uma condição de pneu vazio. Consulte a concessionária para reparo caso a luz de funcionamento incorreto do TPMS e a mensagem do DIC sejam ativadas e permaneçam ativas.

## Processo de combinação do sensor TPMS

Cada sensor TPMS possui um código de identificação específico. O código de identificação precisa corresponder a uma posição do novo pneu / roda após o rodízio dos pneus do veículo ou substituição de um ou mais sensores TPMS. O sensor TPMS correspondente ao processo que também deverá ser executado após a substituição de um pneu reserva por um pneu de estrada contendo o sensor TPMS. A luz de funcionamento incorreto e a mensagem do DIC devem apagar no próximo ciclo de ignição. Os sensores correspondem às posições de pneu / roda usando uma ferramenta de aprendizado do TPMS, na ordem seguinte: pneu dianteiro lado do motorista, pneu dianteiro lado do passageiro, pneu traseiro lado do passageiro, pneu traseiro lado do motorista. Consulte a concessionária para reparo ou para adquirir uma ferramenta de regravação.

Há dois minutos para correspondência da posição do primeiro pneu / roda, e cinco minutos para correspondência de todas as quatro posições de pneu / roda. Se levar mais tempo, o processo de correspondência é interrompido e deve ser reiniciado.

O processo de correspondência do sensor do TPMS é o seguinte:

1. Engate o freio de estacionamento.
2. Coloque o veículo em modo de serviço. Consulte *Posições de ignição* ⇨ *174*.
3. Confirme se a opção da tela de informações de Pressão dos pneus está ativa. A tela de informações no DIC pode ser ativada e desativada no menu Settings (Configurações). Consulte *Centro de informações do motorista (Driver Information Center - DIC)* ⇨ *118*.
4. Use o controle multidirecional do DIC, à direita do volante, para rolar pela tela de Pressão dos pneus, na página de informações do DIC. Consulte *Centro de informações do motorista (Driver Information Center - DIC)* ⇨ *118*.
5. Mantenha pressionado o botão SEL, localizado no centro do controle multidirecional do DIC.

A buzina soa duas vezes para sinalizar que o receptor está no modo de regravação, e a mensagem APRENDIZADO DOS PNEUS ATIVO é exibida na tela do DIC.

6. Inicie com o pneu dianteiro do lado do motorista.
7. Coloque a ferramenta de regravação contra a parede lateral do pneu, próximo à haste da válvula. Depois, pressione o botão para ativar o sensor TPMS. Um toque da buzina confirma que o código de identificação do sensor obteve correspondência nessa posição de pneu e de roda.
8. Vá para o pneu dianteiro do lado do passageiro e repita o procedimento no Passo 7.
9. Vá para o pneu traseiro do lado do passageiro e repita o procedimento no Passo 7.
10. Prossiga para o pneu traseiro do lado do motorista e repita o procedimento no Passo 7.

    A buzina soa duas vezes para indicar que o código de identificação do sensor corresponde ao pneu traseiro do lado do motorista e que o processo de correspondência do sensor do TPMS não está mais ativo. A mensagem APRENDIZADO DOS PNEUS ATIVO apaga na tela do DIC.
11. Desligue o veículo.
12. Calibre os quatro pneus com a pressão recomendada, como indicado na etiqueta de Informações sobre pneus e cargas.

**Etiqueta da ANATEL**

## Inspeção dos pneus

Recomendamos que os pneus, incluindo o pneu reserva, caso o veículo tenha um, sejam inspecionados quanto a sinais de desgaste ou danos, pelo menos uma vez por mês.

Troque o pneu se:

- Puder ver os indicadores em três ou mais lugares em torno do pneu.
- Houver fio ou tecido aparecendo pela borracha do pneu.

- O sulco ou parede lateral está rachada, cortada ou rasgada o suficiente para mostrar corda ou tecido.
- O pneu tem uma saliência, ressalto ou divisão.
- O pneu tem um furo, corte ou outro dano que não pode ser reparado por causa do tamanho ou local do dano.

## Rodízio de pneus

Os pneus deverão passar por rodízio nos intervalos especificados em Manutenção Preventiva. Consulte *Agendamento de manutenção* ⇨ *300*.

Os pneus passam por rodízio para obter um desgaste uniforme em todos os pneus. O primeiro rodízio é o mais importante.

Sempre que um desgaste incomum for percebido, faça o rodízio dos pneus assim que possível, verifique a calibragem adequada dos pneus e verifique se há pneus ou rodas danificados. Se o desgaste incomum continuar depois do rodízio, verifique o alinhamento das rodas. Consulte *Quando é hora de pneus novos* ⇨ *268* e *Substituição de rodas* ⇨ *271*.

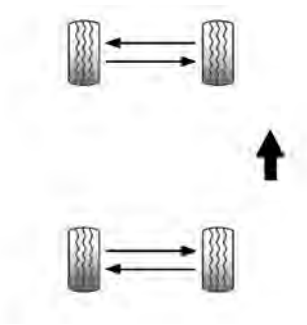

Use esse padrão de rodízio se o veículo possui tamanhos de pneus diferentes na dianteira e na traseira.

Não realize rodízio em pneus de tamanhos diferentes da dianteira para a traseira.

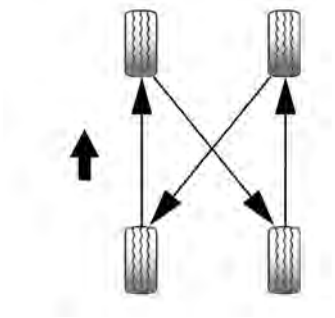

Use esse padrão de rodízio quando realizar o rodízio dos pneus do mesmo tamanho instalados nas quatro posições de rodas.

Se o veículo possuir um pneu reserva compacto, não o inclua no rodízio dos pneus.

Ajuste os pneus dianteiros e traseiros na pressão de calibragem recomendada da etiqueta de Informações sobre pneu e carga depois de fazer o rodízio dos pneus. Consulte *Pressão do pneu* ⇨ *259* e *Limites de carga do veículo* ⇨ *170*.

Reinicie o Sistema de monitoramento da pressão dos pneus. Consulte *Operação do monitor de pressão do pneu* ⇨ *262*.

Verifique se todas as porcas estão corretamente apertadas. Consulte "Torque das porcas da roda" em *Capacidades e especificações* ⇨ *319*.

**⚠ Atenção**

Ferrugem ou sujeira em uma roda, ou nas partes à qual ela é presa, poderão fazer com que as porcas das rodas fiquem soltas depois de algum tempo. A roda poderá se soltar e causar uma colisão. Ao trocar uma roda, remova qualquer sujeira ou ferrugem dos locais onde a roda é presa ao veículo. Em caso de emergência, um pano ou um papel toalha pode ser usado; no entanto, use um raspador ou uma escova de aço posteriormente, para remover toda a ferrugem ou a sujeira.

Cubra levemente o centro do cubo de roda com graxa de rolamento de roda depois de trocar uma roda ou do rodízio de pneus para evitar corrosão ou acúmulo de ferrugem. Não coloque graxa na superfície plana de montagem da roda ou nos parafusos ou nas porcas da roda.

## Quando é hora de pneus novos

Fatores como manutenção, temperaturas, velocidades de direção, carga do veículo e condições da estrada afetam a taxa de desgaste dos pneus.

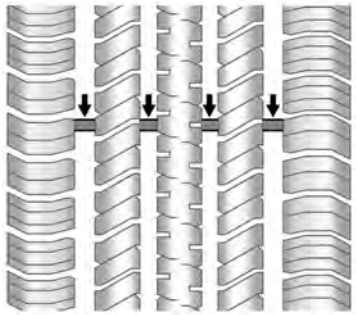

Indicadores de desgaste do sulco são uma maneira de informar quando é hora de colocar pneus novos. Indicadores de desgaste dos sulcos aparecem quando os pneus têm apenas 1,6 mm (1/16 in) ou menos restante de sulco. Consulte *Inspeção dos pneus* ⇨ *266* e *Rodízio de pneus* ⇨ *267*.

A borracha do pneu envelhece com o tempo. Isso também se aplica ao pneu reserva, caso o veículo tenha um, mesmo que nunca tenha sido usado. Vários fatores, incluindo temperaturas, condições de carga e manutenção da calibragem dos pneus afetam o envelhecimento.

A GM recomenda que os pneus, incluindo o reserva, se equipado, sejam trocados depois de seis anos, independentemente do desgaste da banda de rodagem.
A data do fabricante do pneu são os únicos quatro dígitos do Número de Identificação do Pneu (TIN) DOT, moldado na parede lateral do pneu. Os primeiros dois dígitos representam a semana (01-52) e os últimos dois dígitos, o ano. Por exemplo, a terceira semana do ano de 2010 teria uma data DOT de quatro dígitos de 0310.

### Armazenamento do veículo

Os pneus envelhecem quando armazenados montados normalmente em um veículo estacionado. Estacione um veículo que ficará parado por pelo menos um mês em uma área fresca, seca e limpa, longe do contato direto com o sol, para retardar o envelhecimento. Esta área deverá estar livre de graxa, gasolina ou outras substâncias que possam deteriorar a borracha.

Estacionar por um tempo prolongado poderá causar locais planos nos pneus que poderão resultar em vibrações durante a condução. Ao guardar um veículo por pelo menos um mês, remova os pneus ou erga o veículo para reduzir o peso sobre os pneus.

## Comprando novos pneus

A GM desenvolveu e adequou pneus específicos para o veículo. Os pneus do equipamento original instalados foram projetados para atender à classificação do sistema de Especificação de critérios de desempenho (Especificação TPC) de pneus da General Motors. Quando pneus substitutos são necessários, a GM recomenda fortemente a compra de pneus com a mesma classificação TPC Spec (Especificação TPC).

O sistema TPC Spec (Especificação TPC) considera mais de uma dezena de especificações críticas que afetam o desempenho geral do veículo, incluindo desempenho do sistema de frenagem, condução e manuseio, controle de tração e desempenho de monitoramento da pressão dos pneus. O número TPC Spec (Especificação TPC) é gravado na parede lateral do pneu, próximo ao tamanho do pneu. Se os pneus tiverem um design de sulco para todas as estações, o número TPC Spec (Especificação TPC) será seguido por um MS, relativo às iniciais de lama e neve (mud e snow).

A GM recomenda substituir os pneus gastos em conjuntos completos de quatro.
A profundidade uniforme do sulco em todos os pneus ajudará a manter o desempenho do veículo. O desempenho de frenagem e manuseio pode ser impactado de maneira adversa se todos os pneus não forem substituídos ao mesmo tempo. Se o rodízio e a manutenção apropriados tiverem sido feitos, todos os quatro pneus devem desgastar ao mesmo tempo. Consulte *Rodízio de pneus* ⇨ *267* para obter informações sobre o rodízio adequado dos pneus. No entanto, se for necessário trocar

somente os pneus gastos de um conjunto de eixo, coloque os novos pneus no eixo traseiro.

Pneus para climas frios com a mesma classificação de velocidade que os pneus originais podem não estar disponíveis para pneus com categorias de velocidade H, V, W, Y e ZR. Nunca exceda a capacidade máxima de velocidade dos pneus para climas frios ao usá-los com uma classificação de velocidade inferior.

**⚠ Atenção**

Os pneus poderão estourar durante o reparo inadequado. A tentativa de montar ou desmontar um pneu pode causar ferimento ou morte. Somente a concessionária ou o centro de serviço autorizado de pneus deve montar ou desmontar os pneus.

**⚠ Atenção**

Misturar pneus de tamanhos, marcas ou tipos diferentes pode causar perda de controle do veículo, resultando em acidente ou outro dano para o veículo. Use o tamanho, a marca e o tipo de pneus corretos em todas as rodas.

**⚠ Atenção**

Usar pneus diagonais no veículo pode fazer com que os flanges do aro da roda desenvolvam rachaduras após muitos quilômetros dirigidos. Um pneu e / ou roda pode falhar repentinamente e ocasionar um acidente. Use somente pneus de lonas radiais com as rodas no veículo.

Se os pneus do veículo precisarem ser substituídos por um pneu que não tenha um número TPC Spec (Especificação TPC), certifique-se de que eles têm o mesmo tamanho, capacidade de carga, classificação de velocidade e construção (radial) dos pneus originais.

Veículos que têm um sistema de monitoramento de pressão dos pneus podem apresentar um aviso inexato de pressão baixa se pneus sem classificação TPC Spec (Especificação TPC) estiverem instalados. Consulte *Sistema de monitoramento da pressão do pneu* ⇨ *261*.

A etiqueta de Informações sobre pneu e carga indica os pneus do equipamento original do veículo Consulte *Limites de carga do veículo* ⇨ *170* para saber o local da etiqueta e mais informações sobre a etiqueta de Informações sobre pneu e carga.

## Pneus e rodas de diferentes tamanhos

Se as rodas ou os pneus forem instalados com um tamanho diferente das rodas e pneus do equipamento original, o desempenho do veículo, incluindo frenagem, características de condução e manuseio, estabilidade e resistência a capotamento poderão ser afetados. Se o veículo tiver sistemas eletrônicos, como freios antiblocantes, airbags para capotamento, controle de tração, controle de estabilidade eletrônico ou tração em todas as rodas, o desempenho desses sistemas também poderá ser afetado.

**⚠ Atenção**

Se forem usadas rodas de tamanho diferente, pode não haver um nível de desempenho e segurança aceitável se forem escolhidos pneus não recomendados para tais rodas.

(Continuação)

**Atenção (Continuação)**

Isso aumenta o risco de acidente e ferimento grave. Use somente sistemas de rodas e pneus específicos da GM desenvolvidos para o veículo e faça com que sejam adequadamente instalados por um técnico certificado pela GM.

Consulte *Comprando novos pneus* ⇨ *269* e *Acessórios e modificações* ⇨ *217*.

## Alinhamento da roda e balanceamento do pneu

Os pneus e as rodas foram alinhados e balanceados na fábrica para oferecer o máximo em vida útil para o pneu e o melhor desempenho geral. Ajustes ao alinhamento das rodas e ao balanceamento dos pneus não serão necessários de forma regular. Considere a realização de uma verificação de alinhamento se houver desgaste incomum dos pneus ou se o veículo estiver puxando para um dos lados. Um puxar de leve para a esquerda ou para a direita, dependendo da inclinação da estrada e / ou outras variações em sua superfície, como valas ou sulcos, é normal. Caso o veículo esteja vibrando ao ser conduzido em uma rua ou estrada em boas condições, pode haver necessidade de refazer o balanceamento das rodas e dos pneus. Consulte sua concessionária para obter um diagnóstico apropriado.

## Substituição de rodas

Substitua qualquer roda que esteja torta, rachada ou muito enferrujada ou corroída. Se as porcas da roda ficarem soltando, a roda, parafusos da roda e porcas da roda deverão ser substituídos. Se houver vazamento de ar da roda, substitua-a. Algumas rodas de alumínio podem ser reparadas. Consulte sua concessionária se alguma destas condições existir.

A concessionária saberá o tipo de roda necessária.

Cada roda nova deverá ter a mesma capacidade de carga, diâmetro, largura e deslocamento e ser montada da mesma forma que aquela que estiver substituindo.

Substitua rodas, parafusos da roda, porcas da roda ou sensores do Sistema de monitoramento da pressão do pneu (TMPS) por novas peças de equipamentos originais da GM.

**⚠ Atenção**

O uso de rodas, parafusos das rodas ou porcas das rodas substitutos incorretos pode ser perigoso. Isso pode afetar a frenagem e o manuseio do veículo. Os pneus podem perder ar e ocasionar a perda de controle, causando um acidente. Sempre use a roda, os parafusos e porcas corretas para a troca.

**Cuidado**

A roda errada também poderá causar problemas com a vida útil do rolamento, o resfriamento do freio, a calibragem do velocímetro ou do hodômetro, o nivelamento dos faróis, o diferencial traseiro, a altura do para-choque, a distância do solo do veículo e a folga do pneu ou corrente do pneu à carroceria e ao chassi.

Consulte *Se um pneu furar* ⇨ *272* para obter mais informações.

## Se um pneu furar

Se o veículo tiver pneus tipo run-flat, não é preciso parar no acostamento para trocar um pneu furado. Consulte *Pneus de esvaziamento limitado* ⇨ *257*.

**⚠ Atenção**

São necessários ferramentas e procedimentos especias para o reparo de pneus tipo run-flat. Se essas ferramentas e procedimentos especias não forem usadas, poderão ocorrer ferimentos ou danos ao veículo. Certifique-se sempre de usar as ferramentas e os procedimentos corretos, como descritos no manual de reparos.

É incomum que um pneu estoure durante a condução, especialmente se receberem a manutenção apropriada. Consulte *Pneus* ⇨ *256*. Se o ar sair de um pneu, é mais provável que vaze lentamente. Mas se ocorrer um estouro, eis algumas dicas sobre o que esperar e o que fazer:

Se um pneu dianteiro falhar, o pneu furado criará um arrasto que puxará o veículo para aquele lado. Tire o pé do pedal do acelerador e segure o volante de direção

firmemente. Gire o volante para manter a posição na pista e, a seguir, freie gentilmente até parar, se possível fora da estrada.

Um estouro traseiro, particularmente em uma curva, atua como uma derrapagem e poderá exigir a mesma correção que seria usada naquele caso. Pare de pressionar o pedal do acelerador e vire a direção para endireitar o veículo. Poderá haver solavancos e ruídos. Gentilmente freie até parar, se possível fora da estrada.

**⚠ Atenção**

Erguer um veículo e ficar sob ele para fazer manutenção ou reparos é perigoso sem os equipamentos de segurança e treinamento adequados. Se um macaco for fornecido com o veículo, ele é projetado somente para trocar um pneu furado. Se for usado para qualquer outra finalidade, você ou

(Continuação)

**Atenção (Continuação)**

outras pessoas poderão sofrer ferimentos graves se o veículo escapar do macaco. Se um macaco for fornecido com o veículo, use-o somente para trocar um pneu furado.

Se este veículo não tiver pneus tipo run-flat e um pneu esvaziar, evite danificar ainda mais o pneu e a roda, dirigindo devagar até um lugar plano e afastado da estrada, se possível.

1. Ligue o sinalizador de advertência (pisca-alerta). Consulte *Luzes de pisca-alerta* ⇨ *135*.
2. Aplique o freio de estacionamento firmemente.
3. Coloque a transmissão automática em P (estacionamento) ou a transmissão manual em 1 (primeira marcha) ou R (marcha à ré).
4. Desligue a ignição.
5. Inspecione o pneu furado.

**⚠ Atenção**

Dirigir com um pneu furado causará danos permanentes ao pneu. Encher novamente um pneu depois de conduzir o veículo com o pneu muito baixo ou furado poderá causar um estouro e um acidente sério. Nunca tente encher novamente um pneu que tenha sido rodado enquanto estava baixo ou furado. Peça a sua concessionária ou centro autorizado de reparo de pneus que repare ou substitua o pneu furado o mais rápido possível.

Se este veículo tiver um kit de composto de vedação para pneu e compressor, e o pneu tiver sido separado da roda, tiver as paredes laterais danificadas ou um furo maior do que 6 mm (0,25 pol.), o pneu também estará gravemente

danificado para que o kit de composto de vedação para pneu e compressor tenha eficácia. Se o furo for menor do que 6 mm (0,25 pol.) na área da banda de rodagem do pneu, consulte *Kit de composto de vedação para pneu e compressor* ⇨ *274*.

## Kit de composto de vedação para pneu e compressor

**⚠ Atenção**

Colocar o veículo em marcha lenta em uma área fechada com ventilação ruim é perigoso. O escapamento do motor pode entrar no veículo. O sistema de escapamento contém monóxido de carbono (CO), que é invisível e inodoro. Isso pode causar inconsciência e até mesmo morte. Nunca mantenha o motor em funcionamento em uma área fechada sem ventilação de ar

(Continuação)

**Atenção (Continuação)**

fresco. Para obter mais informações, consulte *Sistema de escapamento* ⇨ *180*.

**⚠ Atenção**

Inflar um pneu acima do limite pode causar uma ruptura do pneu e pode causar ferimentos. Leia e siga as instruções do kit de composto de vedação para pneu e compressor e calibre o pneu com a pressão recomendada. Não exceda a pressão recomendada.

**⚠ Atenção**

Armazenar o kit de composto de vedação para pneu e compressor ou outros equipamentos no

(Continuação)

**Atenção (Continuação)**

compartimento de passageiros do veículo poderá causar ferimentos. Em uma parada súbita ou colisão, equipamentos soltos poderão atingir alguém. Armazene o kit de composto de vedação para pneu e compressor no local original.

Se o veículo possuir um kit de composto de vedação para pneu e compressor, pode não haver um pneu reserva nem um equipamento de troca de pneus e, em alguns veículos, pode não haver um local para armazenar um pneu.

O composto de vedação para pneu e o compressor podem ser usados para vedar furos temporariamente de até 6 mm (0,25 pol.) na área da banda de rodagem do pneu. Ele também pode ser usado para inflar um pneu com pouca pressão.

Caso o pneu seja separado da roda, possua as paredes laterais danificadas ou um furo grande,

o pneu está muito danificado para que o kit de composto de vedação para pneu e compressor seja eficiente.

Leia e siga todas as instruções do kit de composto de vedação para pneu e compressor.

O kit inclui:

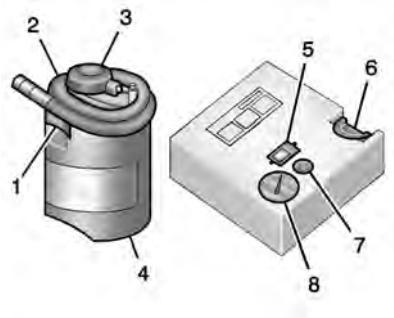


1. Válvula de entrada do recipiente do composto de vedação
2. Mangueira de ar / composto de vedação
3. Base do recipiente do composto de vedação
4. Recipiente do composto de vedação para pneu
5. Botão ligar / desligar
6. Entrada na parte superior do compressor
7. Botão de esvaziamento de pressão
8. Manômetro

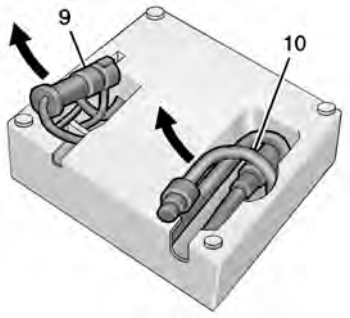


9. Tomada
10. Mangueira apenas para ar

## Composto de vedação para pneu

Leia e siga as instruções de manuseio seguro na etiqueta presa no recipiente do composto de vedação para pneu (4).

Verifique a data de validade do composto de vedação para pneu no recipiente do composto de vedação para pneu. O recipiente do composto de vedação para pneu (4) deve ser substituído antes do final da data de validade. Recipientes do composto de vedação para pneu estão disponíveis nas concessionárias.

Só há composto de vedação suficiente para vedar um pneu. Após o uso, o recipiente do composto de vedação para pneu deve ser substituído.

## Como usar o kit de composto de vedação para pneu e compressor para vedar temporariamente e inflar um pneu furado

Quando usar o kit de composto de vedação para pneu e compressor em temperaturas frias, aqueça o kit em um ambiente aquecido por cinco minutos. Isso ajudará a inflar o pneu mais rápido.

Se um pneu furar, evite danos adicionais ao pneu e à roda dirigindo lentamente até um local plano. Ligue o sinalizador de advertência (pisca-alerta). Consulte *Luzes de pisca-alerta* ⇨ *135*.

Consulte *Se um pneu furar* ⇨ *272* para obter outras advertências de segurança importantes.

Não remova nenhum objeto que tenha perfurado o pneu.

1. Remova o recipiente do composto de vedação para pneu (4) e o compressor do local de armazenamento. Consulte *Armazenamento do kit de vedação de pneu e compressor* ⇨ *281*.
2. Remova a mangueira apenas para ar (10) e a tomada (9) da parte inferior do compressor.
3. Posicione o compressor em no solo próximo ao pneu furado.

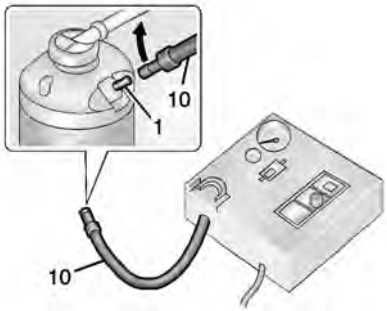


4. Prenda a mangueira apenas para ar (10) na válvula de entrada do recipiente do composto de vedação (1) girando no sentido horário até apertar.

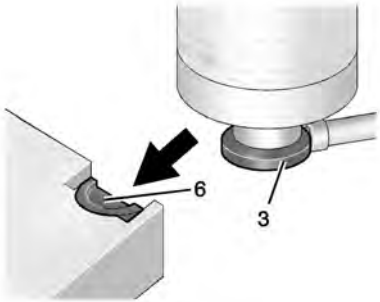


5. Deslize a base do recipiente do composto de vedação para pneu (3) para a abertura na parte superior do compressor (6) para prendê-lo para cima.

   Certifique-se de que a válvula de pneu esteja posicionada próxima ao solo para que a mangueira possa alcançá-la.
6. Remova a tampa válvula de pneu do pneu vazio girando no sentido anti-horário.

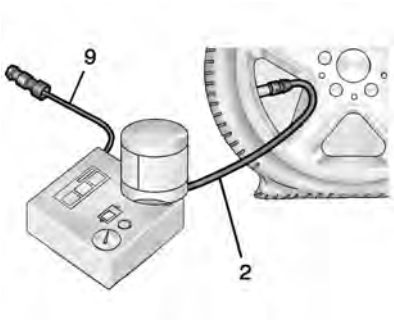


7. Prenda a mangueira de ar / composto de vedação (2) na válvula de pneu girando no sentido horário até apertar.
8. Conecte a tomada (9) na tomada elétrica para acessórios no veículo. Desconecte todos os outros itens das tomadas elétricas para acessórios. Consulte *Tomadas elétricas* ⇨ *98*.

   Se o veículo possuir uma tomada elétrica para acessórios, não use o acendedor de cigarro.

   Se o veículo só possuir um acendedor de cigarro, use o acendedor de cigarro.

   Não pince o fio da tomada na porta nem na janela.
9. Dê partida no veículo. O veículo deve estar em operação para usar o compressor de ar.
10. Pressione o botão ligar / desligar (5) para ligar o kit de composto de vedação para pneu e compressor.

    O compressor injetará o composto de vedação e ar no pneu.

    O manômetro (8) indicará inicialmente uma pressão alta enquanto o compressor empurra o composto de vedação no pneu. Quando o composto de vedação estiver completamente dispersado no pneu, a pressão cairá rapidamente e aumentará novamente conforme o pneu é inflado com ar.
11. Sempre calibre o pneu com a pressão recomendada usando o manômetro (8). A pressão recomendada podem ser encontrada na etiqueta de informações sobre pneus e carga. Consulte *Pressão do pneu* ⇨ *259*.

    O manômetro (8) pode ter uma indicação mais alta que a pressão real do pneu enquanto o compressor está ligado. Desligue o compressor para obter uma indicação da pressão precisa. Pode ser necessário ligar e desligar o compressor até que a pressão seja atingida.

**Cuidado**

Caso a pressão recomendada não seja atingida em 25 minutos, o veículo não deve ser conduzido. O pneu está muito danificado e o kit de composto de vedação para pneu e compressor

(Continuação)

**Cuidado (Continuação)**

não é capaz de inflar o pneu. Remova a tomada da tomada elétrica para acessórios e desparafuse a mangueira de calibragem da válvula de pneu.

12. Pressione o botão ligar / desligar (5) para desligar o kit de composto de vedação para pneu e compressor.

    O pneu não está selado e continuará a vazar ar até que o veículo conduzido e o composto de vedação distribuído no pneu. Portanto, as etapas de 13 a 21 devem ser realizadas imediatamente após a etapa 12.

    Tome cuidado quando manusear o kit de composto de vedação para pneu e compressor, ele pode estar quente após o uso.

13. Desconecte a tomada (9) da tomada elétrica para acessórios no veículo.
14. Gire a mangueira de ar / composto de vedação (2) no sentido anti-horário para remover da válvula de pneu.
15. Substitua a tampa da válvula de pneu.
16. Remova o recipiente do composto de vedação para pneu (4) da abertura na parte superior do compressor (6).
17. Gire a mangueira apenas para ar (10) no sentido anti-horário para removê-la da válvula de entrada do recipiente do composto de vedação para pneu (1).
18. Gire a mangueira de ar / composto de vedação (2) no sentido horário na válvula de entrada do recipiente do composto de vedação (1) para evitar vazamento de composto de vedação.
19. Coloque a mangueira apenas para ar (10) e a tomada (9) no local de armazenamento original.

20. Se o pneu furado foi calibrado com a pressão recomendada, remova a etiqueta de velocidade máxima do recipiente do composto de vedação e coloque em um local visível.

    Não exceda a velocidade desta etiqueta até que o pneu danificado seja reparado ou substituído.
21. Retorne o equipamento para o local de armazenagem original no veículo.

22. Conduza imediatamente o veículo 8 km (5 mi) para distribuir o composto de vedação no pneu.
23. Pare em um local seguro e verifique a pressão do pneu. Consulte as etapas de 1 a 10 em "Como usar o kit de composto de vedação para pneu e compressor sem composto de vedação para inflar um pneu (não furado)".

    Se a pressão do pneu caiu mais de 68 kPa (10 psi) abaixo da calibragem recomendada, pare de conduzir o veículo. O pneu está muito danificado e o kit de composto de vedação para pneu não é capaz de vedar o pneu.

    Se a pressão do pneu não caiu mais de 68 kPa (10 psi) abaixo da calibragem recomendada, calibre o pneu com a pressão recomendada.
24. Limpe qualquer composto de vedação da roda, do pneu ou do veículo.
25. Descarte o recipiente do composto de vedação para pneu usado (4) em uma concessionária ou de acordo com as leis e normas locais.
26. Substitua o recipiente por um novo em uma concessionária.
27. Após vedar temporariamente um pneu usando o kit de composto de vedação para pneu e compressor, leve o veículo para uma concessionária dentro de 161 km (100 mi) ou repare ou troque o pneu.

### Como usar o kit de composto de vedação para pneu e compressor sem composto de vedação para inflar um pneu (não furado)

O kit inclui:

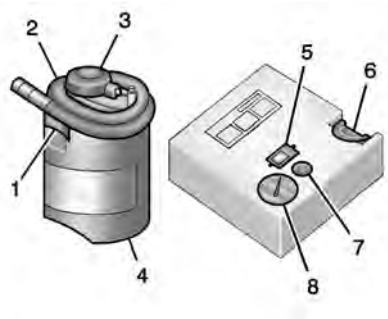


1. Válvula de entrada do recipiente do composto de vedação
2. Mangueira de ar / composto de vedação
3. Base do recipiente do composto de vedação
4. Recipiente do composto de vedação para pneu
5. Botão ligar / desligar
6. Entrada na parte superior do compressor
7. Botão de esvaziamento de pressão
8. Manômetro

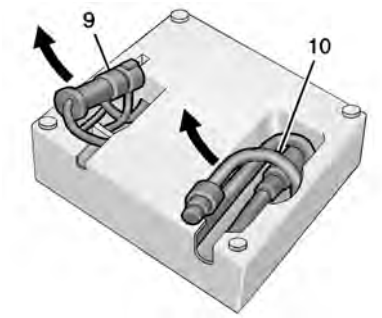


9. Tomada
10. Mangueira apenas para ar

Se um pneu furar, evite danos adicionais ao pneu e à roda dirigindo lentamente até um local plano. Ligue o sinalizador de advertência (pisca-alerta). Consulte *Luzes de pisca-alerta* ⇨ *135*.

Consulte *Se um pneu furar* ⇨ *272* para obter outras advertências de segurança importantes.

1. Remova o compressor do local de armazenamento. Consulte *Armazenamento do kit de vedação de pneu e compressor* ⇨ *281*.
2. Remova a mangueira apenas para ar (10) e a tomada (9) da parte inferior do compressor.
3. Posicione o compressor em no solo próximo ao pneu furado.

   Certifique-se de que a válvula de pneu esteja posicionada próxima ao solo para que a mangueira possa alcançá-la.
4. Remova a tampa válvula de pneu do pneu vazio girando no sentido anti-horário.
5. Prenda a mangueira apenas para ar (10) na válvula de pneu girando no sentido horário até apertar.
6. Conecte a tomada (9) na tomada elétrica para acessórios no veículo. Desconecte todos os outros itens das tomadas elétricas para acessórios. Consulte *Tomadas elétricas* ⇨ *98*.

   Se o veículo possuir uma tomada elétrica para acessórios, não use o acendedor de cigarro.

   Se o veículo só possuir um acendedor de cigarro, use o acendedor de cigarro.

   Não pince o fio da tomada na porta nem na janela.
7. Dê partida no veículo. O veículo deve estar em operação para usar o compressor de ar.
8. Pressione o botão ligar / desligar (5) para ligar o kit de composto de vedação para pneu e compressor.

   O compressor inflará o pneu apenas com ar.
9. Sempre calibre o pneu com a pressão recomendada usando o manômetro (8). A pressão recomendada podem ser encontrada na etiqueta de informações sobre pneus e carga. Consulte *Pressão do pneu* ⇨ *259*.

   O manômetro (8) pode ter uma indicação mais alta que a pressão real do pneu enquanto o compressor está

ligado. Desligue o compressor para obter uma indicação da pressão precisa. Pode ser necessário ligar e desligar o compressor até que a pressão seja atingida.

**Cuidado**

Caso a pressão recomendada não seja atingida em 25 minutos, o veículo não deve ser conduzido. O pneu está muito danificado e o kit de composto de vedação para pneu e compressor não é capaz de inflar o pneu. Remova a tomada da tomada elétrica para acessórios e desparafuse a mangueira de calibragem da válvula de pneu.

10. Pressione o botão ligar / desligar (5) para desligar o kit de composto de vedação para pneu e compressor.

    Tome cuidado quando manusear o compressor, ele pode estar quente após o uso.

11. Desconecte a tomada (9) da tomada elétrica para acessórios no veículo.
12. Gire a mangueira apenas para ar (10) no sentido anti-horário para removê-la da válvula de pneu.
13. Substitua a tampa da válvula de pneu.
14. Coloque a mangueira apenas para ar (10) e a tomada (9) no local de armazenamento original.
15. Retorne o equipamento para o local de armazenagem original no veículo.

O kit de composto de vedação para pneu e compressor tem adaptadores acessórios em um compartimento na parte inferior do alojamento que podem ser usados para inflar colchões de ar, bolas etc.

## Armazenamento do kit de vedação de pneu e compressor

O kit de composto de vedação para pneu e compressor está em uma bolsa no porta-malas.

1. Abra o porta-malas. Consulte *Porta-malas* ⇨ *27*.
2. Remova o assoalho de carga.

3. Remova a bolsa do kit do composto de vedação para pneu e o compressor da espuma de armazenamento.

4. Remova o kit do composto de vedação para pneu e compressor da bolsa.

Para armazenar o kit de composto de vedação para pneu e compressor, siga as etapas na ordem inversa.

# Partida com cabos auxiliares

Para obter mais informações sobre a bateria do veículo, consulte *Bateria* ⇨ *239*.

Se a bateria tiver acabado, tente usar outro veículo e alguns cabos auxiliares para dar a partida em seu veículo. Assegure-se de seguir estas etapas para fazê-lo com segurança.

**⚠ Atenção**

Baterias podem causar ferimentos. Elas podem ser perigosas porque:

- Elas contêm ácido que podem causar queimaduras.
- Elas contêm gás que poderá explodir ou incendiar.
- Elas contêm eletricidade suficiente para causar queimaduras.

(Continuação)

**Atenção (Continuação)**

Se não seguir estas etapas de forma exata, algumas ou todas estas coisas poderão causar ferimentos.

**Cuidado**

Ignorar estas etapas poderá resultar em danos caros ao veículo que não serão cobertos pela garantia. Tentar dar a partida no veículo empurrando-o ou puxando-o não funcionará e poderá danificar o veículo.

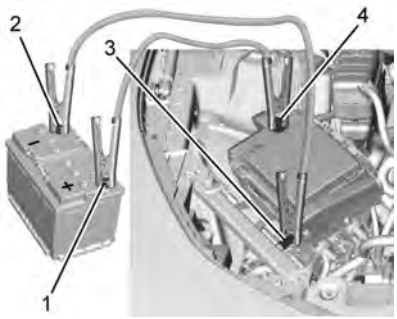


1. Terminal positivo da bateria boa
2. Terminal negativo da bateria boa
3. Ponto de aterramento negativo da bateria descarregada
4. Terminal positivo da bateria descarregada

Os terminais positivo (1) e negativo (2) de partida do motor com cabos auxiliares ficam na bateria do veículo que dará a partida auxiliar.

O terminal positivo (4) de partida do motor com cabos auxiliares e o ponto de aterramento negativo (3) da bateria descarregada ficam no lado do passageiro do veículo.

A conexão positiva de partida do motor com cabos auxiliares da bateria descarregada fica sob uma tampa de cor vermelha. Remova a tampa para expor o terminal.

1. Verifique o outro veículo. Ele deverá ter uma bateria de 12 volts com um sistema terra negativo.

**Cuidado**

Se o outro veículo não tiver um sistema de 12 volts com um terra negativo, ambos os veículos poderão ser danificados. Use somente um veículo que tenha um sistema de 12 volts com um terra negativo para partida do motor com cabos auxiliares.

2. Posicione os dois veículos para que não encostem um no outro.
3. Acione o freio de estacionamento firmemente e coloque a alavanca de mudança em P (estacionamento) em uma transmissão automática ou em neutro em uma transmissão manual. Consulte *Engatando a posição Park (Estacionamento)* ⇨ *177* com uma transmissão automática.

**Cuidado**

Se quaisquer acessórios permanecerem ligados ou conectados durante o procedimento de partida auxiliar, eles poderão ser danificados. Os reparos não serão cobertos pela garantia do veículo. Sempre que possível, desligue ou desconecte todos os

(Continuação)

**Cuidado (Continuação)**

acessórios nos dois veículos durante a partida do motor com cabos auxiliares.

4. Desligue a ignição. Desligue todas as luzes e acessórios em ambos os veículos, exceto os sinalizadores de advertência (pisca-alerta), se necessário.

**⚠ Atenção**

Uma ventoinha elétrica poderá iniciar mesmo que o motor não esteja ligado e provocar ferimentos. Mantenha as mãos, as roupas e as ferramentas distantes de qualquer ventilador elétrico sob o capô.

**⚠ Atenção**

Usar um fósforo próximo a uma bateria poderá fazer com que o gás da bateria exploda. Pessoas foram feridas ao fazerem isto, e algumas ficaram cegas. Use uma lanterna se precisar de mais luz.

O fluido da bateria contém ácido que poderá causar queimaduras. Não encoste nele. Se o fluido entrar em contato acidentalmente com seus olhos ou pele, lave o local com água e procure um médico imediatamente.

**⚠ Atenção**

Ventoinhas ou outras partes móveis do motor poderão causar ferimentos graves. Mantenha as mãos afastadas de peças móveis quando o motor estiver funcionando.

5. Conecte uma extremidade do cabo positivo (+) vermelho ao terminal positivo (+) do compartimento do motor remoto para a bateria descarregada.
6. Conecte a outra extremidade do cabo positivo (+) vermelho ao terminal positivo (+) da bateria boa.
7. Conecte uma extremidade do cabo negativo (-) preto ao terminal negativo (-) da bateria boa.
8. Conecte a outra extremidade do cabo negativo (–) preto no ponto de aterramento negativo (–) do compartimento do motor para a bateria descarregada.
9. Dê a partida no motor do veículo com a bateria boa e deixe-o funcionar em ponto morto por pelo menos quatro minutos.
10. Tente dar a partida no veículo que tem a bateria descarregada. Se ele não der

a partida depois de algumas tentativas, provavelmente precisará de reparo.

**Cuidado**

Se os cabos auxiliares forem conectados ou removidos na ordem errada, um curto-circuito elétrico poderá ocorrer e danificar o veículo. Os reparos não serão cobertos pela garantia do veículo. Sempre conecte e remova os cabos auxiliares na ordem correta, assegurando-se de que os cabos não se toquem nem toquem outro metal.

**Remoção do cabo auxiliar**

Siga a sequência exata na ordem inversa ao remover os cabos auxiliares.

Após dar a partida no veículo desabilitado e remover os cabos de ligação, deixe-o em ponto morto por alguns minutos.

# Reboque do veículo

## Rebocamento do veículo

**Cuidado**

Rebocar incorretamente um veículo inoperante poderá causar danos. Os danos não seriam cobertos pela garantia do veículo. Não amarre ou enganche componentes da suspensão. Use as correias adequadas em volta dos pneus para fixar o veículo. Não arraste um pneu / roda travado enquanto carrega o veículo. Não use um elevador do tipo cabo para rebocar o veículo. Isso pode danificar o veículo.

A GM recomenda um caminhão reboque de plataforma reta para transportar um veículo com problemas. Utilize rampas para ajudar a reduzir ângulos de aproximação, se necessário. As rodas de tração do veículo rebocado não devem tocar o solo. Entre em contato com um serviço profissional de reboque se o veículo com problemas precisar ser rebocado.

### Gancho de olhal de reboque

**Remoção e instalação - Protetores dos ganchos de reboque**

O veículo possui um olhal para reboque que pode ser usado para puxar o veículo para cima da plataforma de um reboque estacionado sobre uma superfície plana. Não use o gancho de reboque para puxar o veículo da neve, lama ou areia.

O olhal está embaixo do assoalho do porta-malas.

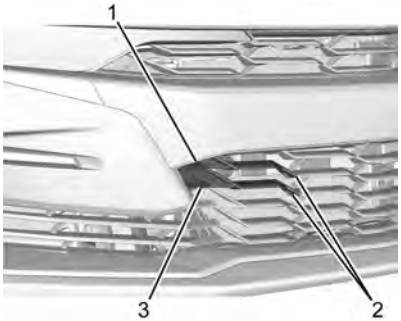


1. Ranhura de destravamento
2. Abas do lado direito
3. Lingueta inferior

Para remover os protetores dos ganchos de reboque:

1. Coloque uma ferramenta de plástico na ranhura (1) e faça um movimento de alavanca para soltar a tampa. Tome cuidado para não arranhar o protetor nem a grade.
2. Puxe a tampa para longe da grade e desengate a aba inferior (3) e as abas do lado direito (2).

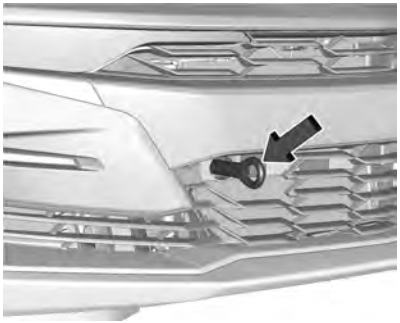

3. Instale o olhal de reboque no soquete girando-o até que pare.

Para instalar os protetores dos ganchos de reboque:

1. Remova o gancho de reboque.
2. Alinhe a tampa usando as abas do lado direito (2).
3. Pressione a tampa em direção à grade. Alinhe a aba inferior (3) com a grade.
4. Pressione a área em volta da ranhura (1) para prender a tampa.

# Cuidados com a aparência

## Cuidados com o exterior

### Travas

As travas são lubrificadas na fábrica. Use um agente descongelante somente quando absolutamente necessário e engraxe-as após o uso. Consulte *Fluidos e lubrificantes recomendados* ⇨ *307*.

### Lavando o veículo

Para preservar o acabamento do veículo, lave-o com frequência, e fora da luz direta do sol.

**Cuidado**

Não use agentes de limpeza à base de petróleo, ácidos ou abrasivos, pois danificam a pintura e as peças metálicas ou plásticas do veículo. Caso

(Continuação)

**Cuidado (Continuação)**

ocorram danos, eles não seriam cobertos pela garantia do veículo. Produtos de limpeza aprovados poderão ser obtidos em sua concessionária. Siga todas as instruções do fabricante relacionadas ao uso correto do produto, precauções de segurança necessárias e descarte adequado de produtos de cuidados com o veículo.

**Cuidado**

Evite usar lavadores de alta pressão a distâncias inferiores a 30 cm (12 pol) da superfície do veículo. O uso de lavadores elétricos que excedam 8.274 kPa (1.200 psi) poderá resultar em danos ou na remoção da pintura e decalques.

**Cuidado**

Não lave com alta pressão nenhum componente sob o capô que contenha este símbolo .

Isso poderia causar danos que não serão cobertos pela garantia do veículo.

**Cuidado**

Veículos equipados com pacote de painel de efeito do solo têm distância do solo reduzida. Podem ocorrer danos em lavadores automáticos, quando se aproximar de meio-fio, rampas ou outras inclinações. Não use lavadores de carros automáticos. Aproxime-se do meio-fio e de inclinações com cuidado.

Ao usar um lavador de carros automático, siga as instruções de lavagem do veículo. O limpador do para-brisa e do vidro traseiro, se equipado, devem estar desligados. Remova qualquer acessório que possa ser danificado ou que interfira com o equipamento de lavagem de carros.

Enxague bem o veículo, antes e depois de lavá-lo, para remover completamente todos os agentes de limpeza. Se deixar que sequem na superfície, ela poderá ficar manchada.

Seque o acabamento com um pano macio e limpo ou uma toalha de algodão para evitar arranhões na superfície e manchas de água.

## Cuidados com o acabamento

A aplicação de materiais de vedação transparente / cera pós-venda não é recomendada. Se as superfícies pintadas forem danificadas, consulte a concessionária para avaliar e consertar o dano. Materiais estranhos, como cloreto de cálcio e outros sais, agentes para derretimento de gelo, óleo e piche de estrada, secreções vegetais, secreções de pássaros, produtos

químicos de chaminés industriais etc. poderão danificar o acabamento do veículo se permanecerem em superfícies pintadas. Lave o veículo assim que possível. Se necessário, use limpadores não abrasivos que são marcados como seguros para superfícies pintadas para remover materiais estranhos.

Uma aplicação de cera manual ou polimento brando deve ser feito ocasionalmente, para remover resíduos do acabamento da pintura. Consulte a concessionária para saber os produtos de limpeza aprovados.

Não aplique ceras ou polidores em plástico não revestido, vinil, borracha, decalques, madeira simulada ou tinta plana, pois poderão ocorrer danos.

**Cuidado**

Compostos de máquina ou polimento agressivo em um acabamento de pintura base / de acabamento poderão danificá-lo. Use somente ceras e polidores não abrasivos feitos para um acabamento de pintura base / de acabamento no veículo.

Para manter o acabamento da pintura com aparência de novo, mantenha o veículo em uma garagem ou coberto sempre que possível.

**Como proteger molduras de metal brilhante externas**

**Cuidado**

Caso as molduras de metal brilhante não sejam limpas e protegidas poderá resultar em um acabamento branco turvo ou

(Continuação)

**Cuidado (Continuação)**

aparecimento de furos. Os danos não seriam cobertos pela garantia do veículo.

As molduras de metal brilhante do veículo são cromadas, de alumínio ou de aço inoxidável. Siga sempre as instruções de limpeza para evitar danos.

- Certifique-se de que a moldura está fria antes de aplicar qualquer solução de limpeza.
- Use apenas soluções de limpeza aprovadas para alumínio, aço cromado ou inoxidável. Alguns limpadores são altamente ácidos ou contêm substâncias alcalinas e podem danificar as molduras.
- Dilua sempre um limpador concentrado de acordo com as instruções do fabricante.
- Não use limpadores que não são indicados para uso automotivo.

- Use cera não abrasiva no veículo após lavar para proteger e estender o acabamento da moldura.

## Cuidados com a capota conversível

Lave manualmente a capota conversível frequentemente com sabão neutro para carros. Nunca use uma escova de cerdas duras, vapor, alvejante nem limpadores agressivos. Se necessário, uma escova macia pode ser usada para remover a sujeira. Quando terminar a limpeza, enxágue o tecido com água abundante. Evite lavadoras de carro automáticas com escovas superaquecidas ou dispersores de água com muita pressão, elas podem causar danos e vazamentos.

Só abaixe a capota quando estiver completamente seca e evite deixar a capota abaixada por períodos longo para evitar intemperismos internos excessivos.

Evite deixar grandes quantidades de neve na capota por longos períodos, isso também pode causar danos.

## Extrator do capô

**Extrator de ar do capô**

Não é recomendável que o extrator de ar do Pacote de desempenho SS seja encerado, pois isso pode alterar o nível de brilho da superfície. Além disso, tome cuidado ao aplicar cera ao redor do extrator de ar. Caso uma pequena quantidade de cera seja aplicada no extrator, ela pode criar uma aparência irregular na superfície do painel.

O extrator de ar pode ter telas de ventilação nas aberturas. Retire folhas e outros detritos das telas de ventilação.

| Cuidado |
| --- |
| Empurrar as telas de ventilação pode danificá-las. Não empurre as telas quando limpar. |

Há um defletor de água na parte inferior do extrator de ar. Não remova-o.

## Como limpar as luzes / lentes, emblemas, adesivos e tiras externos

Use somente água morna ou fria, um pano macio e um sabão para lavagem de carros para limpar luzes, lentes, emblemas, adesivos e faixas externos. Siga as instruções em "Como lavar o veículo" anteriormente nesta seção.

As coberturas das lâmpadas são de plástico e algumas possuem um revestimento protetor UV. Não as limpe nem as esfregue se estiverem secas.

Não use qualquer um dos seguintes nas coberturas das luzes:

- Agentes abrasivos ou cáusticos.
- Fluido do lavador ou outros agentes de limpeza em concentrações mais altas que as sugeridas pelo fabricante.
- Solventes, álcool, combustíveis ou outros limpadores ácidos.
- Raspadores de gelo ou outros itens duros.
- As tampas ou coberturas de aparência pós-venda enquanto as luzes estão acesas, devido ao excesso de calor gerado.

**Cuidado**

Caso as luzes não sejam limpas corretamente poderão ocorrer danos à cobertura da luz que não seriam cobertos pela garantia do veículo.

**Cuidado**

Usar cera ou tiras de acabamento pretas com baixo brilho pode aumentar o nível de brilho e criar um acabamento não uniforme. Limpe tiras de baixo brilho somente com água e sabão.

## Entradas de ar

Ao lavar o veículo, retire os detritos das entradas de ar, entre o capô e o para-brisa.

## Parabrisa e Palhetas dos limpadores dos vidros

Limpe a parte externa do parabrisa com limpador de vidros.

Limpe palhetas de borracha usando um pano sem fiapos ou papel toalha embebido com fluido do lavador do para-brisas ou um detergente neutro. Lave o parabrisa cuidadosamente ao limpar as palhetas. Insetos, sujeira da estrada, secreções de árvores e um acúmulo de tratamentos de lavagem / enceramento do veículo poderão causar riscos no limpador.

Substitua as palhetas do limpador se estiverem gastas ou danificadas. Danos podem ser causados por condições extremas de poeira, areia, sal, calor, sol, neve e gelo.

## Guarnições

Aplique lubrificante de guarnição nas guarnições para aumentar a durabilidade, melhorar a vedação e não prender nem apresentar rangido. Lubrifique as guarnições pelo menos uma vez ao ano. Climas quentes e secos podem exigir uma aplicação mais frequente. Marcas pretas de material de borracha em superfícies pintadas podem ser removidas

esfregando um pano limpo. Consulte *Fluidos e lubrificantes recomendados* ⇨ *307*.

### Pneus

Use uma escova dura com limpador de pneus para limpar os pneus.

**Cuidado**

O uso de produtos de limpeza de pneus à base de petróleo poderá danificar o acabamento da pintura e / ou os pneus. Ao aplicar uma solução para pneus, sempre limpe o excesso das superfícies pintadas do veículo.

### Rodas e aros das rodas

Use um pano macio e limpo com sabão neutro e água para limpar as rodas. Após enxaguar totalmente com água limpa, seque com uma toalha macia e limpa. Uma cera poderá, então, ser aplicada.

**Cuidado**

Rodas e aros cromados poderão ser danificados se o veículo não for lavado depois de dirigir em estradas que foram pulverizadas com magnésio, cloro ou cloreto de cálcio. Eles são usados em estradas em condições de gelo e poeira. Sempre lave os cromados com sabão e água depois da exposição.

**Cuidado**

Para evitar danos superficiais às rodas e aros, não use sabão forte, produtos químicos, polidores abrasivos, limpadores ou escovas. Use somente limpadores aprovados pela GM. Não dirija o veículo através de um lava-rápido que use escovas de limpeza de rodas / pneus de

(Continuação)

**Cuidado (Continuação)**

carboneto de silício. Pode ocorrer dano e os reparos não seriam cobertos pela garantia do veículo.

### Sistema de Freio

Certifique-se de que não haja escoriações, rachaduras, vazamentos, ligamentos nem conexões nas linhas de freio e mangueiras. Verifique a condição da superfície dos rotores e se as pastilhas de freio estão desgastadas. Certifique-se de que não haja desgaste ou rachaduras nas sapatas e linhas de freio. Inspecione todas as demais peças do freio.

### Componentes da direção, suspensão e chassi

Inspecione visualmente a direção, a suspensão e os componentes do chassi para ver se apresentam

danos, peças ausentes ou frouxas ou sinais de desgaste pelo menos uma vez por ano.

Inspecione se a direção assistida apresenta fixações, conexões adequadas, dobras, vazamentos, rachaduras, atrito etc.

Verifique visualmente se as bases das juntas de velocidade constante e as vedações do eixo apresentam vazamentos.

### Lubrificação de componente da carroceria

Lubrifique todos os cilindros da fechadura, as dobradiças do capô, as dobradiças da tampa do porta-malas e a dobradiça da portinhola de abastecimento, a menos que os componentes sejam plásticos. Aplicar graxa de silicone em guarnições com um pano limpo fará com que durem mais, vedem melhor e não prendam nem apresentem rangido.

### Manutenção sob a carroceria

Pelo menos duas vezes ao ano, na primavera e no outono, use água pura para lavar os materiais corrosivos sob a carroceria. Cuidado para limpar totalmente as áreas que possam acumular lama e outros detritos.

Não lave com alta pressão diretamente a caixa de transferência e / ou as vedações de saída do eixo dianteiro / traseiro. A água com alta pressão pode remover as vedações e contaminar o fluido. O fluido contaminado reduzirá a vida útil da caixa de transferência e / ou dos eixos e deverá ser substituído.

### Danos a chapas de metal

Se o veículo for danificado e exigir reparo ou substituição de chapas de metal, assegure-se de que a oficina aplique material anti-corrosão às peças reparadas ou substituídas para restaurar a proteção contra corrosão.

Peças de reposição originais do fabricante fornecerão a proteção contra corrosão, ao mesmo tempo em que mantêm a garantia do veículo.

### Danos ao acabamento

Repare rapidamente lascas e arranhões menores com materiais de retoque disponíveis na concessionária, a fim de evitar a corrosão. Áreas maiores de danos no acabamento poderão ser corrigidas em sua concessionária.

### Manchas químicas na pintura

Poluentes transportados pelo ar podem cair sobre o veículo e afetar superfícies pintadas, causando descolorações manchadas em forma de anéis, além de pequenos pontos escuros irregulares entalhados na superfície pintada. Consulte "Cuidados com o acabamento" anteriormente nesta seção.

## Cuidados com o interior

Para impedir abrasões de partículas de sujeira, limpe regularmente o interior do veículo. Remova imediatamente alguma sujeira. Jornal ou roupas escuras podem transferir cor para a parte interna do veículo.

Use uma escova de cerdas macias para remover a poeira de botões e fendas no painel de instrumentos. Com uma solução de sabão neutro, remova imediatamente loções para as mãos, protetor solar e repelente contra insetos de todas as superfícies internas, ou poderá haver dano permanente.

Use limpadores especificamente desenvolvidos para as superfícies que estão sendo limpas, para evitar dano permanente. Aplique todos os limpadores diretamente ao pano de limpeza. Não borrife limpadores nos interruptores nem nos controles. Remova os limpadores rapidamente.

Antes de usar limpadores, leia e siga todas as instruções de segurança no rótulo. Ao limpar a parte interna, abra as portas e vidros para obter ventilação adequada.

Para evitar danos, não limpe o interior usando os seguintes limpadores ou técnicas:

- Nunca use uma navalha nem qualquer outro objeto afiado para remover sujeira de alguma superfície interna.
- Nunca use escova com cerdas rígidas.
- Nunca esfregue nenhuma superfície de forma agressiva ou com pressão excessiva.
- Não use detergentes para lavar louça ou sabões enxaguantes com desengordurante. Para limpadores líquidos, use aproximadamente 20 gotas por 3,8 L (1 galão) de água. Uma solução de sabão concentrado criará vestígios que atraem poeira. Não use soluções que contenham sabão forte ou cáustico.
- Não sature demais o estofamento ao limpar.
- Não use solventes nem limpadores que contenham solventes.

### Vidro interno

Para limpar, use um tecido atoalhado embebido em água. Limpe as gotas restantes com um pano limpo seco. Se necessário, use um limpador de vidro comercial após a limpeza com água corrente.

| Cuidado |
| --- |
| Para evitar arranhões, nunca use limpadores abrasivos em vidro automotivo. Limpadores abrasivos e limpeza agressiva podem danificar o desembaçador do vidro traseiro. |

Limpar o para-brisa com água durante os primeiros três a seis meses reduzirá a tendência ao embaçamento.

### Tampas dos alto-falantes

Aspire em torno da tampa dos alto-falantes gentilmente, de forma a não danificar os alto-falantes. Limpe manchas com água e sabão neutro.

### Molduras revestidas

Molduras revestidas devem ser limpas.

- Quando estiver com pouca sujeira, limpe com uma esponja ou um pano macio sem fiapos umedecido em água.
- Quando estiver com muita sujeira, use água morna com sabão.

### Tecido / carpete / camurça

Comece aspirando a superfície usando um bocal de escova macio. Se um bocal com escova à vácuo giratório estiver sendo usado, use-o apenas no carpete do assoalho.

Antes da limpeza, remova com cuidado o máximo de sujeira possível:

- Remova líquidos delicadamente com um papel toalha. Continue a remoção até que nenhuma sujeira seja mais removida.
- Para sujeira sólido, remova o máximo possível antes de limpar com aspirador de pó.

Para limpar:

1. Embebede um pano limpo e sem fiapos com água. Tecido de microfibra é recomendado para evitar transferir fiapos para o tecido ou o carpete.
2. Remova o excesso de umidade comprimindo delicadamente até não pingar mais água do pano de limpeza.
3. Comece pela borda externa da sujeira e esfregue gentilmente em direção ao centro. Dobre o pano de limpeza em uma área de limpeza com frequência, para evitar forçar a sujeira no tecido.
4. Continue esfregando delicadamente a área que apresenta sujeira, até não haver mais nenhuma transferência de cor da sujeira para o pano de limpeza.
5. Se a sujeira não for completamente removida, use uma solução de sabão neutro seguida apenas de água pura.

Se a sujeira não for completamente removida, pode ser necessário usar um limpador de estofamento comercial ou removedor de manchas. Teste a remoção da cor em uma pequena área oculta antes de usar um limpador de tecidos comercial ou removedor de manchas. Se ocorrer formação de anéis, limpe o tecido ou o carpete inteiro.

Após a limpeza, use uma toalha de papel para remover o excesso de umidade.

### Para limpar superfícies de alto brilho e os visores de informações do veículo e do rádio

Use um pano de microfibras em superfícies de alto brilho ou em telas do veículo. Primeiro, use uma escova de cerdas suaves para remover poeira que possa arranhar a superfície. Em seguida, limpe com cuidado esfregando com um pano de microfibras. Nunca use limpa-vidros nem solventes. Lave periodicamente o pano de microfibra separamente usando sabão neutro. Não use alvejante nem amaciante. Lave cuidadosamente e deixe secar ao ar livre antes de usar novamente.

**Cuidado**

Não prenda um dispositivo com ventosa no visor. Isso pode causar danos que não serão cobertos pela garantia do veículo.

### Painel de instrumentos, couro, vinil, outras superfícies de plástico, superfícies com tinta de baixo brilho e superfícies de madeira com poros naturalmente abertos

Use um tecido de microfibra embebido em água para remover poeira e sujeira solta. Para uma limpeza mais completa, use um tecido de microfibra embebido em solução de sabão neutro.

**Cuidado**

Ensopar ou saturar o couro, especialmente o couro perfurado, bem como outras superfícies internas, pode causar danos permanentes. Após a limpeza, retire a umidade em excesso dessas superfícies e deixe-as secar naturalmente. Nunca use calor, vapor, ou removedores de manchas. Não use limpadores que contêm produtos à base de

(Continuação)

**Cuidado (Continuação)**

silicone ou de cera. Limpadores que contêm esses solventes podem alterar permanentemente a aparência e a sensação do couro ou do acabamento macio e não são recomendados.

Não use limpadores que aumentam o brilho, especialmente no painel de instrumentos. O brilho refletido pode diminuir a visibilidade pelo parabrisa em certas condições.

**Cuidado**

O uso de refrescantes de ar pode causar dano permanente a superfícies pintadas e plásticas. Se um refrescante de ar entrar em contato com alguma superfície plástica ou pintada no veículo, remova imediatamente e limpe com um pano macio umedecido com uma solução de

(Continuação)

**Cuidado (Continuação)**

sabão neutro. Os danos causados por refrescantes de ar não são cobertos pela garantia do veículo.

### Cobertura do compartimento de carga e rede de retenção

Se equipado, lave com água morna e detergente neutro. Não use alvejante de cloro. Lave com água fria e seque completamente.

### Cuidado com os cintos de segurança

Mantenha os cintos limpos e secos.

**⚠ Atenção**

Não clareie nem tinja a correia do cinto de segurança. Isso pode enfraquecer gravemente a correia. Em caso de colisão, é possível que não forneçam

(Continuação)

**Atenção (Continuação)**

proteção adequada. Limpe e enxágue a correia do cinto de segurança somente com sabão suave e água morna. Deixe a correia secar.

## Tapetes do assoalho

**⚠ Atenção**

Se um tapete do piso possuir o tamanho incorreto ou não estiver instalado adequadamente, poderá interferir com nos pedais. A interferência com os pedais poderá causar aceleração não intencional e / ou aumento da distância de frenagem, o que poderá causar um acidente e ferimentos. Assegure-se de que o tapete do piso não interfira com os pedais.

Use as seguintes orientações para uso adequado do tapete do piso.

- Os tapetes originais foram projetados para o veículo. Caso seja necessário substituir os tapetes, recomendamos a aquisição de tapetes certificados GM. Tapetes de piso que não sejam da GM não encaixarão de forma adequada e poderão interferir nos pedais. Verifique sempre se os tapetes não interfirirão com os pedais.
- Não use um carpete de assoalho caso o veículo esteja equipado com um retentor de carpete no assoalho do lado do motorista.
- Use o tapete com o lado certo para cima. Não o vire.
- Não coloque nada na parte de cima do tapete do lado do motorista.
- Use somente um único tapete do piso no lado do motorista.
- Não coloque um tapete em cima do outro.

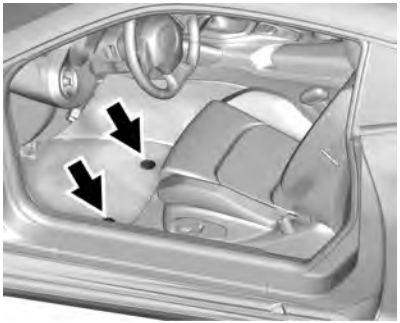

O tapete do assoalho do lado do motorista é fixado por dois retentores do tipo gancho.

**Removendo e substituindo o tapete do piso do lado do motorista**

1. Puxe a parte traseira do tapete para removê-lo dos ganchos.
2. Reinstale alinhando as aberturas dos retentores do tapete de piso sobre os retentores do tapete e encaixando os ganchos na posição.
3. Certifique-se de que o tapete do assoalho esteja preso no lugar corretamente. Verifique se o tapete do piso não interfere nos pedais.

# Serviços e manutenção

**Informações gerais**
Informações gerais . . . . . 298

**Agendamento de manutenção**
Agendamento de manutenção . . . . . 300

**Fluidos, lubrificantes e peças recomendados**
Fluidos e lubrificantes recomendados . . . . . 307
Manutenção e substituição de peças . . . . . 308

## Informações gerais

Seu veículo é um investimento importante. Essa seção descreve a manutenção necessária do veículo. Siga essa programação para auxiliar na proteção contra grandes despesas de consertos devido a negligência ou manutenção inadequada. Isso também ajudará a manter o valor de venda do veículo. A realização de todas as manutenções obrigatórias é de responsabilidade do proprietário.

A concessionária tem técnicos treinados que podem realizar a manutenção necessária usando peças de reposição genuínas. Eles têm ferramentas e equipamentos atualizados para realizar diagnósticos rápidos e precisos. Muitas concessionárias têm horário estendido no fim da tarde e atendem aos sábados, oferecem transporte de cortesia e agendamento on-line para auxiliar nas necessidades de manutenção.

A concessionária reconhece a importância de fornecer serviços de manutenção e reparo com preços competitivos. Com técnicos treinados, a concessionária é o lugar para manutenção de rotina, como trocas de óleo, rodízio de pneus e itens adicionais de manutenção, como pneus, freios, baterias e palhetas do limpador.

**Cuidado**

Danos causados por manutenção inadequada podem levar a reparos caros e podem não ser cobertos pela garantia do veículo. Intervalos de manutenção, verificações, inspeções, fluidos e lubrificantes recomendados são importantes para manter o veículo em boas condições de funcionamento.

Não permita o uso de jatos químicos não aprovados pela GM. O uso de jatos, solventes, limpadores ou lubrificantes não

(Continuação)

**Cuidado (Continuação)**

aprovados pela GM podem danificar o veículo, exigindo reparos dispendiosos que não são cobertos pela garantia do veículo.

O rodízio dos pneus e os serviços exigidos são de responsabilidade do proprietário do veículo. Recomenda-se levar o veículo à concessionária para a realização desses serviços a cada 12.000 km/ 7.500 mi. A manutenção adequada do veículo ajuda a mantê-lo em boas condições de funcionamento, melhora a economia de combustível e reduz as emissões do veículo.

Devido à forma como as pessoas usam os veículos, a manutenção poderá variar. Verificações e manutenções mais frequentes poderão ser necessárias. Os serviços adicionais necessários - normais são para veículos que:

- Carregam passageiros e cargas dentro dos limites recomendados na etiqueta de Informações de Pneus e Cargas. Consulte *Limites de carga do veículo* ⇨ *170*.
- São conduzidos em superfícies razoáveis de estradas dentro dos limites legais de condução.
- Usam o combustível recomendado. Consulte *Combustível recomendado* ⇨ *211*.

Consulte as informações no quadro Serviços adicionais necessários da manutenção programada - Normal.

Os serviços adicionais necessários - severos são para veículos que são:

- Conduzidos principalmente em trânsito pesado urbano em clima quente.
- Conduzidos principalmente em terreno montanhoso.
- Tenham um reboque frequentemente.
- Usados para condução em alta velocidade ou em competições.
- Usado para táxi, polícia ou serviços de entrega.

Consulte as informações no quadro Serviços adicionais necessários da manutenção programada - Severo.

**⚠ Atenção**

Realizar trabalho de manutenção pode ser perigoso e causar ferimentos graves. Realize trabalho de manutenção somente se as informações necessárias, as ferramentas adequadas e os equipamentos estiverem disponíveis. Se não estiverem, consulte a concessionária para que um técnico treinado realize o trabalho. Consulte *Execução do serviço de manutenção pelo proprietário* ⇨ *219*.

# Agendamento de manutenção

## Verificações e serviços do proprietário

### Em cada parada para abastecimento

- Confira o nível de óleo do motor. Consulte *Óleo do motor* ⇨ *223*.

### Mensalmente

- Verifique a calibragem dos pneus. Consulte *Pressão do pneu* ⇨ *259*.
- Inspecione se os pneus apresentam desgaste. Consulte *Inspeção dos pneus* ⇨ *266*.
- Verifique o nível do fluido do lavador do para-brisa. Consulte *Fluido do lavador* ⇨ *236*.

## Troca do óleo do motor

Quando a mensagem TROQUE O ÓLEO DO MOTOR EM BREVE for exibida, troque o óleo e o filtro nos próximos 1.000 km/600 mi. Ao ser conduzido em condições ideais, o sistema de vida útil do óleo do motor poderá não indicar a necessidade de manutenção do veículo por até um ano. O óleo e o filtro do motor devem ser trocados pelo menos uma vez por ano e o sistema de vida útil do óleo deve ser redefinido. O técnico treinado da concessionária pode realizar esse trabalho. Se o sistema de vida útil do óleo do motor for acidentalmente redefinido, faça manutenção no veículo dentro de 5.000 km/3.000 mi desde a última manutenção. Redefina o sistema de vida útil do óleo ao trocar o óleo. Consulte *Sistema de vida útil do óleo do motor* ⇨ *226*.

## Dessecante do ar condicionado (substitua a cada sete anos)

O sistema de ar condicionado necessita manutenção a cada sete anos. Esse serviço exige a substituição do dessecante para ajudar na longevidade e garantir um funcionamento eficiente do sistema de ar condicionado. O serviço pode ser complexo. Consulte sua concessionária.

## Rodízio de pneus e manutenções obrigatórias a cada 10.000 km

Faça o rodízio dos pneus, se recomendado para o veículo, e realize os serviços a seguir. Consulte *Rodízio de pneus* ⇨ *267*.

- Verifique o nível do óleo do motor e a porcentagem da vida útil do óleo. Se necessário, troque o óleo e o filtro do motor e redefina o sistema de vida útil do óleo. Consulte *Óleo do motor* ⇨ *223* e *Sistema de vida útil do óleo do motor* ⇨ *226*.
- Verifique o nível do líquido de arrefecimento do motor. Consulte *Sistema de resfriamento* ⇨ *229*.
- Verifique o nível do fluido do lavador do para-brisa. Consulte *Fluido do lavador* ⇨ *236*.

- Verifique a calibragem dos pneus. Consulte *Pressão do pneu* ⇨ *259*.
- Inspecione o desgaste dos pneus. Consulte *Inspeção dos pneus* ⇨ *266*.
- Verifique visualmente se há vazamentos de fluidos.
- Inspecione o filtro de ar do motor. Consulte *Filtro / limpador de ar do motor* ⇨ *228*.
- Inspecione o sistema de freios. Consulte *Cuidados com o exterior* ⇨ *286*.
- Inspecione visualmente os componentes da direção, suspensão e chassi quanto a danos, incluindo rachaduras ou rasgos nas coifas de borracha, peças frouxas ou faltando ou sinais de desgaste pelo menos uma vez ao ano. Consulte *Cuidados com o exterior* ⇨ *286*.
- Inspecione a direção assistida quando à fixação correta, conexões, emperramentos, vazamentos, rachaduras, descamações, etc.
- Inspecione visualmente os semieixos e os eixos de tração quando ao desgaste excessivo, vazamentos de lubrificante e / ou danos incluindo: amassados ou rachaduras nos tubos, folga na junta de velocidade constante ou junta universal, coifas rachadas ou faltando, braçadeiras das coifas frouxas ou faltando, folga excessiva no mancal central, prendedores frouxos ou faltando e vazamentos na vedação do eixo.
- Verifique os componentes do sistema de segurança. Consulte *Verificação do sistema de segurança* ⇨ *64*.
- Inspecione visualmente se o sistema de combustível apresenta danos ou vazamentos.
- Inspecione visualmente se o sistema de escapamento e os defletores de calor próximos estão frouxos ou com peças danificadas.
- Lubrifique os componentes da carroceria. Consulte *Cuidados com o exterior* ⇨ *286*.
- Verifique o interruptor de partida. Consulte *Verificação do interruptor do motor de arranque* ⇨ *242*.
- Verifique o funcionamento do controle de travamento do câmbio da transmissão automática. Consulte *Verificação do funcionamento do controle da trava do câmbio de transmissão automática* ⇨ *242*.
- Verifique o freio de estacionamento e o mecanismo de estacionamento da transmissão automática. Consulte *Verificação do mecanismo do freio de estacionamento e P (estacionamento)* ⇨ *243*.

- Verifique se o pedal do acelerador apresenta danos, exige esforço em excesso ou se está prendendo. Substitua, se necessário.
- Inspecione visualmente se o suporte da gasolina apresenta sinais de desgaste, rachaduras ou outros danos. Verifique se o suporte tem capacidade de manter-se aberto. Se a abertura mantida for baixa, providencie o reparo do suporte. Consulte *Amortecedor(es) a gás* ⇨ *244*.
- Verifique a data de validade do composto de vedação do pneu, se equipado. Consulte *Kit de composto de vedação para pneu e compressor* ⇨ *274*.
- Inspecione o trilho e a vedação do teto solar, se equipado. Consulte *Teto solar* ⇨ *40*.

| Serviços adicionais necessários da programação de manutenção - Normal | 10 000 km | 20 000 km | 30 000 km | 40 000 km | 50 000 km | 60 000 km | 70 000 km | 80 000 km | 90 000 km | 100 000 km | 110 000 km | 120 000 km | 130 000 km | 140 000 km | 150 000 km | 160 000 km | 170 000 km | 180 000 km | 190 000 km | 200 000 km |
|---|---|---|---|---|---|---|---|---|---|---|---|---|---|---|---|---|---|---|---|---|
| Faça o rodízio dos pneus e execute os serviços obrigatórios. Verifique o nível do óleo do motor e a porcentagem da vida útil do óleo. Troque o óleo e o filtro do motor, se necessário. | ✓ | ✓ | ✓ | ✓ | ✓ | ✓ | ✓ | ✓ | ✓ | ✓ | ✓ | ✓ | ✓ | ✓ | ✓ | ✓ | ✓ | ✓ | ✓ | ✓ |
| Troque o filtro de ar do compartimento de passageiros. (1) | | | ✓ | | | ✓ | | | ✓ | | | ✓ | | | ✓ | | | ✓ | | |
| Inspecione o sistema de controle evaporativo. (2) | | | | | | ✓ | | | | | | ✓ | | | | | | ✓ | | |
| Troque o filtro de ar do motor. (3) | | | | ✓ | | | | ✓ | | | | ✓ | | | | ✓ | | | | ✓ |
| Substitua as velas de ignição. Inspecione os cabos das velas de ignição. | | | | | | | | | | | | | ✓ | | | | | | | |
| Drene e enche o sistema de arrefecimento do motor. (4) | | | | | | | | | | | | | | | | | | | | ✓ |
| Inspecione visualmente as correias de acionamento acessórias. (5) | | | | | | | | | | | | | | | | | | | | ✓ |
| Substitua o fluido do eixo traseiro, se equipado com diferencial de deslizamento limitado. | | | | | | ✓ | | | | | | ✓ | | | | | | ✓ | | |
| Substitua o fluido de freios. (6) | | | | | | | | | | | | | | | | | | | | |
| Substitua as palhetas do limpador do para-brisa. (7) | | ✓ | | ✓ | | ✓ | | ✓ | | ✓ | | ✓ | | ✓ | | ✓ | | ✓ | | ✓ |
| Substitua os amortecedores a gás do suporte de elevação do capô e / ou carroceria. | | | | | | | | | | ✓ | | | | | | | | | | ✓ |

**Notas de rodapé - Serviços adicionais necessários da programação de manutenção - Normal**

**(1)** Ou a cada dois anos, o que ocorrer primeiro. Pode ser necessário realizar trocas mais frequentes do filtro antipólen em situações de condução em áreas com tráfego intenso, baixa qualidade do ar, elevados níveis de poeira ou alérgenos ambientais. A substituição do filtro antipólen também pode ser necessária em casos de fluxo de ar reduzido, embraçamento dos vidros ou odores. Sua concessionária GM pode ajudar a determinar quando trocar o filtro.

**(2)** Verifique visualmente todas as tubulações e mangueiras de combustível e vapor para ver se estão adequadamente presas, conectadas, direcionadas e em boas condições.

**(3)** Ou a cada três anos, o que ocorrer primeiro. Ao dirigir em condições de poeira, inspecione o filtro a cada troca de óleo ou com mais frequência, se necessário.

**(4)** Ou a cada cinco anos, o que ocorrer primeiro. Consulte *Sistema de resfriamento* ⇨ *229*.

**(5)** Ou a cada 10 anos, o que ocorrer primeiro. Inspecione se há rasgões, rachaduras em excesso ou danos; troque se necessário.

**(6)** Substitua o fluido de freios a cada cinco anos. Consulte *Fluído do freio* ⇨ *237*.

**(7)** ou a cada 12 meses, o que ocorrer primeiro. Consulte *Substituição da palheta do limpador* ⇨ *243*.

| Serviços adicionais necessários da programação de manutenção - Severo | 10 000 km | 20 000 km | 30 000 km | 40 000 km | 50 000 km | 60 000 km | 70 000 km | 80 000 km | 90 000 km | 100 000 km | 110 000 km | 120 000 km | 130 000 km | 140 000 km | 150 000 km | 160 000 km | 170 000 km | 180 000 km | 190 000 km | 200 000 km |
|---|---|---|---|---|---|---|---|---|---|---|---|---|---|---|---|---|---|---|---|---|
| Faça o rodízio dos pneus e execute os serviços obrigatórios. Verifique o nível do óleo do motor e a porcentagem da vida útil do óleo. Troque o óleo e o filtro do motor, se necessário. | ✓ | ✓ | ✓ | ✓ | ✓ | ✓ | ✓ | ✓ | ✓ | ✓ | ✓ | ✓ | ✓ | ✓ | ✓ | ✓ | ✓ | ✓ | ✓ | ✓ |
| Troque o filtro de ar do compartimento de passageiros. (1) | | | ✓ | | | ✓ | | | ✓ | | | ✓ | | | ✓ | | | ✓ | | |
| Inspecione o sistema de controle evaporativo. (2) | | | | | | ✓ | | | | | | ✓ | | | | | | ✓ | | |
| Troque o filtro de ar do motor. (3) | | | | ✓ | | | | ✓ | | | | ✓ | | | | ✓ | | | | ✓ |
| Substitua o fluido da transmissão automática e o filtro. | | | | | | ✓ | | | | | | ✓ | | | | | | ✓ | | |
| Substitua as velas de ignição. Inspecione os cabos das velas de ignição. | | | | | | | | | | | | | ✓ | | | | | | | |
| Drene e enche o sistema de arrefecimento do motor. (4) | | | | | | | | | | | | | | | | | | | | ✓ |
| Inspecione visualmente as correias de acionamento acessórias. (5) | | | | | | | | | | | | | | | | | | | | ✓ |
| Substitua o fluido do eixo traseiro. | | | | | | ✓ | | | | | | ✓ | | | | | | ✓ | | |
| Substitua o fluido de freios. (6) | | | | | | | | | | | | | | | | | | | | |
| Substitua as palhetas do limpador do para-brisa. (7) | | ✓ | | ✓ | | ✓ | | ✓ | | ✓ | | ✓ | | ✓ | | ✓ | | ✓ | | ✓ |
| Substitua os amortecedores a gás do suporte de elevação do capô e / ou carroceria. | | | | | | | | | | ✓ | | | | | | | | | | ✓ |

**Notas de rodapé - Serviços adicionais necessários da programação de manutenção - Severo**

**(1)** Ou a cada dois anos, o que ocorrer primeiro. Pode ser necessário realizar trocas mais frequentes do filtro antipólen em situações de condução em áreas com tráfego intenso, baixa qualidade do ar, elevados níveis de poeira ou alérgenos ambientais. A substituição do filtro antipólen também pode ser necessária em casos de fluxo de ar reduzido, embraçamento dos vidros ou odores. Sua concessionária GM pode ajudar a determinar quando trocar o filtro.

**(2)** Verifique visualmente todas as tubulações e mangueiras de combustível e vapor para ver se estão adequadamente presas, conectadas, direcionadas e em boas condições.

**(3)** Ou a cada três anos, o que ocorrer primeiro. Ao dirigir em condições de poeira, inspecione o filtro a cada troca de óleo ou com mais frequência, se necessário.

**(4)** Ou a cada cinco anos, o que ocorrer primeiro. Consulte *Sistema de resfriamento* ⇨ *229*.

**(5)** Ou a cada 10 anos, o que ocorrer primeiro. Inspecione se há rasgões, rachaduras em excesso ou danos; troque se necessário.

**(6)** Substitua o fluido de freios a cada cinco anos. Consulte *Fluído do freio* ⇨ *237*.

**(7)** ou a cada 12 meses, o que ocorrer primeiro. Consulte *Substituição da palheta do limpador* ⇨ *243*.

# Fluidos, lubrificantes e peças recomendados

## Fluidos e lubrificantes recomendados

| Uso | Fluido / Lubrificante |
|---|---|
| Transmissão automática | Fluido da transmissão automática DEXRON ULV. |
| Líquido de arrefecimento do motor | Mistura 50/50 de água potável limpa e uso somente de líquido de arrefecimento DEX-COOL. Consulte *Sistema de resfriamento* ⇨ *229*. |
| Óleo para motor | Óleo para motor compatível com a especificação dexos2 de grau de viscosidade SAE adequado. Recomendamos o dexos2 ACDelco. Consulte *Óleo do motor* ⇨ *223*. |
| Aditivo para combustível | Tratamento PLUS do sistema de combustível. |
| Conjunto da trava do capô, Trava secundária, Pivôs, Âncora da mola e Lingueta de liberação | Aerosol lubrificante Lubriplate ou lubrificante que atenda aos requisitos do NLGI #2, Categoria LB ou GC-LB. |
| Sistema de freios hidráulicos | Fluido de freios hidráulicos DOT 3. |
| Cilindros de trava com chave, capô, porta e dobradiças do banco rebatível | Lubrificante para multi finalidades, Superlube. |
| Guias do cabo do freio de estacionamento | Lubrificante para chassi ou lubrificante que atenda aos requisitos do NLGI nº 2, Categoria LB ou GC-LB. |
| Eixo traseiro | DEXRON LS. |
| Condicionamento da guarnição | Lubrificante de guarnição. Consulte sua concessionária. |
| Lavador do para-brisa | Fluido do lavador do para-brisa automotivo que atende aos requisitos regionais de proteção contra congelamento. |

## Manutenção e substituição de peças

As peças de reposição podem ser obtidas com o revendedor.

# Especificações

**Identificação do veículo**
Número de identificação do veículo (VIN) . . . . . 309
Etiqueta de identificação de peças de serviço . . . . . 311

**Dados do veículo**
Dados do motor . . . . . 312
Peso do veículo . . . . . 315
Dimensões do veículo . . . . . 316
Capacidades e especificações . . . . . 319
Pressão do pneu . . . . . 320

# Identificação do veículo

## Número de identificação do veículo (VIN)

Este identificador legal encontra-se no canto dianteiro do painel de instrumentos, do lado do motorista do veículo. Ela pode ser vista de fora, através do para-brisa.
O Número de identificação do veículo (VIN) também encontra-se nas etiquetas de Certificação do veículo e de Peças de reparo, e também nos certificados de título e de registro.

**Etiqueta VIN**

Essa etiqueta contém as informações do VIN em dois locais no veículo: na parte dianteira direita do assoalho da carroceria e dentro do compartimento do motor.

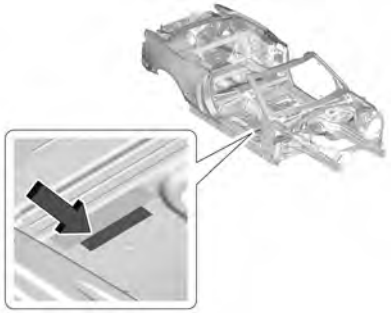

## VIN gravado

Essa gravação contém as informações do VIN no assoalho do veículo, na parte dianteira direita.

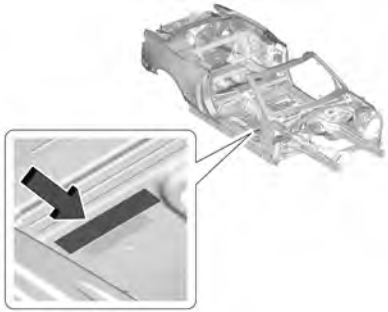

## Etiqueta de certificação do veículo

A etiqueta, na coluna "B" do lado direito, informa o VIN, a entidade fabricante e a data final de fabricação.

## Plaqueta de identificação do ano de fabricação

Esta etiqueta, na coluna "B" do lado direito ou na parte dianteira direita do assoalho do veículo, informa o ano de fabricação conforme exigido pela Resolução 24/98 do Contran.

### Identificação do motor

O oitavo caractere no VIN é o código do motor. Este código identifica o motor do veículo, as especificações e as peças de reposição. Consulte "Especificações do motor" em *Capacidades e especificações* ⇨ *319* para obter o código do motor do veículo.

## Etiqueta de identificação de peças de serviço

Pode haver uma etiqueta na parte interna do porta-malas contendo as seguintes informações:

- Número de identificação do veículo (VIN)
- Identificação do modelo
- Informação a respeito da tinta
- Opcionais de produção e equipamentos especiais

Caso não haja etiqueta, há um código de barras na etiqueta de certificação na coluna central (B) para digitalização dessa mesma informação.

# Dados do veículo

## Dados do motor

| MOTOR | Motor 6.2L V8 |
|---|---|
| Combustível | Gasolina, Premium recomendada |
| Tipo | Dianteiro, longitudinal |
| Número de cilindros | 8 |
| Número de mancais | 5 |
| Sequência de ignição | 1-8-7-2-6-5-4-3 |
| Diâmetro do cilindro | 103,25 mm |
| Curso do pistão | 92,0 mm |
| Cilindrada | 6162 cm³ |
| Marcha lenta | 575 rpm |
| Taxa de compressão | 11,5:1 |
| Potência máxima líquida (ABNT - NBR ISO 1585) | 461 CV (339 kW) a 6000 rpm |
| Torque máximo líquido (ABNT - NBR ISO 1585) | 617 N•m (62,9 mkgf) a 4400 rpm |
| Limite de rotações do motor | 6600 rpm |

| SISTEMA ELÉTRICO | Motor 6.2L V8 |
|---|---|
| Bateria | 12V 70 Ah |
| Gerador | 170 A |
| Abertura dos eletrodos | 0,95-1,10 mm |

| TRANSMISSÃO | Transmissão automática 10L80/90 Relação (10 marchas) |
|---|---|
| 1ª marcha | 4.696:1 |
| 2ª marcha | 2.985:1 |
| 3ª marcha | 2.156:1 |
| 4ª marcha | 1.779:1 |
| 5ª marcha | 1.526:1 |
| 6ª marcha | 1.278:1 |
| 7ª marcha | 1:1 |
| 8ª marcha | 0.854:1 |
| 9ª marcha | 0.689:1 |
| 10ª marcha | 0.636:1 |
| Marcha à ré | -4.866:1 |

Para dirigir com baixo consumo de combustível, o motorista deverá usar o modo de condição “Dirigir” (Alavanca de mudança na posição “D”).

| **FREIOS** | |
|---|---|
| Tipo | Sistema de freios de circuito duplo hidráulico com divisão diagonal |
| Dianteiros | Freio a disco |
| Traseiros | Freio a disco |
| Fluido | DOT 3 |
| Freio de estacionamento | Aplicação elétrica, atuação nas rodas traseiras |

| **GEOMETRIA DA DIREÇÃO** | **Dianteiros (2)** | **Traseiros (2)** | **Diâmetro de giro (m)** |
|---|---|---|---|
| Cambagem | -0° 45' ± 0° 30' | - 0° 54' ± 0° 30' | — |
| Câmber transversal (esquerdo - direito) | 0° 00' ± 0° 30' | — | — |
| Caster (Sweep) | + 7° 12' ± 0° 30' | — | — |
| Caster (direto) | + 8° 00' ± 0° 30' | — | — |
| Caster transversal (direito - esquerdo) | 0° 00' ± 0° 30' | — | — |
| Convergência (esquerda + direita) | + 0° 12' ± 0° 12' | + 0° 12' ± 0° 12' | — |

| GEOMETRIA DA DIREÇÃO | Dianteiros (2) | Traseiros (2) | Diâmetro de giro (m) |
|---|---|---|---|
| Ângulo de cambagem (esquerdo - direito) / 2 | — | 0° ± 0° 9' | — |
| Diâmetro do círculo de giro | — | — | 11.6 m |
| (2) Peso embarcado (sem ocupação). | | | |

## Peso do veículo

| PESO DO VEÍCULO (kg) | Cupê | Conversível |
|---|---|---|
| Peso embarcado (dianteiro) (1) | 913 | 930 |
| Peso embarcado (traseiro) (1) | 781 | 858 |
| Peso embarcado (total) (1) | 1.705 | 1800 |
| Peso bruto total | 2038 | 2117 |
| Peso máximo permitido no eixo (dianteiro) | 1030 | 1060 |
| Peso máximo permitido no eixo (traseiro) | 1150 | 1200 |
| Carga útil | 333 | 317 |
| (1) Considerando 90% da capacidade do tanque de combustível abastecida com combustível. | | |

## Dimensões do veículo

Todas as dimensões estão em milímetros.

### Modelo cupê

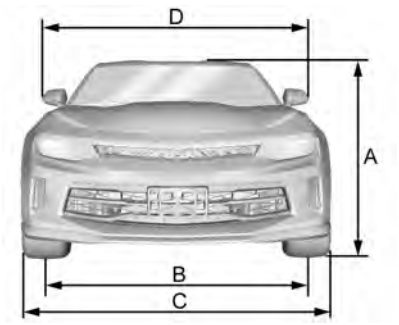


| | | |
|---|---|---|
| A | Altura Total | 1349 |
| B | Parte dianteira da banda de rodagem | 1594 |
| | Parte traseira da banda de rodagem | 1628 |
| C | Largura total | 1897 |
| D | Largura total (entre retrovisores) | 2064 |

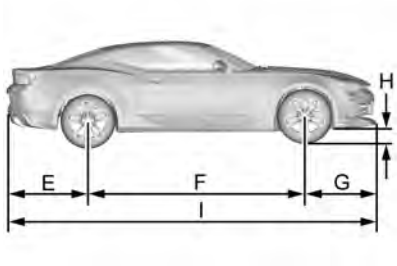


| | | |
|---|---|---|
| E | Distância entre o centro da roda traseira e o para-choque traseiro | 1.053 |
| F | Distância entre eixos | 2812 |
| G | Distância entre o centro da roda dianteira e o para-choque dianteiro | 919 |
| H | Distância do solo | 104,5 |
| I | Comprimento total | 4784 |

### Modelo conversível

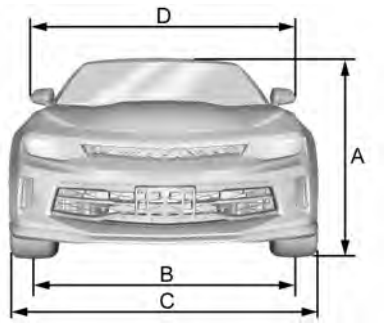


| | | |
|---|---|---|
| A | Altura Total | 1346 |
| B | Parte dianteira da banda de rodagem | 1594 |
| | Parte traseira da banda de rodagem | 1628 |
| C | Largura total | 1897 |
| D | Largura total (entre retrovisores) | 2064 |

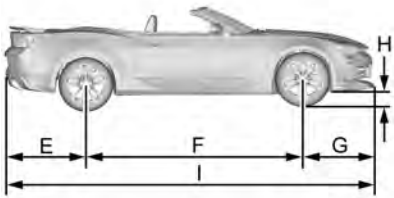


| | | |
|---|---|---|
| E | Distância entre o centro da roda traseira e o para-choque traseiro | 1.053 |
| F | Distância entre eixos | 2812 |
| G | Distância entre o centro da roda dianteira e o para-choque dianteiro | 919 |
| H | Distância do solo | 104,5 |
| I | Comprimento total | 4784 |

## Cupê

| Área | Capacidade de carga (em litros)[1] |
|---|---|
| A Porta-malas (bagageiro fechado) | 207,6 |
| [1] VDA / ISO 3832 | |

## Conversível

| Área | Capacidade de carga (em litros)[1] |
|---|---|
| A Conversível com teto abaixado Porta-malas (bagageiro fechado) | 72,2 |

| Área | Capacidade de carga (em litros)[1] |
|---|---|
| A Conversível com teto fechado Porta-malas (bagageiro fechado) | 207,6 |
| [1] VDA / ISO 3832 | |

## Capacidades e especificações

| Aplicação | Capacidades | |
|---|---|---|
| | Métrico | Inglês |
| Refrigerante do ar-condicionado | 550 G | 19,4 oz |
| Sistema de Freio | 0.91 L | 0,96 qt |
| Sistema de refrigeração do motor | | |
| Motor 6,2 L V8 (LT1) com resfriamento auxiliar | 13,2 L | 13,9 qt |
| Óleo do motor com filtro | | |
| Motor 6,2 L V8 (LT1) | 9.5 L | 10,0 qt |
| Tanque de combustível | 72.0 L | 19,0 gal |
| Fluido do eixo traseiro | | |
| Motor 6,2 L V8 (LT1) | 1,1 L | 1,2 qt |
| Fluido do lavador do vidro | 4.2 L | 1,1 gal |
| Torque da porca da roda | 190 N•m | 140 lb pé |
| *Consulte *Fluido da transmissão automática* ⇨ *227* para obter informações sobre a verificação do nível do fluido. | | |
| Todas as capacidades são aproximadas. Ao adicionar, assegure-se de encher até o nível aproximado, conforme recomendado neste manual. Verifique novamente o nível do fluido depois de enchê-lo. | | |

### Especificações do motor

| Motor | Código VIN | Transmissão | Folga da vela de ignição |
|---|---|---|---|
| Motor 6,2 L V8 (LT1) | 7 | Automático | 0,95 - 1,10 mm (0,037 - 0,043 pol) |

## Pressão do pneu

| | Até 3 ocupantes | | Carga máxima | |
|---|---|---|---|---|
| **Pneus (1)** | **Dianteiros** | **Traseiros** | **Dianteiros** | **Traseiros** |
| 245/40ZR20 | 35 psi (240 kPa) (2) | 35 psi (240 kPa) (2) | 35 psi (240 kPa) (2) | 35 psi (240 kPa) (2) |
| 275/35ZR20 | 35 psi (240 kPa) (2) | 35 psi (240 kPa) (2) | 35 psi (240 kPa) (2) | 35 psi (240 kPa) (2) |
| (1) Os dados dos pneus referem-se aos pneus frios. A pressão do pneu que aumenta na operação de condução não deve ser reduzida.<br>(2) psi = Lbf / pol² | | | | |

| **RODAS** | |
|---|---|
| Rodas | 20 X 8,5, J, FRT e 20 X 9,5, J, RR, ALUMÍNIO |
| Pneus | 245/40ZR20 SL 95Y BW RF4 e 275/35ZR20 SL 97Y BW RF4 |

# Informações sobre a garantia

**Informações sobre a garantia**
Informações de garantia . . . . . 321
Certificado de garantia internacional . . . . . 323
Garantia do veículo . . . . . 323
Mensagem importante aos proprietários . . . . . 324
Visão geral da cobertura da garantia . . . . . 324
Garantia limitada para veículos novos . . . . . 326
Garantia limitada das peças e acessórios . . . . . 327
Operação de cobertura de garantia em país estrangeiro . . . . . 330

# Informações sobre a garantia

## Informações de garantia

### Certificado de garantia e Plano de Manutenção Preventiva*

Leia com cuidado as instruções incluídas nesta seção, pois se relacionam diretamente à garantia do veículo.

Exija da sua Concessionária vendedora o preenchimento correto e completo do Quadro de Identificação localizado no final deste Manual, uma vez que dos informes nele registrados dependerá o processamento da Garantia, em suas várias fases.

Encontram-se nesta seção as definições das responsabilidades da Concessionária vendedora e da General Motors do Brasil Ltda. em relação ao veículo adquirido; também encontram-se as responsabilidades do comprador em relação ao uso e a manutenção do veículo, para ter direito à garantia oferecida.

Nesta seção, encontra-se o Quadro de controle das revisões coberta pelo Plano de Manutenção Preventiva. Após cada revisão, a Concessionária ou a Oficina Autorizada Chevrolet deverá carimbar, datar e assinar o quadro correspondente. Certifique-se de que o procedimento mencionado anteriormente tenha sido executado para poder comprovar, a qualquer momento, que o veículo recebeu os cuidados devidos.

Na seção "Serviços e Manutenção" deste manual encontram-se os itens a serem revisados, de acordo com o Plano de Manutenção Preventiva, assim como sua frequência.

Ao executar os serviços de manutenção descritos nesta seção, a Concessionária ou a Oficina Autorizada Chevrolet procederá como explicado no tópico anterior.

Nesta seção, encontra-se o cupom da 1ª revisão, a ser destacado somente ao executar o serviço correspondente. Não aceite o manual com as vias do cupom previamente destacadas.

## Plano de Manutenção Preventiva*

Nas páginas da seção "Serviços e Manutenção" deste Manual do proprietário, apresentamos um Plano de Manutenção Preventiva, que é oferecido como uma recomendação para que o proprietário possa conservar seu veículo em perfeitas condições de funcionamento.

Em relação à primeira revisão, leia com cuidado as informações aqui descritas sobre os itens e os serviços não cobertos pela Garantia.

Esclarecemos que o Plano de Manutenção Preventiva foi concebido para um veículo utilizado em condições normais de funcionamento.

Para outras condições consideradas severas, os intervalos entre as revisões devem ser proporcionalmente reduzidos, de acordo com a frequência e a intensidade do serviço severo ao qual se submete o veículo. Sob condições consideradas severas, é necessário revisar, limpar e / ou trocar com mais frequência os seguintes itens:

- Óleo lubrificante do motor e filtro do óleo

  Consulte *Fluidos e lubrificantes recomendados* ⇨ *307*.

- Elemento do filtro de ar do motor

  Consulte *Filtro / limpador de ar do motor* ⇨ *228*.

Por exemplo, as condições de funcionamento a seguir são consideradas severas:

- Funcionamento constante em tráfego urbano lento com paradas e partidas excessivas.
- Tração e reboque.
- Serviços de táxi e similares.
- Viagens frequentes de curta distância, sem que o motor alcance a temperatura de funcionamento normal.
- Viagens longas em estradas de terra e / ou areia (estradas irregulares, com areia ou lama excessiva).
- Funcionamento prolongado em marcha lenta.
- Quando o veículo permanece, com frequência, parado por mais de dois dias.

* *O Plano de Manutenção Preventiva é explicado em mais detalhes no Manual do Proprietário e só é mencionado aqui devido ao seu vínculo com o processo de garantia. Devemos destacar que esse Plano aplica-se a veículos sob condições de operação normais. Veículos operando sob condições de trabalho severas exigem uma redução proporcional na quilometragem indicada.*

## Certificado de garantia internacional

A General Motors do Brasil, procurando sempre maneiras melhores de servir seus clientes, conta com um programa de cobertura de garantia para os países da América do Sul. Assim, se o veículo se encontrar ainda dentro do período de garantia, a Rede de Concessionárias Chevrolet dos países participantes oferecerão serviços sem nenhum custo.

Os países participantes deste programa são Argentina, Paraguai e Uruguai.

## Garantia do veículo

A Concessionária ou a Oficina Autorizada Chevrolet concede ao proprietário de um veículo Chevrolet, os seguintes direitos:

**Garantia**: De acordo com os termos do respectivo certificado inserido neste Manual.

**Revisão de manutenção preventiva**: Uma delas é executada antes da entrega do veículo e a outra é executada no final do primeiro ano de uso ou a 10.000 km (o que ocorrer primeiro), sem nenhum custo para o proprietário (à exceção dos itens normais de desgaste - consulte *Mensagem importante aos proprietários* ⇨ *324*). A primeira revisão especial será executada na Concessionária ou Oficina Autorizada Chevrolet, mediante a apresentação do cupom encontrado no final desta seção, e respeitados os limites de quilometragem indicados (consulte *Garantia limitada para veículos novos* ⇨ *326*).

Se o veículo pertence ao programa exclusivo de frotas e / ou a empresas de aluguel de veículos, consulte o livreto "Guia de Revisões Específico para Frotas". Para obter mais informações entre em contato com uma Concessionária Chevrolet.

**Assistência técnica**: Na seção de Informações ao cliente deste manual, encontram-se as diretrizes para garantir a máxima satisfação nos serviços e perguntas relacionadas à Concessionária ou Oficina Autorizada Chevrolet.

**Orientação**: Na entrega de um veículo novo, a concessionária explicará:

A. Itens de responsabilidade do proprietário, Garantia limitada do veículo novo e Termos da garantia.

B. Manutenção preventiva.

C. Uso correto dos comandos, dos indicadores e dos acessórios do veículo.

**Para adquirir estes direitos, é necessário**

1. Que a Concessionária vendedora preencha corretamente a nota fiscal de venda, um documento que concede a garantia oferecida pela General Motors do Brasil Ltda.
2. O preenchimento correto do Quadro de identificação, que pode ser encontrado no final deste manual. Certifique-se de que a Concessionária vendedora assine, date e carimbe a tabela para conceder os direitos na Concessionária ou a Oficina Autorizada Chevrolet.

   A data da entrega do veículo ao proprietário, como preenchido na tabela de identificação, é a data de início da garantia e prevalece sobre qualquer outra data.

## Mensagem importante aos proprietários

Para poder usufruir a garantia oferecida pela General Motors do Brasil Ltda. para o veículo, o proprietário deverá observar com atenção as instruções aqui indicadas, relativas à manutenção do veículo.

Durante a vigência desta garantia, as revisões de manutenção preventiva previstas no Plano de Manutenção Preventiva contido neste Manual do Proprietário deverão, obrigatoriamente, ser executadas em uma Concessionária Chevrolet ou Oficina Autorizada Chevrolet.

## Visão geral da cobertura da garantia

Não existem quaisquer garantias com relação ao veículo adquirido, expressas ou inferidas, declaradas pela Concessionária na condição de vendedora e prestadora de serviços, ou pela General Motors do Brasil Ltda., na condição de fabricante ou importadora, a não ser aquelas contra defeitos de material ou de manufatura estabelecidas no presente Termo de Garantia. Toda e qualquer reclamação do comprador quanto a falhas, defeitos e omissões verificados no veículo, durante a vigência desta garantia, somente será atendida mediante a apresentação da nota fiscal respectiva emitida pela Rede de Concessionárias Chevrolet, junto com o Manual do Proprietário preenchido corretamente, sendo estes os únicos documentos competentes para assegurar o atendimento, com exclusão de qualquer outro.

A General Motors do Brasil Ltda., garante que cada veículo novo de sua fabricação ou importação e entregue ao primeiro comprador por uma Concessionária Chevrolet, incluindo todos os equipamentos e acessórios nele instalados na fábrica - é isento de defeitos de material ou de manufatura, em condições normais de uso, transferindo-se automaticamente todos os direitos cobertos por esta garantia, no caso de o veículo vir a ser revendido, ao(s) proprietário(s) subsequente(s), até o término do prazo previsto neste termo.

A obrigação da General Motors do Brasil Ltda. limita-se ao conserto ou substituição de quaisquer peças que, dentro do período normal da Garantia a que aludem estes Termos, conforme a discriminação observada no tópico abaixo, sejam devolvidas a uma Concessionária ou Oficina Autorizada Chevrolet, em seu estabelecimento comercial, e cuja inspeção revele satisfatoriamente a existência do defeito reclamado. O conserto ou substituição das peças defeituosas, de acordo com esta Garantia, será feito pela Concessionária ou Oficina Autorizada Chevrolet, sem débito das peças e mão-de-obra por ela empregadas.

**A presente garantia inclui as garantias legais e a garantia contratual, e é concedida nas seguintes situações:**

A. 24 meses ao comprador, se pessoa física ou jurídica, que use o veículo como destinatário final, à exceção daqueles que usem o veículo para serviços de transporte remunerado de pessoas ou bens; e

B. 24 meses ou 100.000 km, o que ocorrer primeiramente, ao comprador, pessoa jurídica, que use o veículo para seu próprio negócio ou produção, ou ao comprador, pessoa física, que use o veículo em serviços de transporte remunerados de pessoas ou bens.

Esta garantia substitui definitivamente quaisquer outras garantias, expressas ou inferidas, incluindo quaisquer garantias implícitas quanto à comercialização ou adequação do veículo para um fim específico, e quaisquer outras obrigações ou responsabilidade por parte do fabricante.

A General Motors do Brasil Ltda. reserva-se o direito de modificar as especificações ou de introduzir melhorias nos veículos, a qualquer momento, sem incorrer na obrigação de executar os mesmos procedimentos para veículos vendidos anteriormente.

**Os termos desta garantia não se aplicam nos seguintes casos:**

- A um veículo Chevrolet submetido a uso incorreto, negligência ou colisão;
- A veículo reparado ou modificado fora da Concessionária ou a Oficina Autorizada Chevrolet, de modo que, no julgamento do fabricante, tenha seu desempenho e sua segurança afetados negativamente;
- A serviço de manutenção regular (como: ajuste do motor, limpeza do sistema de combustível, alinhamento do volante, balanceamento das rodas e ajustes dos freios e da embreagem);
- Substituição de itens de manutenção normal (como: velas de ignição, filtros, correias, escovas do alternador e do motor de partida, discos e pastilhas de freio, sistema da embreagem (platô, discos e rolamentos), buchas da suspensão, amortecedores, rolamentos de uso geral e vedadores), quando tal reposição seja executada junto com serviços de manutenção regulares;
- Desgaste normal de itens de estofamentos e de guarnições, devido a desgaste ou a exposição a intempéries.

## Garantia limitada para veículos novos

1. **Preparação antes da entrega**: Para certificar-se de obter a máxima satisfação com o veículo novo, a Concessionária vendedora submeteu o veículo a uma revisão de entrega cuidadosa, de acordo com o programa de inspeção de veículos novos, como recomendado pelo fabricante.
2. **Identificação do proprietário**: O Quadro de identificação do veículo e do proprietário, que pode ser encontrado no final deste manual, preenchido de maneira correta e assinado pela Concessionária vendedora, é usado para apresentar o proprietário à Rede de Concessionárias ou Oficinas Autorizadas Chevrolet em todo o território nacional e, junto com o Aviso de Venda, emitido pela Concessionária

vendedora, permite receber todos os serviços indicados nestas regras.

3. **Garantia**: De acordo com os termos da garantia indicados, o proprietário receberá os serviços cobertos pela garantia na Concessionária ou a Oficina Autorizada Chevrolet.
4. **Primeira revisão (especial) do Plano de manutenção preventiva relacionada a 1 ano de uso ou 10.000 km**: O cupom correspondente autoriza o proprietário a receber todos os serviços correspondentes, em qualquer Concessionária ou Oficina Autorizada Chevrolet, apresentando o Manual do Proprietário. A 1ª revisão deve ser executada dentro de 12 meses a partir da data da venda ao primeiro comprador, com uma tolerância de 30 dias a mais ou a menos, ou dentro da faixa de 9.000 a 11.000 km, o que ocorrer primeiro. A mão de obra é gratuita para o proprietário, que é responsável somente pelos custos relacionados aos itens de desgaste normal (ver instruções detalhadas em *Mensagem importante aos proprietários* ⇨ *324*).
5. **É responsabilidade do proprietário**: Proporcionar manutenção apropriada para o veículo, o que não somente reduz os custos operacionais, mas também ajuda a impedir mau funcionamento devido a negligência, que não é coberto pela garantia. Assim, para a própria proteção do proprietário, procurar sempre a Concessionária ou a Oficina Autorizada Chevrolet para executar a revisão programada, como descrito no Plano de Manutenção Preventiva, porque a garantia somente será aplicável com a apresentação do Manual do Proprietário, com todos os quadros correspondentes das revisões devidamente preenchidos de maneira correta e assinados pela Concessionária ou a Oficina Autorizada Chevrolet que executar os serviços.

## Garantia limitada das peças e acessórios

### Itens e serviços não cobertos pela Garantia

Para os itens previstos na primeira revisão de Manutenção Preventiva, a mão-de-obra de verificação é gratuita, desde que seja executada dentro do período de garantia ou da quilometragem estipulada como indicado nas Regras da Garantia, à exceção das despesas, incluindo-se as de mão-de-obra, relacionadas aos itens normais de desgaste, danos e outras falhas de funcionamento causados por terceiros.

Os itens e os serviços contidos nesta categoria são descritos abaixo:

- Óleos e fluidos em geral
- Filtros em geral

- Serviços relacionados ao Plano de Manutenção Preventiva
- Vidros

### Peças e componentes com desgaste natural

Algumas partes e componentes podem sofrer desgaste natural (em diferentes níveis), independentemente do uso do veículo, de acordo com a operação à qual o veículo é submetido, e tem cobertura da garantia complementar à garantia legal de 90 dias (vide tabela a seguir) para defeitos de fabricação a partir da data ou compra. Em caso de defeito de fabricação (após confirmação de que não foram sujeitos a uso abusivo), as peças ou os componentes serão substituídos. Em qualquer outra situação, a substituição seguirá a orientação específica do fabricante e todas as despesas serão de responsabilidade do proprietário.

| Item | Cobertura total da garantia (garantia legal de 90 dias inclusa) |
|---|---|
| Lâmpadas / Palhetas do limpador dos vidros | 6 meses |
| Bateria | 12 meses |
| Pastilhas de freio / Lonas de freio / Discos de freio<br>Sistema de embreagem (platô, disco e rolamento)<br>Rolamentos de roda | 6 meses (destinatário final)[1]<br>6 meses ou 5.000 km, o que ocorrer primeiro (uso comercial)[2] |
| Amortecedores / Buchas da suspensão / Pneus | 12 meses (destinatário final)[1]<br>12 meses ou 10.000 km, o que ocorrer primeiro (uso comercial)[2] |
| Correias / Velas de ignição | 6 meses ou até a manutenção preventiva (vide tabela na seção Serviços e manutenção), o que ocorrer primeiro |
| S10: protetor de para-choque / capota marítima | 12 meses |
| [1] - ao comprador, se pessoa física ou jurídica, que use o veículo como destinatário final, à exceção daqueles que usem o veículo para serviços de transporte remunerado de pessoas ou bens.<br>[2] - ao comprador, pessoa jurídica, que use o veículo para seu próprio negócio ou para produção, ou ao comprador, pessoa física, que use o veículo em serviços de transporte remunerado de pessoas ou bens. | |

A lâmpada de LED não é um item de desgaste normal e, assim, segue os termos de garantia do veículo.

**Bateria**

A bateria tem garantia de doze (12) meses, independentemente do tipo de uso do veículo. Não são cobertos pela garantia casos caracterizados como uso inadequado, como mencionado no item "Os termos desta garantia não são aplicáveis nos seguintes casos", consulte *Visão geral da cobertura da garantia* ⇨ *324*.

**OnStar**

O módulo OnStar seguirá a garantia do veículo.

## Operação de cobertura de garantia em país estrangeiro

Para desfrutar os direitos da garantia nos países mencionados anteriormente, deverão ser obedecidos todos os procedimentos listados em *Garantia limitada para veículos novos* ⇨ *326* e em *Visão geral da cobertura da garantia* ⇨ *324* neste manual.

A revisão de Manutenção Preventiva deve ser executada em Concessionárias localizadas em território brasileiro.

# Informações ao consumidor

**Informações ao consumidor**
Escritórios de assistência ao cliente . . . . . 331

**Registro de dados do veículo e privacidade**
Registro de dados do veículo e privacidade . . . . . 332
Gravadores de dados de evento . . . . . 333
Sistema de Conforto e conveniência . . . . . 334

# Informações ao consumidor

## Escritórios de assistência ao cliente

### CRC - Central de relacionamento Chevrolet

Você poderá entrar em contato diretamente com a General Motors, sem custo, de qualquer lugar no país, por telefone ou redes sociais:

- **Brasil 0800-702-4200**
  chevrolet (BR), @chevroletbrasil, chevroletbr.
- **Argentina 0800-888-2438**
  chevroletArgentina, @chevroletArg, chevroletarg.
- **Uruguai 0800-2438**
- **Paraguai 009-800-542-0087**

Para acelerar a assistência do **CRC**, tenha em mãos as seguintes informações:

- Número de identificação do veículo - VIN (número do chassi).
- Número do CPF / CNPJ do cliente.

### Chevrolet Road Service

O manual das condições gerais do programa Road Service está no final deste Manual.

Para obter mais informações sobre as Revisões Chevrolet, acesse www.chevrolet.com.br / revisao e programe a revisão on-line.

### Nível de ruído

Este veículo está em conformidade com as Resoluções CONAMA 01/93, 08/93 e 272/00, e com a Instrução Normativa do IBAMA n° 28/02, de controle da poluição sonora para veículos automotores. Limite máximo de ruído para fiscalização (com o veículo parado):

| Veículo | dB(A) |
|---|---|
| 6,2 L V8 Modelo Cupê (AT) | 91,17 dB(A) a 3500 rpm |
| 6,2 L V8 Conversível (AT) | 90,23 dB(A) a 3500 rpm |

É importante que todo o serviço de manutenção seja executado de acordo com as Manutenções preventivas para que o veículo permaneça dentro dos padrões antipoluentes.

## Registro de dados do veículo e privacidade

O veículo tem uma série de computadores que registram informações sobre o desempenho do veículo e como ele é conduzido. Por exemplo, o veículo usa módulos de computador para monitorar e controlar o desempenho do motor e da transmissão, para monitorar as condições de acionamento do airbag e acioná-los em um acidente e, se equipado, para fornecer frenagem antiblocante para ajudar o motorista a controlar o veículo. Estes módulos poderão armazenar dados para ajudar o técnico do revendedor a reparar o veículo. Alguns módulos também poderão armazenar dados sobre como o veículo é operado, como taxa de consumo de combustível ou velocidade média. Estes módulos também retêm preferências pessoais, como preconfigurações do rádio, posições dos bancos e configurações de temperatura.

## Gravadores de dados de evento

Este veículo está equipado com um registro de dados de evento (EDR). A finalidade principal de um EDR é registrar, em certas situações de acidente ou quase acidente, como um acionamento do airbag ou colisão com um obstáculo na estrada, dados que ajudarão a entender o desempenho dos sistemas do veículo. O EDR foi projetado para registrar dados relacionados à dinâmica e sistemas de segurança do veículo por um curto período de tempo, tipicamente 30 segundos ou menos. O EDR neste veículo foi projetado para registrar dados como:

- Como os vários sistemas de seu veículo estavam operando.
- Se os cintos de segurança do motorista e do passageiro estavam afivelados;
- Que pressão (se alguma) estava sendo exercida pelo motorista nos pedais do acelerador e / ou freio; e,
- A velocidade com que o veículo estava sendo conduzido.

Estes dados podem ajudar a fornecer um melhor entendimento das circunstâncias em que acidentes e ferimentos ocorrem.

**Observação**

Os dados do EDR são registrados pelo veículo somente se uma situação de acidente não trivial ocorrer. Nenhum dado é registrado pelo EDR sob condições normais de condução e nenhum dado pessoal (por exemplo, nome, sexo, idade e local do acidente) é registrado. No entanto, outras partes, como agentes da lei, poderão combinar os dados de EDR com o tipo de dados de identificação pessoal rotineiramente obtidos durante uma investigação de acidente.

Para ler os dados registrados por um EDR, é necessário equipamento especial e é preciso acesso ao veículo ou ao EDR. Além do fabricante do veículo, outras partes, como agentes da lei, que possuam o equipamento especial, poderão ler as informações se tiverem acesso ao veículo ou ao EDR.

A GM não acessará nem compartilhará estes dados com outros exceto se: houver consentimento do proprietário do veículo; o veículo for alugado; houver consentimento do locatário; em resposta a uma solicitação oficial pela polícia ou por agente governamental similar; como parte da defesa da GM em litígio durante o processo de descoberta ou; conforme exigido por lei. Os dados que a GM coletar ou receber também poderão ser usados para necessidades de pesquisa da GM ou disponibilizados a terceiros para fins de pesquisa, onde uma necessidade seja mostrada e os dados não estejam vinculados a um veículo ou proprietário de veículo específico.

## Sistema de Conforto e conveniência

Se o veículo estiver equipado com um sistema de navegação como parte do sistema de conforto e de conveniência, o uso do sistema pode resultar no armazenamento de destinos, endereços, números de telefone e outras informações. Consulte o manual do sistema de conforto e de conveniência para mais informações sobre os dados armazenados e para instruções de exclusão.

# OnStar

**Visão geral do OnStar**
Visão geral do OnStar . . . . . 335

**Serviços do OnStar**
Emergência . . . . . 337
Segurança . . . . . 338

**Informações adicionais do OnStar**
Informações adicionais do OnStar . . . . . 338
Informações adicionais do OnStar (Endereço na rede) . . . . . 341

## Visão geral do OnStar

Este veículo pode estar equipado com um sistema interno e abrangente que pode se conectar ao Centro de Atendimento do OnStar e a um Assessor que ajudará o usuário com serviços de Emergência, Proteção, Conveniência e outros. O OnStar exige que os sinais dos sistemas elétrico e da bateria do veículo, do serviço de comunicação do celular e do Sistema de Posicionamento Global (GPS) estejam disponíveis e funcionando. Com a permissão anterior dada pelo proprietário do veículo, o OnStar pode coletar informações sobre o veículo, como hábitos de direção e localização.

Lembre-se de que, para desfrutar dos benefícios do OnStar, é essencial solicitar a ativação do sistema, que é realizada na concessionária em que o veículo foi comprado. Consulte os Termos e Condições e Declaração de privacidade do OnStar para obter detalhes incluindo as características do sistema e o serviço disponível para o seu veículo em www.chevrolet.com.br / onstar.

Os serviços OnStar estão disponíveis pelo período definido em contrato no ato da compra do veículo. Após esse período, para continuar utilizando os serviços OnStar é necessário renovar a inscrição, para isso ligue usando o botão OnStar. Os serviços OnStar podem exigir um plano de serviços e um plano de dados pagos.

Botão do comando de voz

Botão OnStar azul

Botão vermelho de emergência

A luz de status do sistema OnStar fica próxima aos botões OnStar. Se a luz de status estiver:

- Verde: o sistema está pronto.
- Verde piscando: em uma ligação.
- Vermelho: indica um problema.
- Apagada: o sistema está desligado. Pressione duas vezes para falar com um consultor OnStar.

**Nota**

O funcionamento do botão do Comando de voz poderá variar de acordo com o veículo e região.

Pressione para:

- Atenda ou encerre uma ligação.
- Abra o menu OnStar no Sistema de conforto e conveniência.

Pressione para conectar-se a um Consultor OnStar, disponível 24 horas por dia e 7 dias por semana, para:

- Inscrição, verificar informações da conta ou atualizar informações de contato.
- Serviços de navegação (se equipado com uma tecnologia de conforto e conveniência compatível).
- Assistente de localização de pontos de interesse.
- Informações gerais.

Pressione para obter uma conexão prioritária com um Consultor OnStar, disponível 24 horas por dia e 7 dias por semana, para:

- Obter ajuda em uma emergência.
- Obter assistência em caso de acidentes relacionados à colisão do veículo.

**Nota:** Lembre-se de que o OnStar não oferece serviços privados como Ambulância ou Reboque. O OnStar age como um intermediário para alguns serviços públicos emergenciais. A disponibilidade e qualidade dos serviços públicos pode variar de acordo com os fornecedores do serviço e a região do Brasil.

# Serviços do OnStar

## Emergência

Com a resposta de colisão automática, os sensores embutidos podem alertar automaticamente um assessor treinado do OnStar, que será conectado automaticamente ao veículo para ajudar em caso de acidente. Os dados do acidente do veículo (como a localização, a severidade da colisão, etc) serão enviados automaticamente para o assessor do OnStar para permitir que ele forneça a assistência necessária.

Pressione o botão de Emergência para estabelecer conexão prioritária com um Consultor do OnStar, que poderá contatar fornecedores de serviços públicos emergenciais, direcioná-los ao seu local e transmitir informações importantes. A tecnologia do GPS é usada para identificar o veículo e fornecer informações importantes à equipe de emergência.

O OnStar pode desbloquear ou bloquear as portas do veículo remotamente em caso de emergência.

**Nota**

Lembre-se de que todos os serviços, incluindo os de emergência, dependem da disponibilidade dos sinais do celular e do GPS. Lembre-se de que o OnStar não oferece serviços privados como Ambulância ou Reboque. O OnStar age como um intermediário para alguns serviços públicos emergenciais.
A disponibilidade e qualidade dos serviços públicos pode variar de acordo com os fornecedores do serviço e a região do país.

## Segurança

O OnStar fornece os seguintes serviços de segurança:

- Com o Assistente de roubo do veículo, os Assessores do pacote de serviços do OnStar podem usar o Sistema de Posicionamento Global (GPS) para monitorar o veículo e ajudar as autoridades públicas a recuperá-lo. Adicionalmente, o OnStar vai monitorar o sistema de alarme do veículo e tomar as medidas necessárias para que ele seja acionado.
- O OnStar pode entrar em contato com o Road Service dentro do período de garantia do veículo.

A eficácia dos serviços depende da disponibilidade dos sinais do celular e do GPS. O OnStar não é responsável por acessórios ou itens pessoais roubados, como computadores, rádios, pneus reservas e outros. Lembre-se de que a OnStar não é uma empresa de seguros.

É fundamental relatar o evento o mais rápido possível. O atraso no relato de um veículo roubado pode diminuir a eficácia da localização e da recuperação.

Para obter mais informações sobre os serviços de segurança consulte "Endereço na rede" em *Informações adicionais do OnStar* ⇨ *338* ou *Informações adicionais do OnStar (Endereço na rede)* ⇨ *341*.

# Informações adicionais do OnStar

### Serviço de transferência

Pressione o botão OnStar para solicitar a transferência da conta para outro veículo. O Assessor pode cancelar ou remover as informações da conta. Para obter mais detalhes consulte "Endereço na rede" em *Informações adicionais do OnStar* ⇨ *338* ou *Informações adicionais do OnStar (Endereço na rede)* ⇨ *341*.

**Nota**

Alguns documentos podem ser solicitados.

### Venda / transferência do veículo

Pressione o botão OnStar para solicitar a um Consultor o encerramento dos serviços OnStar se o veículo tiver sido descartado, vendido, transferido ou se o contrato tiver acabado. Para

obter mais detalhes consulte "Endereço na rede" em *Informações adicionais do OnStar* ⇨ *338* ou *Informações adicionais do OnStar (Endereço na rede)* ⇨ *341*.

### Reativação para proprietários subsequentes

Pressione o botão OnStar para falar com um Consultor. O Assessor atualizará os registros do veículo e apresentará os planos de assinatura da OnStar. Para obter mais detalhes consulte "Endereço na rede" em *Informações adicionais do OnStar* ⇨ *338* ou *Informações adicionais do OnStar (Endereço na rede)* ⇨ *341*.

**Nota**

Alguns documentos podem ser solicitados e alguns encargos podem ser aplicados.

### Funcionalidade da OnStar

- Consulte "Endereço na rede" em *Informações adicionais do OnStar* ⇨ *338* ou *Informações adicionais do OnStar (Endereço na rede)* ⇨ *341*.
- Pressione o botão OnStar para falar com um Consultor.

Os serviços da OnStar estão sujeitos à disponibilidade de sinal do celular e do GPS. O fornecedor de serviço de telefonia também deve ter cobertura, capacidade de rede, recepção e tecnologia compatíveis com os serviços da OnStar. Os serviços que envolvem informações de localização do veículo não podem funcionar a menos que estejam disponíveis sinais GPS não obstruídos e compatíveis com o hardware OnStar. Os serviços OnStar poderão não funcionar se os equipamentos da OnStar não estiverem instalado corretamente ou se não forem mantidos adequadamente. Os serviços OnStar podem não funcionar se equipamentos ou software forem adicionados, conectados ou alterados. Outros problemas fora do controle da OnStar podem impedir a prestação do serviço, como montanhas, edifícios altos, túneis, clima, projeto e arquitetura do sistema elétrico do veículo, danos ao veículo em uma colisão ou congestionamento ou obstrução da rede de telefone sem fio.

### Identificação pessoal da OnStar

Uma resposta de segurança a uma pergunta, fornecida pelo cliente durante o processo de inscrição, é necessária para acessar alguns serviços da OnStar. Para alterar a pergunta e a resposta de segurança, veja "Endereço na rede" em *Informações adicionais do OnStar* ⇨ *338* ou *Informações adicionais do OnStar (Endereço na rede)* ⇨ *341*, contate um Consultor OnStar pressionando o botão OnStar.

### Problemas em potencial

Se o veículo não estabelecer conexão continuamente por mais de dez dias, a eficácia do serviço pode ser reduzida. Após dar a partida no veículo e mantê-lo ligado por alguns minutos, o sistema retomará o trabalho.

### Sistema de Posicionamento Global (GPS)

- Poderão ocorrer obstruções ao GPS em uma cidade grande com edifícios altos, em garagens, nos arredores de aeroportos, em túneis, em passagens subterrâneas, em uma área de mata densa e em outros locais. Más condições climáticas também podem afetar o desempenho do GPS. Se o sinal do GPS não estiver disponível, o sistema da OnStar ainda deverá funcionar para contatar a OnStar. Entretanto, o OnStar poderá ter dificuldade em identificar a localização exata.
- Em situações de emergência, o OnStar poderá usar a última posição do GPS armazenada para enviar equipes de primeiros socorros.

Uma perda temporária de sinal de celular e GPS pode causar perda da capacidade do assessor da OnStar de realizar determinados serviços.

### Sinal de celular

O sinal do celular é necessário para estabelecer comunicação entre o veículo e o centro de atendimento do OnStar.

### Não foi possível contatar a OnStar

Se houver uma cobertura de sinal limitada ou a rede do celular tiver atingido a capacidade máxima, o serviço poderá ser afetado. Pressione o botão OnStar para tentar realizar a chamada novamente ou tente novamente após dirigir alguns quilômetros até outra área de sinal de celular.

### Problemas com o veículo e energia

Os serviços do OnStar requerem que o sistema elétrico do veículo esteja em modo de operação para funcionar corretamente. Esses sistemas podem não funcionar se a bateria estiver descarregada ou desconectada.

### Equipamento elétrico adicional

O sistema OnStar é integrado na arquitetura elétrica do veículo e é projetado para o equipamento original instalado. Qualquer modificação ao sistema elétrico ou aos equipamentos elétricos adicionados pode prejudicar o funcionamento do sistema OnStar e até impedi-lo. A GM não se responsabiliza pelo não funcionamento do sistema e isto pode não estar coberto na garantia. Nem todos os produtos da GM são compatíveis com o OnStar, certifique-se de instalar produtos validados e compatíveis com o OnStar em concessionárias Chevrolet.

### Atualizações de software do veículo

O OnStar pode fornecer atualizações ou alterações de software remotamente ao veículo sem aviso prévio ou consentimento. Estas atualizações ou alterações podem aprimorar ou manter a segurança, a proteção ou a operação do veículo ou dos sistemas do veículo. As atualizações ou alterações do software podem afetar ou apagar dados ou configurações que estiverem armazenadas no veículo. Estas atualizações ou alterações podem também coletar informações pessoais. Tais coletas são descritas na declaração de privacidade da OnStar ou divulgadas separadamente no ato da instalação. Tais atualizações ou alterações também podem fazer com que o sistema comunique-se automaticamente com os servidores do OnStar para coletar informações sobre o status do sistema do veículo, identificar a disponibilidade de atualizações ou mudanças ou fornecê-las. Um contrato ativo com o OnStar constitui anuência a essas atualizações ou alterações de software e concordância relativa ao fornecimento destas, remotamente pelo OnStar, ao veículo.

## Informações adicionais do OnStar (Endereço na rede)

### Endereço na rede

**Brasil**

www.chevrolet.com.br/onstar

**Argentina**

www.chevrolet.com.ar/onstar

## Informações adicionais do OnStar

Este equipamento não protege contra interferências negativas e não pode causar interferência em sistemas devidamente autorizados.

# Índice

**A**
Acessórios e modificações . . . . . 217
Acionamento remoto por radiofrequência
Acionamento remoto por radiofrequência (RKE) . . . . . 14
Advertência
Luz do Sistema de Freio . . . . . 112
Agendamento de manutenção . . . . . 300
Fluidos e lubrificantes recomendados . . . . . 307
Airbag
Adição de equipamento ao veículo . . . . . 78
Indicador de Condição do Passageiro . . . . . 109
Luz Indicadora . . . . . 108
Reparo de veículos equipados com airbag . . . . . 78
Verificação do sistema . . . . . 66
Alarme
Sistema antifurto . . . . . 30
Alerta
Mudança de pista . . . . . 208
Ponto cego lateral (SBZA) . . . . 208
Alerta de mudança de pista (LCA) . . . . . 208
Alerta de ponto cego lateral (SBZA) . . . . . 208
Amaciamento de Veículo Novo . . . . . 173
Amaciamento, Veículo Novo . . . . 173
Amortecedor(es) a gás . . . . . 244
Amortecedores
Gás . . . . . 244
Apoios de cabeça . . . . . 49
Aquecimento . . . . . 141
Aquecimento e ventilação . . . . . 56
Ar Condicionado . . . . . 141
Áreas de armazenamento
Console central . . . . . 93
Porta-luvas . . . . . 92
Rede de retenção . . . . . 93
Assentos
Ajuste elétrico, dianteiro . . . . . 50
Apoios de cabeça . . . . . 49
Aquecimento e ventilação . . . . . 56
Memória . . . . . 52
Reclinamento de encostos . . . . . 51
Traseira . . . . . 57
Assistência ao cliente
Escritórios . . . . . 331
Atenção
Cuidado e perigo . . . . . 2
Ativar auxiliar, aclive . . . . . 190

Automático
Espelhos antiofuscamento . . . . . 33
Fluido . . . . . 227
Sistema de Faróis . . . . . 134
Transmissão . . . . . 182
Travas das portas . . . . . 26
Auxiliar de estacionamento . . . . . 203
Auxiliar de partida em aclive (HSA) . . . . . 190
Avisos
Pisca-alerta . . . . . 135

**B**

Bancos com memória . . . . . 52
Bancos dianteiros
Aquecimento e ventilação . . . . . 56
Bancos traseiros . . . . . 57
Barra de suporte do capô . . . . . 220
Bateria . . . . . 239
Economizador de bateria das luzes externas . . . . . 138
Gestão de Carga . . . . . 138
Partida com cabos auxiliares . . . . . 282
Proteção de Energia . . . . . 138
Buzina . . . . . 96

**C**

Câmera retrovisora (RVC) . . . . . 203
Capacidades e especificações . . . . . 319
Capota conversível . . . . . 41
Centro de informações do motorista (Driver Information Center - DIC) . . . . . 118
Certificado de garantia internacional . . . . . 323
Chaves . . . . . 13
Cinto de três pontos . . . . . 61
Cintos de segurança . . . . . 58
Avisos . . . . . 107
Cinto de três pontos . . . . . 61
Como usar os cintos de segurança corretamente . . . . . 59
Cuidados . . . . . 64
Substituição após acidente . . . . . 65
Uso durante a gravidez . . . . . 63
Cluster de instrumentos . . . . . 100
Cluster, Instrumentos . . . . . 100
Cobertura de operação em outros países . . . . . 330
Coleta de dados
Sistema de Conforto e conveniência . . . . . 334
Combustíveis proibidos . . . . . 211
Combustível
Abastecimento do Tanque . . . . 212
Aditivos . . . . . 211
Combustíveis proibidos . . . . . 211
Direção econômica . . . . . 12
Enchendo um Recipiente de Combustível Portátil . . . . . 214
Gerenciamento, ativo . . . . . 179
Luz de advertência de nível de combustível baixo . . . . . 116
Medidor . . . . . 104
Recomendado . . . . . 211
Como armazenar o kit de composto de vedação para pneu e compressor . . . . . 281
Como usar os cintos de segurança corretamente . . . . . 59
Como utilizar este Manual . . . . . 2
Compartimentos
Compartimentos de carga . . . . . 92
Compartimentos de carga
Extintor de Incêndio . . . . . 93
Traseira . . . . . 92
Comprando pneus novos . . . . . 269
Condução
Ambiente . . . . . 148
Competição . . . . . 196
Defensiva . . . . . 149

Condução (Continuação)
Estradas em Regiões Montanhosas . . . . . 169
Eventos de corrida e competição . . . . . 152
Fora de estrada . . . . . 162
Limites de Carga do Veículo . . . . . 170
Mais econômica . . . . . 12
Perda de Controle . . . . . 151
Retorno para a Pista . . . . . 150
Rodovias Molhadas . . . . . 168
Se o Veículo Atolar . . . . . 169
Controle
Tração e estabilidade eletrônica . . . . . 190
Controle das Luzes Externas . . . 132
Controle de alinhamento Faróis . . . . . 135
Controle de allinhamento dos faróis . . . . . 135
Controle de tração / Controle eletrônico de estabilidade . . . . . 190
Controle de um Veículo . . . . . 149
Controle de velocidade de cruzeiro . . . . . 198
Luzes . . . . . 117
Controle do modo do motorista . . . . . 192
Conversor catalítico . . . . . 181
Crianças maiores, proteções . . . . 81
Cuidado, perigo e atenção . . . . . 2
Cuidados com a aparência
Externa . . . . . 286
Interior . . . . . 293
Cuidados com o veículo
Como armazenar o kit de composto de vedação para pneu e compressor . . . . 281
Pressão dos pneus . . . . . 259

## D

Dados do motor . . . . . 312
Deslizamento limitado do eixo traseiro . . . . . 198
Dimensões
Veículo . . . . . 316
Dimensões do veículo . . . . . 316
Dimmer . . . . . 137
Direção . . . . . 150
Ajuste da Roda . . . . . 96
Controles da Roda . . . . . 96
Roda aquecida . . . . . 96
Direção Defensiva . . . . . 149
Direção, Sinalizadores . . . . . 135
Disjuntores . . . . . 248
Dispositivo de retenção para crianças ISOFIX . . . . . 90

## E

Economizador de bateria das luzes externas . . . . . 138
Eixo Traseiro . . . . . 242
Deslizamento limitado . . . . . 198
Eixo, traseiro . . . . . 242
Elétrico
Ajuste do banco . . . . . 50
Energia Retida para Acessórios (RAP) . . . . . 177
Espelhos . . . . . 32
Proteção, Bateria . . . . . 138
Tomadas . . . . . 98
Travas das portas . . . . . 25
Vidros . . . . . 37
Emergência
OnStar . . . . . 337
Emergência do OnStar . . . . . 337
Energia do acessório . . . . . 177
Energia retida para acessórios (RAP) . . . . . 177
Equipamento Elétrico Adicional . . . . . 215

Equipamento Elétrico, Adicional . . . . . 215
Especificações Pressão dos pneus . . . . . 320
Especificações e Capacidades . . . . . 319
Espelho Câmera de ré . . . . . 34
Espelho da câmera de ré . . . . . 34
Espelhos Aquecido . . . . . 33
Convexo . . . . . 32
Elétrico . . . . . 32
Eletrocrômico . . . . . 33
Espelhos escamoteáveis . . . . . 33
Inclinar em marcha à ré . . . . . 33
Espelhos aquecidos . . . . . 33
Direção . . . . . 96
Espelhos com inclinação acionada pela marcha à ré . . . . . 33
Espelhos convexos . . . . . 32
Espelhos escamoteáveis . . . . . 33
Espelhos retrovisores internos . . . 34
Espelhos, Retrovisores internos . . . . . 34
Estacionamento . . . . . 179
Desengatando a Marcha Park (Estacionamento) . . . . . 178
Estacionamento (Continuação) Estendido . . . . . 180
Sobre Materiais Combustíveis . . . . . 179
Verificação do freio e mecanismo P (Estacionamento) . . . . . 243
Estacionamento estendido . . . . . 180
Estacionamento ou ré Sistemas de auxílio . . . . . 203
Estradas em Regiões Montanhosas . . . . . 169
Eventos de corrida e condução de competição . . . . 152
Extintor de Incêndio . . . . . 93

## F

Faróis . . . . . 247
Automático . . . . . 134
Comutador de Farol Alto / Baixo . . . . . 133
Faróis dianteiros visados . . . . . 246
Lampejador de Farol Alto . . . . . 133
Lembrete de luzes acesas . . . . . 117
Luz Indicadora de Faróis Altos Ligados . . . . . 117
Luzes de funcionamento diurno (DRL) . . . . . 133
Faróis (Continuação) Substituição da lâmpada . . . . . 246
Faróis de milha . . . . . 135
Filtro de ar Sistema de vida útil . . . . . 227
Filtro de ar do compartimento de passageiros . . . . . 146
Filtro de ar, compartimento de passageiros . . . . . 146
Filtro, Limpador de ar do motor . . . . . 228
Fluido Freios . . . . . 237
Lavador . . . . . 236
Transmissão automática . . . . . 227
Fluído de arrefecimento Medidor de Temperatura do Motor . . . . . 106
Fluido do lavador . . . . . 236
Fluidos e lubrificantes recomendados . . . . . 307
Fora da Pista . . . . . 162
Condução . . . . . 162
Retorno . . . . . 150
Freio de estacionamento elétrico . . . . . 188
Freios . . . . . 236

Freios (Continuação)
Antiblocante ..... 187
Assistência ..... 190
Fluido ..... 237
Frenagem .....149
Fusíveis
Caixa de fusíveis do compartimento do motor .... 249
Caixa de fusíveis do compartimento traseiro ..... 253
Fusíveis e disjuntores ..... 248

**G**

Garantia do veículo .....323
Garantia limitada
Peças e acessórios ..... 327
Garantia limitada de peças e acessórios .....327
Garantia limitada do veículo novo .....326
Gerenciamento de combustível ativo .....179
Gravidez, uso de cintos de segurança ..... 63

**H**

Hodômetro parcial .....104
Hora ..... 98
HVAC .....141

**I**

Identificação do veículo .....146
Acessórios e modificações ... 217
Etiqueta de identificação das peças de reposição .....311
Manutenção, Informações gerais ..... 298
Realizando seu próprio trabalho ..... 219
Iluminação
Controle de Iluminação ..... 136
Dimmer ..... 137
Entrada ..... 137
LED ..... 246
Saída ..... 137
Iluminação de entrada .....137
Iluminação de LED .....246
Iluminação de saída .....137
Iluminação do painel de instrumentos .....247
Indicador
Veículo à frente .....114
Indicador de Condição do Airbag do Passageiro .....109
Indicador de veículo à frente .... 114
Informações adicionais
OnStar ..... 338, 341
Informações adicionais do OnStar .....338, 341
Informações gerais
Cuidados com o veículo ..... 217
Reboque ..... 214
Serviços e manutenção ..... 298
Informações sobre a garantia .....321
Certificado de garantia internacional ..... 323
Cobertura de operação em outros países ..... 330
Garantia limitada de peças e acessórios ..... 327
Garantia limitada do veículo novo ..... 326
Mensagem importante aos proprietários ..... 324
Resumo da cobertura ..... 324
Veículo ..... 323
Informações sobre emissões ...218
Introdução ..... 2

**K**

Kit compressor, composto de vedação para pneu .....274
Kit do composto de vedação, pneu .....274

## L


Lâmpada de Aviso do Sistema de Freios
  Estacionamento, elétrico ..... 188
  Luz de advertência do sistema .....112
Lâmpada Indicadora de Falhas ..... 110
Lâmpadas
  Controles Externos ..... 132
  Economizador de bateria das luzes externas ..... 138
  Funcionamento diurno (DRL) ..... 133
  Indicador de falha (Verifique o motor) .....110
  Interior ..... 136, 247
  Lanternas traseiras ..... 247
  Leitura ..... 137
  Lembrete .....117
  Luz de presença lateral ..... 247
  Neblina traseira ..... 247
  Placa de licença ..... 247
Lâmpadas de leitura .....137
Lampejador de Farol Alto .....133
Lanterna de neblina ..... 117
Lanternas
  Advertência do Sistema de Freio .....112
  Advertência do Sistema de Freios Antiblocantes (ABS) .....113
  Comutador de Farol Alto / Baixo ..... 133
  Controle de velocidade de cruzeiro .....117
  Faróis Altos Ligados .....117
  Freio de estacionamento elétrico .....113
  Freio de estacionamento elétrico de serviço .....113
  Indicação do Airbag ..... 108
  Lampejador de Farol Alto ..... 133
  Lanterna de neblina .....117
  Lembretes do cinto de segurança ..... 107
  Luz de advertência de nível de combustível baixo .....116
  Porta entreaberta .....118
  Pressão do Óleo do Motor .....116
  Pressão dos pneus .....115
  Segurança .....117
  Sistema de Carga ..... 109
Lanternas (Continuação)
  Sistema de controle de tração (TCS)/StabiliTrak .....115
  StabiliTrak desativado .....115
  Tração desativada .....114
  Verifique o motor (Indicador de falha) .....110
Lanternas traseiras .....247
Limpador / Filtro de ar, Motor ....228
Limpeza
  Limpeza externa ..... 286
  Limpeza interna ..... 293
Luz de advertência de nível de combustível baixo ..... 116
Luz do freio de estacionamento elétrico ..... 113
Luz do freio de estacionamento elétrico de serviço ..... 113
Luz do Sistema de Carga da Bateria .....109
Luz indicadora da lanterna de neblina ..... 117
Luz Indicadora de Faróis Altos Ligados ..... 117
Luzes de advertência, medidores e indicadores ..... 99
Luzes de neblina traseiras .....247

Luzes de posição laterais . . . . . 247
Luzes internas . . . . . 136
Luzes para Uso
Diurno (DRL) . . . . . 133

**M**

Manual (Modo manual) . . . . . 185
Medidores
Aviso de luzes e indicadores . . . 99
Combustível . . . . . 104
Hodômetro . . . . . 104
Hodômetro parcial . . . . . 104
Pressão do Óleo do Motor . . . . 105
Tacômetro . . . . . 104
Temperatura do Líquido de Arrefecimento do Motor . . . . . 106
Velocímetro . . . . . 103
Voltímetro . . . . . 106
Mensagem importante
Proprietários . . . . . 324
Mensagens
Potência do Motor . . . . . 125
Veículo . . . . . 124
Velocidade do veículo . . . . . 125
Modo . . . . . 192
Controle do motorista . . . . . 192
Modo de condução de competição . . . . . 196
Monóxido de carbono
Exaustão do motor . . . . . 180
Porta-malas . . . . . 27
Mudança de Marcha
Desengatado da Marcha Park (Estacionamento) . . . . . 178
Para a Posição Park (Estacionamento) . . . . . 177

**O**

Odômetro . . . . . 104
Percurso . . . . . 104
Óleo
Luz Indicadora de Pressão . . . . 116
Manômetro do óleo do motor . . . . . 105
Motor . . . . . 223
Sistema de vida útil do óleo para motor . . . . . 226
Óleo para motor
Em funcionamento Enquanto Estiver Estacionado . . . . . 182
Escapamento . . . . . 180
Limpador / Filtro de ar . . . . . 228
Luz de verificação (Indicador de falha) . . . . . 110
Óleo para motor (Continuação)
Luz indicadora de pressão do óleo do motor . . . . . 116
Manômetro do óleo . . . . . 105
Medidor de Temperatura do Líquido de Arrefecimento do Motor . . . . . 106
Mensagens da Potência . . . . . 125
Partida . . . . . 175
Sistema de arrefecimento . . . . 229
Sistema de vida útil . . . . . 226
Superaquecimento . . . . . 234
Vista geral do compartimento . . . . . 222
Onde colocar a proteção . . . . . 85
Operação
Faróis de neblina . . . . . 135
Operação em alta velocidade . . . . . 261

**P**

Para-brisa
substituição . . . . . 244
Para-brisa
Limpador / Lavador . . . . . 96
Para-sóis . . . . . 39
Partida com cabos auxiliares . . . 282
Partida do Motor . . . . . 175

Partida do veículo, Remota ..... 21
Partida remota do veículo ..... 21
Peças de reposição
Airbags .....80
Manutenção ..... 308
Perda de Controle .....151
Perigo, atenção e cuidado ..... 2
Personalização
Veículo ..... 125
Peso do veículo .....315
Pesos
Veículo ..... 315
Pisca-alerta, Sinalizador de Advertência .....135
Pneu furado .....272
Pneus .....256
Alinhamento das rodas e balanceamento dos pneus ..... 271
Baixo perfil ..... 258
Comprando pneus novos ..... 269
Inspeção ..... 266
Kit compressor e composto de vedação ..... 274
Kit compressor e composto de vedação, armazenagem ..... 281
Luz Indicadora de Pressão ....115
Pneus (Continuação)
Operação de monitoramento da pressão ..... 262
Pressão ..... 259, 261
Quando é o momento para pneus novos ..... 268
Rodízio ..... 267
Run-flat ..... 257
Se furar um pneu ..... 272
Sistema de monitoramento da pressão ..... 261
Substituição das rodas ..... 271
Tamanhos diferentes ..... 271
Pneus de baixo perfil .....258
Pneus para climas quentes .....259
Pneus tipo run-flat .....257
Porta
Luz indicadora de porta aberta .....118
Travamento com retardo .....25
Travas .....22
Travas elétricas .....25
Porta-objetos ..... 92
Porta-objetos traseiro ..... 92
Porta-luvas ..... 92
Porta-malas ..... 27
Porta-objetos no Console Central ..... 93
Posições da Ignição .....174
Pressão
Pneu ..... 320
Pressão dos pneus .....320
Privacidade
Registro de dados do veículo ..... 332
Proteções
Onde colocar .....85

## Q

Quando é o momento para pneus novos .....268

## R

Reboque
Informações Gerais ..... 214
Veículo ..... 285
Reclinamento de encostos ..... 51
Recomendado
Combustível .....211
Rede de retenção ..... 93
Rede, retenção ..... 93
Registradores de dados de eventos .....333
Registradores de dados, Eventos .....333

Registro de dados do veículo e privacidade . . . . . 332
Relógio . . . . . 98
Reparo do airbag . . . . . 78
Resfriamento . . . . . 141
Rodas
Alinhamento e balanceamento dos pneus . . . . . 271
substituição . . . . . 271
Tamanhos diferentes . . . . . 271
Rodízio, pneus . . . . . 267
Rodovias
Como Conduzir, Molhadas . . . . 168

**S**

Saídas de ar . . . . . 145
Segurança
Alarme do veículo . . . . . 30
Luzes . . . . . 117
OnStar . . . . . 338
Veículo . . . . . 30
Segurança do OnStar . . . . . 338
Serviços de informação e entretenimento . . . . . 140
Sinalizador de Advertência (Pisca-alerta) . . . . . 135
Sinalizadores de Direção . . . . . 135
Sistema
Alerta de colisão frontal (FCA) . . . . . 206
Serviços de informação e entretenimento . . . . . 140, 334
Vida útil do filtro de ar do motor . . . . . 227
Sistema de Acionamento remoto por radiofrequência (Remote Keyless Entry - RKE) . . . . . 14
Sistema de airbag
Como o airbag protege? . . . . . 71
O que faz o airbag inflar? . . . . . 71
O que você vê depois que um airbag infla? . . . . . 71
Onde estão os airbags? . . . . . 68
Quando o airbag deve inflar? . . . . . 70
Sistema sensor de presença de passageiro . . . . . 73
Verificação . . . . . 79
Sistema de alerta de colisão frontal (FCA) . . . . . 206
Sistema de arrefecimento . . . . . 229
Sistema de Conforto e conveniência . . . . . 334
Sistema de Freios Antiblocantes (ABS) . . . . . 187
Luz de Advertência . . . . . 113
Sistema de monitoramento, Pressão dos pneus . . . . . 261
Sistema de vida útil do filtro de ar do motor . . . . . 227
Sistema de visualização dianteira . . . . . 121
Sistema duplo de controle automático da climatização . . . 141
Sistema elétrico
Caixa de fusíveis do compartimento do motor . . . . 249
Caixa de fusíveis do compartimento traseiro . . . . . 253
Fusíveis e disjuntores . . . . . 248
Sobrecarga . . . . . 248
Sistema sensor de presença de passageiro . . . . . 73
Sistemas
Assistência ao condutor . . . . . 202
Sistemas antifurto . . . . . 31
Sistemas de auxílio a estacionamento e ré . . . . . 203
Sistemas de auxílio ao motorista . . . . . 202

Sistemas de climatização
Automático duplo . . . . . 141
Sistemas de controle de tração
Deslizamento limitado do eixo traseiro . . . . . 198
Sistemas de proteção infantil
Crianças maiores . . . . . 81
ISOFIX . . . . . 90
Sistemas . . . . . 82
StabiliTrak
Luz indicadora de desativação . . . . . 115
Substituição da lâmpada
Faróis . . . . . 246, 247
Iluminação do painel de instrumentos . . . . . 247
Lâmpadas da placa de licença . . . . . 247
Lanternas traseiras . . . . . 247
Luz de marcha à ré . . . . . 247
Luzes de posição laterais . . . . . 247
Luzes internas . . . . . 247
Nivelamento dos faróis . . . . . 246
Substituição da palheta do limpador . . . . . 243
Substituição da palheta, Limpador . . . . . 243
Substituição de peças do sistema do cinto de segurança após acidente . . . . . 65
Substituição do sistema de airbag . . . . . 80
Superaquecimento, Motor . . . . . 234

**T**

Tacômetro . . . . . 104
Tapetes do piso . . . . . 296
Teto
Teto solar . . . . . 40
Teto solar . . . . . 40
Tomadas
Elétrico . . . . . 98
Tração
Deslizamento limitado do eixo traseiro . . . . . 198
Luz do Sistema de controle (TCS)/StabiliTrak . . . . . 115
Luz indicadora de desativação . . . . . 114
Transmissão
Automático . . . . . 182
Fluido, Automática . . . . . 227
Transmissão automática
Manual (Modo manual) . . . . . 185
Transmissão automática (Continuação)
Verificação da função de controle do bloqueio do câmbio . . . . . 242
Travamento com retardo . . . . . 25
Travas
Porta . . . . . 22
Porta automática . . . . . 26
Porta elétrica . . . . . 25
Proteção contra travamento . . . . 26
Travamento com retardo . . . . . 25
Travas do encosto . . . . . 55
Travas, encosto . . . . . 55

**V**

Veículo
Controle . . . . . 149
Limites de Carga . . . . . 170
Mensagens . . . . . 124
Mensagens de velocidade . . . . 125
Número de identificação (VIN) . . . . . 309
Partida remota . . . . . 21
Personalização . . . . . 125
Reboque . . . . . 285
Segurança . . . . . 30

Veículo (Continuação)
Sistema de alarme . . . . . 30
Veículo Atolado . . . . . 169
Veículo em funcionamento
Enquanto Estiver
Estacionado . . . . . 182
Velocímetro . . . . . 103
Ventilação, Ar . . . . . 145
Verificação
Luz do motor (Indicador de
falha) . . . . . 110
Verificação da função de
controle do bloqueio do
câmbio, Transmissão
automática . . . . . 242
Verificação do interruptor do
motor de partida . . . . . 242
Verificação do sistema de
segurança . . . . . 64
Vidros . . . . . 36
Elétrico . . . . . 37
Visão geral do OnStar . . . . . 335
Visores . . . . . 39
Voltímetro . . . . . 106

ROAD
SERVICE
CHEVROLET

# Bem vindo ao Chevrolet Road Service!

O **Chevrolet Road Service** é válido durante os primeiros 12 meses de garantia após a compra do veículo.

Ao adquirir este novo veículo **Chevrolet**, você passa a fazer parte de um seleto grupo de pessoas privilegiadas com direito a serviços exclusivos que irão lhe garantir tranquilidade em todo o território brasileiro e Mercosul, Argentina, Uruguai e Paraguai.

### Definições:

*Proprietário:* Titular da propriedade do veículo.

*Usuário:* O condutor do veículo no momento de ocorrência da pane, podendo ser ou não seu proprietário.

*Passageiro(s):* Pessoa(s)) que se encontra(m)) no interior do veículo no momento da ocorrência da pane, observado o limite máximo de ocupação do veículo determinado por lei.

*Beneficiário:* Proprietário, Usuário e/ou passageiro(s).

*Veículo:* Veículos novos automotores de passageiros ou comerciais leves, que sejam industrializados e/ou comercializados pela General Motors do Brasil Ltda., vendidos por uma Concessionária Chevrolet no Brasil.

*Domicílio*: Lugar onde a pessoa estabelece a sua residência com ânimo definitivo.

*Veículo Turista*: Veículo comercializado pela Rede de Concessionária do Brasil em Viagem pelo Paraguai, Uruguai ou Argentina.

*Pane*: Defeito de fabricação de origem mecânica ou elétrica que: (i)) impeça a locomoção do veículo por seus próprios meios ou a utilização do cinto de segurança, (ii) provoque trincas e/ou quebras nos vidros dos veículos, bem como afetem os seus mecanismos de acionamento, impedindo o fechamento dos mesmos. Não se considera pane os casos de atolamento (seja em lama, areia ou valas) bem como problemas decorrentes da instalação de acessórios e equipamentos não genuínos como, por exemplo, alarmes, que possam levar ao consumo mais elevado da corrente de bateria podendo causar diversos problemas tais quais: mal funcionamento de componentes eletrônicos, curto-circuito, falhas no funcionamento do motor, entre outros.

## 1 - O que é o Chevrolet Road Service?

É um programa de assistência 24 horas (inclusive sábados, domingos e feriados) que oferece tranquilidade e segurança em casos de pane elétrica ou mecânica, dentre outros benefícios.

## 2 - Cobertura Nacional

O Chevrolet Road Service abrange todo o território nacional e é válido para todos os Veículos, de acordo com as condições previstas neste manual. Consulte Serviços Oferecidos em Caso de Pane* no item 5.

### Cobertura de Veículo Turista nos países do Mercosul: Brasil, Argentina, Uruguai e Paraguai

Esta cobertura garante os benefícios nas condições previstas neste manual para clientes que adquiriram um veículo através de uma concessionária Chevrolet no Brasil e estejam em viagem pela Argentina, Uruguai ou Paraguai. Não sendo possível a solução do problema na Argentina, Uruguai ou Paraguai o veículo será transportado para a concessionária Chevrolet mais próxima no território brasileiro.

Consulte Serviços Oferecidos em Caso de Pane* no item 5.

## 3 - Período de Validade do Programa

O **Chevrolet Road Service** é válido durante os primeiros 12 meses de garantia após a compra do veículo, conforme as regras no Manual do Proprietário. Este período é contado a partir da data de emissão da Nota Fiscal pela concessionária contra o adquirente do Veículo pela Rede de Serviços Chevrolet.

## 4 - Como Utilizar os Serviços

Comunique-se com a Central de Atendimento **Chevrolet Road Service** no país de ocorrência da pane e solicite o atendimento no seu idioma (português/espanhol), pelos telefones:

**Brasil: 0-800-702-42-00**
**Argentina: 0-800-5-55-11-15**
**Uruguai: 0-800-5-55-11-153**
**Paraguai:**
**(contatar a telefonista): 0010**
**(chamada a cobrar):**
**0054-11-47-88-11-15**

**A ligação é gratuita em qualquer ponto do país da chamada**

Durante a comunicação com a Central de Atendimento Chevrolet Road Service o proprietário e/ou usuário deverá informar à referida Central as seguintes informações:

a) número de Chassis (VIN)
b) Placa do veículo
c) Nome completo do proprietário
d) Nome completo do condutor
e) Telefone para contato
f) Lugar preciso onde se encontra veículo
g) motivo da chamada e;
h) quilometragem do veículo

## 5 - Serviços Oferecidos em Caso de Pane

### 5.1 Conserto no Local

Na ocorrência de panes passíveis de reparos no local, o **Chevrolet Road Service** providenciará o envio de socorro mecânico, desde que não demande troca de peças, utilização de ferramentais e/ou equipamentos específicos. São considerados tecnicamente impossíveis de serem realizados no local todos e quaisquer reparos, mesmo que de fácil execução, que ponham em risco a garantia de fábrica do veículo ou a segurança dos passageiros.

## 5.2 Reboque/Guincho

Não sendo possível o Conserto no Local, o **Chevrolet Road Service** enviará um reboque que direcionará o veículo para a Concessionária Chevrolet mais próxima, desde que localizada a uma distância de até 200 km do local da pane do veículo, ficando a critério do **Chevrolet Road Service** a escolha da concessionária.
Nos casos em que o reboque até a Concessionária mais próxima exceda o limite de até 200 km e o proprietário e/ou usuário ainda assim opte pela utilização dos Serviços Road Service arcará o proprietário e/ou usuário com o valor correspondente à quilometragem excedente; ou seja, este terá direito a gratuidade do transporte por até 200 (duzentos) quilômetros contados do local do evento, devendo arcar com os quilômetros excedentes até seu destino final. Ao optar por esse serviço, deverá o proprietário e/ou usuário negociar, antecipadamente, os valores a serem despendidos e a forma de pagamento, através da Central de Relacionamentos do **Chevrolet Road Service**.
Ocorrendo a pane em veículos enquadrado na categoria comercial leve, o proprietário e/ou usuário deverá providenciar previamente a remoção de eventual carga que prejudique ou impeça o seu reboque. O **Chevrolet Road Service** não se responsabilizará em momento algum pela carga.
O **Chevrolet Road Service** também não se responsabilizará por objetos deixados no interior do veículo.
Caso a pane ocorra fora do horário comercial e a concessionária não puder receber o veículo, este será levado a um local seguro (estacionamento/base do prestador) às custas da Chevrolet, até que possa ingressar em uma concessionária Chevrolet (no primeiro dia útil após a ocorrência).

## 5.3 Veículo Emergencial

Para veículos que ingressarem em uma Concessionária Chevrolet, exclusivamente através do **Chevrolet Road Service**, em decorrência de defeito que o impeça de se locomover por meios próprios por mais de três dias úteis (prazo confirmado pela concessionária ao **Chevrolet Road Service**), o **Chevrolet Road Service** colocará à disposição do proprietário e/ou usuário autorizado, um veículo emergencial, 1.0l, com ar condicionado e direção assistida, preferencialmente da marca Chevrolet, escolhido a critério do **Chevrolet Road Service**, por um período máximo de 4 dias corridos e desde que haja disponibilidade nas empresas locadoras de automóveis localizadas em um raio de até 100 km do local onde estiver o proprietário. O fornecimento do veículo emergencial está sujeito à disponibilidade de horário de funcionamento das locadoras credenciadas e respeitará as regras nacionais de locação de veículos.
Caso haja uma pane numa sexta-feira e o veículo não seja reparado pela Concessionária Chevrolet, o **Chevrolet Road Service** locará um veículo emergencial na segunda-feira subsequente. Para panes ocorridas no sábado e domingo, poderá ser

oferecido um meio de transporte alternativo de acordo com o item 5.7 deste manual (panes ocorridas acima de 50 km do município do domicílio do usuário) e posteriormente, na segunda-feira subsequente, o veículo emergencial de acordo com as condições previstas no primeiro e segundo parágrafo deste item.

**Não será permitido ao proprietário e/ou usuário autorizado escolher o modelo do veículo emergencial.**

Apenas poderá usufruir do benefício do veículo emergencial o proprietário e/ou usuário autorizado que se enquadrar nos requisitos dispostos nas normas nacionais de locação de veículos, principalmente a obrigatoriedade de possuir e portar: habilitação há mais de dois anos, ser maior de 21 anos, ter em mãos carteira de identidade, CPF, cartão de crédito válido e com limite disponível para caução e se comprometer a devolver o veículo emergencial na mesma agência e localidade onde o retirou, ao término das diárias a que tem direito, ou antes, se for o caso, sob pena de ser responsabilizado pelos custos e prejuízos decorrentes de sua omissão.
Para efetiva liberação do veículo emergencial é obrigatório a caução da quantia exigida pela locadora. Para sua comodidade, verifique junto à locadora as condições e valores obrigatórios a serem caucionados.
O **Chevrolet Road Service** se responsabilizará apenas pelas despesas referentes às diárias de locação, quilômetros rodados e seguro básico do veículo. Os gastos com combustível, despesas cobradas pela locadora em casos de roubo, furto e acidentes, bem como despesas inerentes à circulação do veículo (pedágios, multas, estacionamento, etc.) serão suportadas pelo proprietário e/ou usuário autorizado, obrigando-se ainda este a cumprir todas as demais exigências feitas pela locadora com relação à retirada, à entrega e a utilização do veículo emergencial que vier a ser locado. Eventuais danos de qualquer natureza, incluindo material ou moral, inclusive a terceiros, decorrentes de mau uso e/ou acidentes de trânsito, serão de exclusiva responsabilidade do proprietário e/ou usuário autorizado.

**ATENÇÃO: este serviço não é disponível à proprietário e/ou usuário autorizado de veículo adquirido por pessoa jurídica e/ou de uso comercial (taxistas, locadoras de veículos, frotistas, autoescolas, produtor rural, entre outros).**
**Em caso de dúvidas quanto à elegibilidade do programa consulte o canal de atendimento específic para Frotistas no site da Chevrolet.**

## 5.4 Troca de Pneus

Para os casos de problemas com pneus furados ou quebra de roda, o **Chevrolet Road Service** enviará um prestador de serviços para efetuar a substituição do mesmo pelo estepe do veículo. Este serviço não cobre o reparo do pneu ou da roda.

## 5.5 Pane por falta de Combustível (Pane Seca)

Em caso de Pane por Falta de Combustível, não sendo este um fato decorrente de negligência do proprietário, o **Chevrolet Road Service** enviará um reboque para levar o veículo até o posto de abastecimento mais próximo.

## 5.6 Abertura da Porta do Veículo

Em caso de perda ou quebra de chave fora do veículo ou na fechadura da porta, ou ainda, de esquecimento dentro do veículo, o **Chevrolet Road Service**, enviará um prestador de serviço para proceder exclusivamente a abertura da porta do veículo.
Para clientes ONSTAR: no caso de destravamento das portas, o proprietário do veículo deverá acionar a Central OnStar através do 0800 ou do aplicativo para solicitar o destravamento das portas.

Este serviço só será executado mediante a apresentação do documento do veículo ou algum documento que comprove a propriedade do mesmo.

## 5.7 Serviços prestados no caso de panes ocorridas a uma distância maior de 50 Km do limite do município onde reside o proprietário do veícul

Caso a Pane ocorra em município diferente da residência do proprietário e/ou usuário e a uma distância maior que 50 km contados do limite do Município no qual reside o proprietário e/ou usuário e aind assim este opte pela utilização do **Chevrolet Road Service** arcará o mesmo com o valor correspondente à quilometragem excedente, ou seja, o proprietário e/ou usuári autorizado terá direito à gratuidade do transporte por 50 (cinquenta) quilômetros contados a partir do local do evento. Ao optar por esse serviço, deverá o proprietário e/ou usuário autorizado negociar, antecipadamente, os valores a serem despendidos e a forma de pagamento através da Central de Relacionamento do **Crevrolet Road Service.**

## 5.8 Transporte Alternativo

Caso o veículo necessite permanecer em uma Concessionária Chevrolet para conserto em razão de pane devidamente atendida pelo **Chevrolet Road Service**, será providenciado o retorno dos beneficiários até o município da residência do usuário ou até seu destino, desde que a distância até o destino seja igual ou inferior a distância até seu domicílio.
A definição do meio de transporte alternativo ficará **a critério** do **Chevrolet Road Service** em função da disponibilidade de transporte e da distância, podendo ser realizado por via aérea (linha regular, classe econômica), rodoviária (táxi ou ônibus, sendo leito quando possível), fluvial e marítima. O retorno dos beneficiários poderá envolver a combinação de mais de um meio de transporte alternativo.

### 5.9 Hospedagem

Se, em virtude de falha na estrutura do transporte local ou de possíveis dificuldades devido ao horário da ocorrência da pane, e não sendo possível, por estes motivos, o fornecimento de transporte alternativo para o retorno ao domicílio dos beneficiários do veículo, o **Chevrolet Road Service** oferecerá 1 (uma) diária de hospedagem, acomodação tipo standard, em hotel mais próximo de sua rede credenciada para todos os beneficiários do veículo no momento da pane, de acordo com as disponibilidades da infraestrutura hoteleira local. Será coberta apenas a diária do hotel, correndo as demais despesas por conta dos beneficiários.

### 5.10 Retirada do Veículo Reparado

Após efetuado o conserto do veículo, sem que o proprietário e/ou usuário esteja nas proximidades da Concessionária Chevrolet responsável pelo reparo, o **Chevrolet Road Service** colocará à disposição do proprietário e/ou usuário ou da pessoa por ele designada (através de autorização por escrito), uma alternativa para retirada do veículo reparado. A definição do transporte ficará a critério do **Chevrolet Road Service** em função da disponibilidade de transporte e da distância, podendo ser realizado por via aérea (linha regular, classe econômica), rodoviária (táxi ou ônibus, sendo leito quando possível), fluvial e marítima. O meio de Transporte utilizado obedecerá as condições descritas neste manual.

Condição Especial: para as panes ocorridas no domicílio do usuário ou a menos de 50 km do domicílio, o usuário terá direito aos benefícios da condição de retirada do veículo consertado somente se:

A concessionária esteja localizada a mais de 50 km do domicílio.

## 6 - Veículo Turista

O **veículo turista** será atendido de acordo com as condições previstas neste manual **Chevrolet Road Service**.
A General Motors sediada no local onde ocorrer a pane, absorverá o custo da mão-de-obra e peças, objeto de garantia (Veja o Manual do Proprietário - item: Funcionamento da cobertura da garantia em país estrangeiro).

Ao viajar, certifique-se sobre as condições regulamentadas de tráfego de veículos em cada país, bem como toda a documentação necessária. Também não se esqueça de levar o Manual do Proprietário devidamente atualizado.

## 7 - Exclusões

Além dos casos já relacionados, os serviços do **Chevrolet Road Service** não serão oferecidos nas seguintes condições:

- Caso ocorra fato de força maior, de acordo com o Código Civil Brasileiro, que impeçam a prestação dos Serviços Road Service.

- Inconveniente mecânico ou elétrico resultante de colisão, incêndio, roubo ou furto do veículo, utilização do veículo em competições esportivas e/ou em treinos preparatórios.

- Qualquer ocorrência que não se caracterize como pane mecânica e/ou elétrica envolvendo o veículo, exceto os serviços e suas respectivas condições que estão previstas neste manual.

- Comprovada a utilização indevida do veículo.

- Danos oriundos da instalação de peças e/ou acessórios não genuínos.

- Veículos transformados e/ou descaracterizados.

- Serviços solicitados diretamente pelo proprietário e/ou usuário autorizado, sem a prévia autorização do **Chevrolet Road Serviço**.

A não utilização dos benefícios disponíveis neste programa, pelo proprietário e/ou usuário autorizado, não lhe dará o direito de pleitear seu ressarcimento a qualquer título ou eventuais atendimentos alternativos de qualquer espécie.
A Chevrolet reserva-se o direito de, a qualquer momento, sem aviso e/ou comunicação prévia, modificar, alterar, cancelar e/ou substituir os serviços e benefícios aqui oferecidos, no todo ou em parte, seja por motivos técnicos ou comerciais, sem incorrer em qualquer responsabilidade ou obrigação para a rede autorizada, comprador adquirente ou terceiros, não assumindo nenhuma outra responsabilidade além daquelas expressas neste manual.

## 8 - Veículo com tecnologia OnStar ativada

As solicitações de serviços descritas neste manual podem ser solicitados através do OnStar, pois as mesmas serão devidamente direcionados ao Chevrolet Road Service.

# Quadro de Controle das Revisões

| | | |
|---|---|---|
| **Instruções para uso**<br>A Concessionária deverá carimbar e assinar o quadro correspondente a cada revisão que efetuar, indicando a quilometragem, o nº da Ordem de Serviço e a data em que o serviço foi executado. Caso o veículo pertença ao programa exclusivo para frotas e/ou locadoras de veículos, consulte o livreto "Guia de Revisões Específico para Frotas". Para maiores informações, entre em contato com uma concessionária Chevrolet. | **Revisão de Entrega**<br>Data: ..... / ..... / .....<br>Carimbo Concessionária<br>O. S.: ..... km: ..... | **1ª Revisão Especial aos 10.000 km**<br>Data: ..... / ..... / .....<br>Carimbo Concessionária<br>O. S.: ..... km: ..... |
| **2ª Revisão aos 20.000 km**<br>Data: ..... / ..... / .....<br>Carimbo Concessionária<br>O. S.: ..... km: ..... | **3ª Revisão aos 30.000 km**<br>Data: ..... / ..... / .....<br>Carimbo Concessionária<br>O. S.: ..... km: ..... | **4ª Revisão aos 40.000 km**<br>Data: ..... / ..... / .....<br>Carimbo Concessionária<br>O. S.: ..... km: ..... |
| **5ª Revisão aos 50.000 km**<br>Data: ..... / ..... / .....<br>Carimbo Concessionária<br>O. S.: ..... km: ..... | **6ª Revisão aos 60.000 km**<br>Data: ..... / ..... / .....<br>Carimbo Concessionária<br>O. S.: ..... km: ..... | **7ª Revisão aos 70.000 km**<br>Data: ..... / ..... / .....<br>Carimbo Concessionária<br>O. S.: ..... km: ..... |

# Quadro de Controle das Revisões

| | | |
|---|---|---|
| **8ª Revisão aos 80.000 km**<br>Data: ..... / ..... / .....<br>Carimbo Concessionária<br>O. S.: ..... km: ..... | **9ª Revisão aos 90.000 km**<br>Data: ..... / ..... / .....<br>Carimbo Concessionária<br>O. S.: ..... km: ..... | **10ª Revisão aos 100.000 km**<br>Data: ..... / ..... / .....<br>Carimbo Concessionária<br>O. S.: ..... km: ..... |
| **11ª Revisão aos 110.000 km**<br>Data: ..... / ..... / .....<br>Carimbo Concessionária<br>O. S.: ..... km: ..... | **12ª Revisão aos 120.000 km**<br>Data: ..... / ..... / .....<br>Carimbo Concessionária<br>O. S.: ..... km: ..... | **13ª Revisão aos 130.000 km**<br>Data: ..... / ..... / .....<br>Carimbo Concessionária<br>O. S.: ..... km: ..... |
| **14ª Revisão aos 140.000 km**<br>Data: ..... / ..... / .....<br>Carimbo Concessionária<br>O. S.: ..... km: ..... | **15ª Revisão aos 150.000 km**<br>Data: ..... / ..... / .....<br>Carimbo Concessionária<br>O. S.: ..... km: ..... | **16ª Revisão aos 160.000 km**<br>Data: ..... / ..... / .....<br>Carimbo Concessionária<br>O. S.: ..... km: ..... |

# Quadro de Controle das Trocas de Óleo do Motor

**Instruções para uso**

A Concessionária deverá carimbar e assinar o quadro correspondente a cada Troca de Óleo que efetuar, indicando a quilometragem, o nº da Ordem de Serviço e a data em que o serviço foi executado. Caso o veículo pertença ao programa exclusivo para frotas e/ou locadoras de veículos, consulte o livreto "Guia de Revisões Específico para Frotas". Para maiores informações, entre em contato com uma concessionária Chevrolet.

**Troca de Óleo aos 5.000 km**

Data: ..... / ..... / .....

Carimbo Concessionária

O. S.: ..... km: .....

**Troca de Óleo aos 10.000 km**

Data: ..... / ..... / .....

Carimbo Concessionária

O. S.: ..... km: .....

**Troca de Óleo aos 15.000 km**

Data: ..... / ..... / .....

Carimbo Concessionária

O. S.: ..... km: .....

**Troca de Óleo aos 20.000 km**

Data: ..... / ..... / .....

Carimbo Concessionária

O. S.: ..... km: .....

**Troca de Óleo aos 25.000 km**

Data: ..... / ..... / .....

Carimbo Concessionária

O. S.: ..... km: .....

**Troca de Óleo aos 30.000 km**

Data: ..... / ..... / .....

Carimbo Concessionária

O. S.: ..... km: .....

**Troca de Óleo aos 35.000 km**

Data: ..... / ..... / .....

Carimbo Concessionária

O. S.: ..... km: .....

# Quadro de Controle das Trocas de Óleo do Motor

| | | |
|---|---|---|
| **Troca de Óleo aos 40.000 km**<br>Data: ..... / ..... / .....<br>Carimbo Concessionária<br>O. S.: ..... km: ..... | **Troca de Óleo aos 45.000 km**<br>Data: ..... / ..... / .....<br>Carimbo Concessionária<br>O. S.: ..... km: ..... | **Troca de Óleo aos 50.000 km**<br>Data: ..... / ..... / .....<br>Carimbo Concessionária<br>O. S.: ..... km: ..... |
| **Troca de Óleo aos 55.000 km**<br>Data: ..... / ..... / .....<br>Carimbo Concessionária<br>O. S.: ..... km: ..... | **Troca de Óleo aos 60.000 km**<br>Data: ..... / ..... / .....<br>Carimbo Concessionária<br>O. S.: ..... km: ..... | **Troca de Óleo aos 65.000 km**<br>Data: ..... / ..... / .....<br>Carimbo Concessionária<br>O. S.: ..... km: ..... |
| **Troca de Óleo aos 70.000 km**<br>Data: ..... / ..... / .....<br>Carimbo Concessionária<br>O. S.: ..... km: ..... | **Troca de Óleo aos 75.000 km**<br>Data: ..... / ..... / .....<br>Carimbo Concessionária<br>O. S.: ..... km: ..... | **Troca de Óleo aos 80.000 km**<br>Data: ..... / ..... / .....<br>Carimbo Concessionária<br>O. S.: ..... km: ..... |

MY20_Camaro_98551626_POR_20191125_V0.1

## 1ª REVISÃO (ESPECIAL)

**VEÍCULO VIN**

**Proprietário:** .....

**Executada aos:** ..... **km** **Data:** ..... /..... /.....

**Concessionária:** .....

**Cidade:** ..... **Estado:** .....

**Declaro ter sido atendido quanto aos serviços de revisão especial previstos no "Plano de Manutenção Preventiva" deste Manual.**

.....

**Assinatura do proprietário**

**1ª VIA**

Sr. Concessionário Vendedor:

Este cupom é comprovante de que a Revisão Especial foi executada a contento. Portanto, em seu interesse, peça ao cliente para assiná-lo e guarde-o em seu arquivo.

Os serviços correspondentes a esta revisão estão indicados no "Plano de Manutenção Preventiva", deste Manual.

**IMPORTANTE:** Caso o veículo atendido tenha sido vendido por outra Concessionária, envie-lhe a 1ª via deste cupom e guarde a 2ª como comprovante.

Black plate (3,1)

MY20_Camaro_98551626_POR_20191125_V0.1

## 1ª REVISÃO (ESPECIAL)

**VEÍCULO VIN**

**Proprietário:** .....

**Executada aos:** ..... **km** **Data:** ..... /..... /.....

**Concessionária:** .....

**Cidade:** ..... **Estado:** .....

**Declaro ter sido atendido quanto aos serviços de revisão especial previstos no "Plano de Manutenção Preventiva" deste Manual.**

.....

**2ª VIA** **Assinatura do proprietário**

Sr. Concessionário Vendedor:

Vimos informar a V. Sa. que executamos os serviços de Revisão Especial ao término do primeiro ano de uso ou aos 10 000 km (o que ocorreu primeiro) no veículo identificado no verso, pelo que lhe solicitamos, através deste, providenciar o correspondente reembolso.

Atenciosamente,

Carimbo da Concessionária Atendedora

.....

Assinatura da Concessionária Atendedora

Black plate (2,1)

# Termo de Recebimento e Ciência

**Declaro por intermédio do presente que recebi da Concessionária _____ _____ o Manual do Proprierário e toda literatura relativa ao veículo modelo _____ _____, chassi _____ , que adquiri nesta data.**

**Declaro também que fui informado (a) que as condições da Revisão Chevrolet estão disponíveis no site www.chevrolet.com.br e li e estou ciente dos termos e condições constantes do Certificado de Garantia, Condições Gerais do Chevrolet Road Service e demais literaturas.**

**Local:** _____ **Data:** _____ / _____ / _____

**Nome do comprador:** _____

**R.G. ou C.P.F.** _____

**Endereço:** _____

**Telefone:** ( _____ ) _____

**Assinatura:**

# QUADRO DE IDENTIFICAÇÃO DO PROPRIETÁRIO

NÚMERO DE IDENTIFICAÇÃO DO VEÍCULO DATA DE ENTREGA

VALIDADE DE GARANTIA DE À OU KM

NOME DO 1° PROPRIETÁRIO

NOME DO 2° PROPRIETÁRIO

NOME DO 3° PROPRIETÁRIO

FINALIDADE DE UTILIZAÇÃO Destinatário final Comercial

VELOCÍMETRO SUBSTITUÍDO EM COM KM

| Carimbo da Concessionária | CONCESSIONÁRIA VENDEDORA | | N° |
|---|---|---|---|
| | ENDEREÇO | | |
| | CEP | CIDADE | ESTADO |
| | CNPJ | INSCR. EST. | |
| | TELEFONE | NOTA FISCAL DE VENDA | |
| | DATA | ASSINATURA | |

# QUADRO DE INFORMAÇÕES GERAIS – CAMARO

Este quadro de informações foi elaborado para facilitar a consulta das especificações mais utilizadas.

## Pneus

***Calibragem:*** *Deve ser feita com os pneus frios.*

| Pressão dos pneus em condições de carga Psi (KPa) | | |
|---|---|---|
| Pneus | Até 3 pessoas | Capacidade total |
| 245/40 ZR20 Run Flat (Diant.) | 35,0 psi (240 Kpa) | |
| 275/35 ZR20 Run Flat (Tras.) | | |

## Óleo do motor

**Período de troca**

- A cada **5.000 km** ou **6 meses**, o que ocorrer primeiro, se o veículo estiver sujeito a ***CONDIÇÕES SEVERAS DE USO*** (verifique maiores detalhes no manual do proprietário).
- A cada **10.000 km** ou **12 meses**, o que ocorrer primeiro, se nenhuma das condições de uso severo ocorrerem.

**Tipos de óleos especificados**

Óleo especificado Dexos 1, Óleo especificado Dexos 1, API-SN-ILSAC GF5 ou superior e de viscosidade SAE 5W30.

***Quantidade de óleo no cárter do motor: 9,5 litros (com a troca do filtro)***



MY20_Camaro_98551626_POR_20191125_V0.1